

特記	SUO・Tetor共同企業体 一級建築士　大田登録　第3721法号 原訪真之	工事名称 奈義町アートの森整備工事（第一期）	図面の名称 平面図	縮尺 1/1200	日付 令和 8年 9月1日	No L01

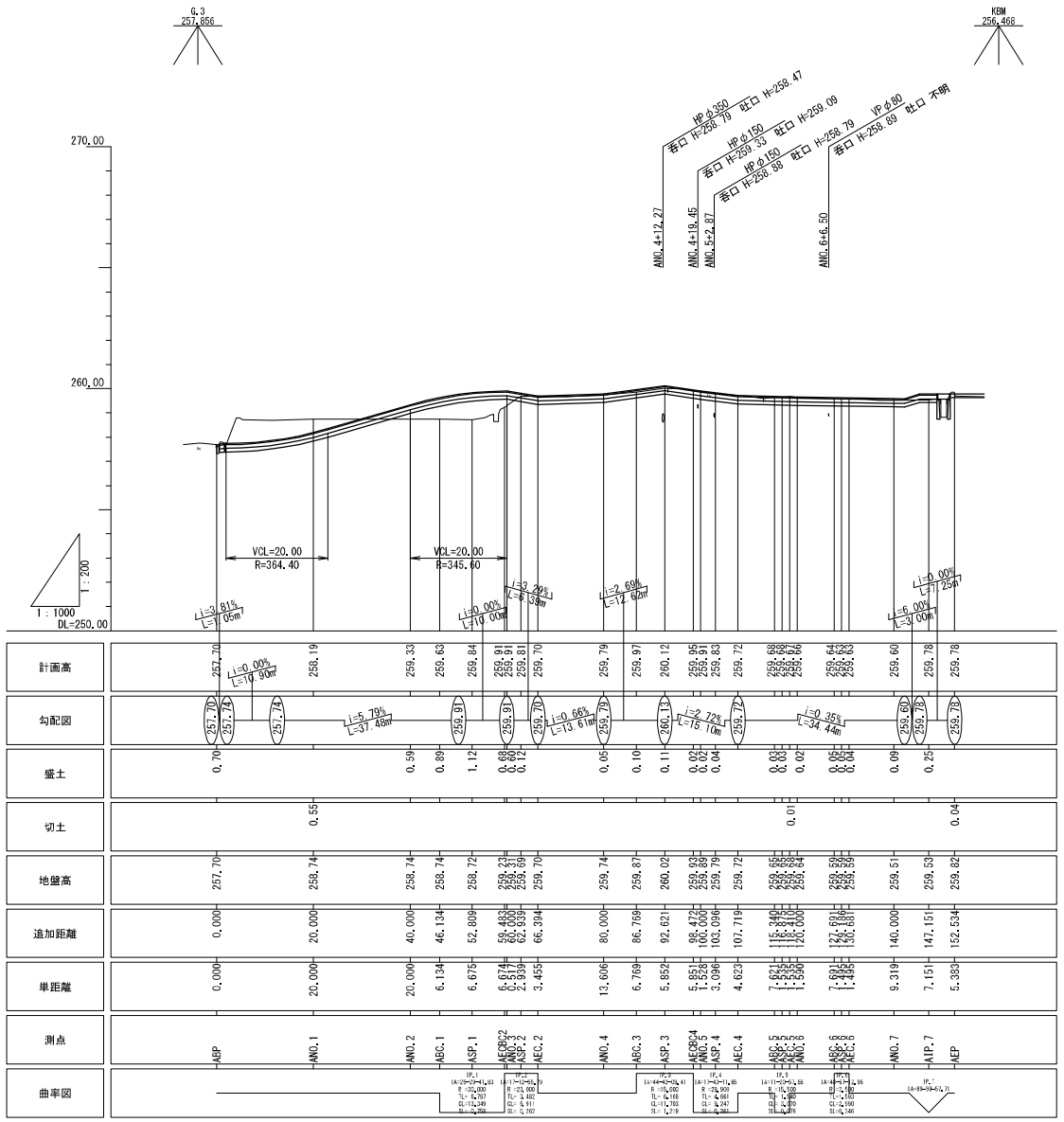

特記	SUO・Tetor共同企業体 一級建築士 大臣登録 第37212号 増宮貴之	工事名称 奈義町アートの森整備工事（第一期）	図面の名称 縦断図(1)	縮尺 V=1/200 H=1/1000	日付 令和 8年 9月1日	No. L02

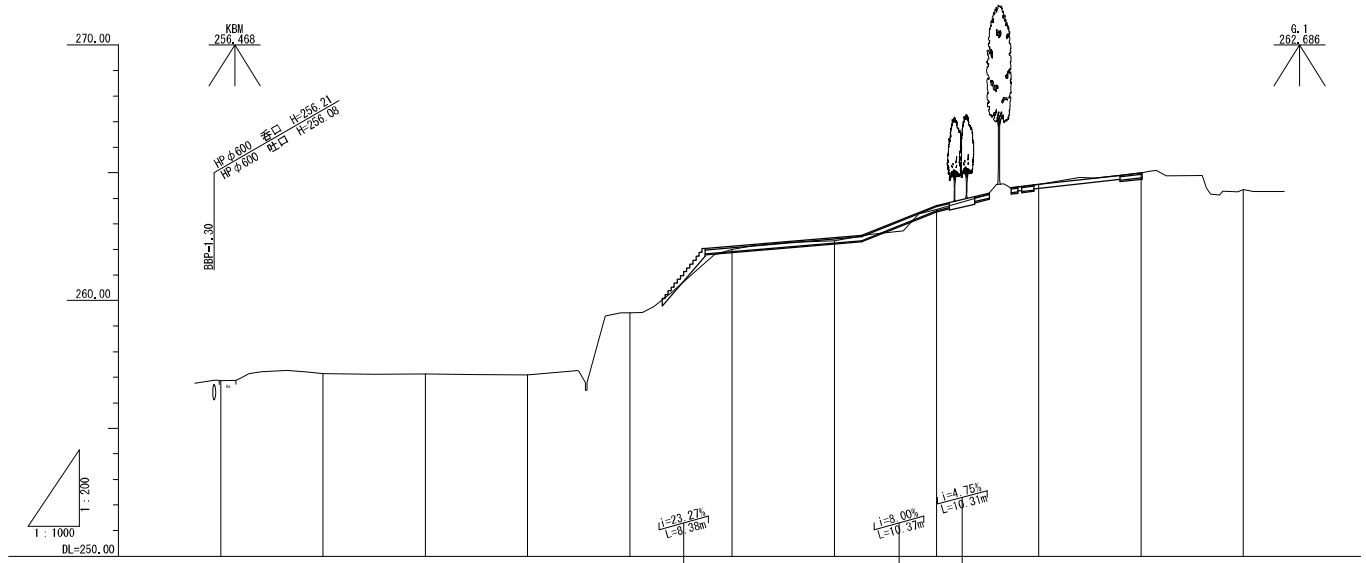

特記	SUO・Tetor共同企業体 一級建築士 大臣登録 第37212号 増宮貴之	工事名称 奈義町アートの森整備工事（第一期）	図面の名称 縦断図(2)	縮尺 V=1/200 H=1/1000	日付 令和 8年 9月1日	No. L03

ANO.1

名称			単位	数量
掘削	土砂部	片切	m2	0.92
		オープン	m2	2.18
盛土	路体	W≧4.0m	m2	-
		2.5m≦W<4.0m	m2	-
		W<2.5m	m2	-
法面整形	切土部		m	2.22
	盛土部		m	-

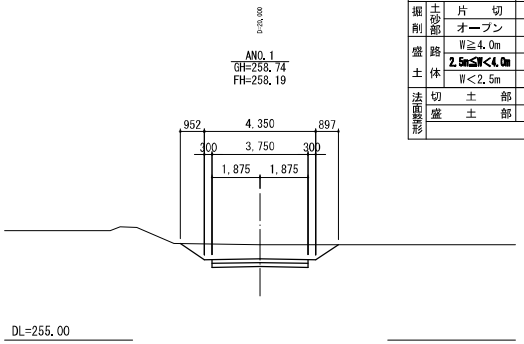

ASP.1

名称			単位	数量
掘削	土砂部	片切	m2	-
		オープン	m2	-
盛土	路体	W≧4.0m	m2	6.10
		2.5m≦W<4.0m	m2	-
		W<2.5m	m2	-
法面整形	切土部		m	-
	盛土部		m	3.56

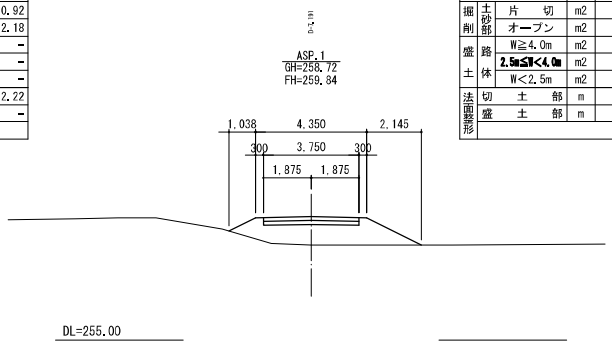

ANO.4

名称			単位	数量
掘削	土砂部	片切	m2	-
		オープン	m2	-
盛土	路体	W≧4.0m	m2	-
		2.5m≦W<4.0m	m2	-
		W<2.5m	m2	1.58
法面整形	切土部		m	-
	盛土部		m	2.27

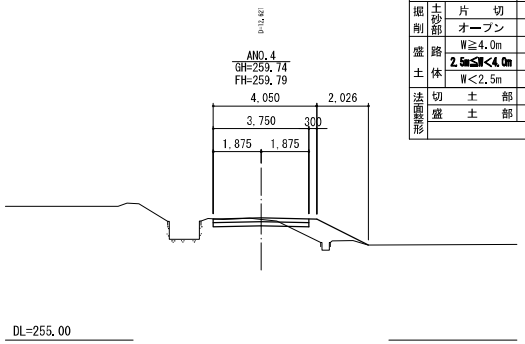

ABP

名称			単位	数量
掘削	土砂部	片切	m2	-
		オープン	m2	-
盛土	路体	W≧4.0m	m2	-
		2.5m≦W<4.0m	m2	-
		W<2.5m	m2	-
法面整形	切土部		m	-
	盛土部		m	-

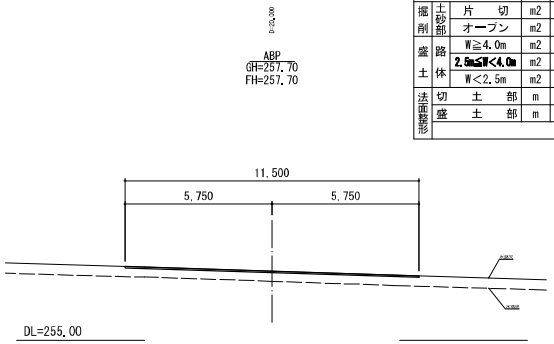

ANO.2

名称			単位	数量
掘削	土砂部	片切	m2	-
		オープン	m2	-
盛土	路体	W≧4.0m	m2	2.91
		2.5m≦W<4.0m	m2	-
		W<2.5m	m2	-
法面整形	切土部		m	-
	盛土部		m	2.26

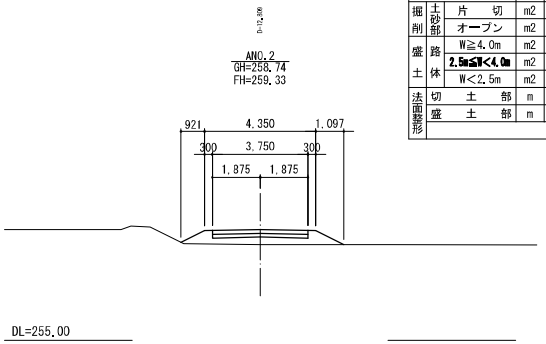

ANO.3

名称			単位	数量
掘削	土砂部	片切	m2	-
		オープン	m2	-
盛土	路体	W≧4.0m	m2	2.82
		2.5m≦W<4.0m	m2	-
		W<2.5m	m2	0.45
法面整形	切土部		m	-
	盛土部		m	2.38

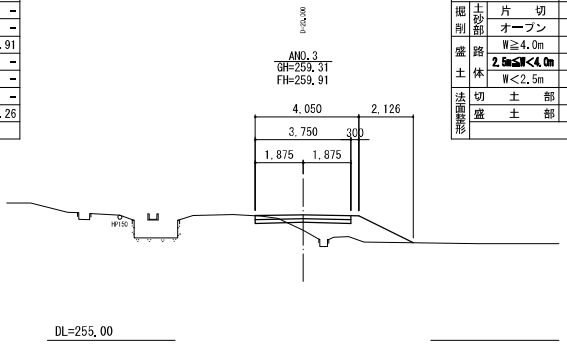

特記	SUO・Tetor共同企業体 一級建築士 大臣登録 第372122号 岡芳貴之	工事名称 奈義町アートの森整備工事（第一期）	図面の名称 横断図(1)	縮尺 1/400	日付 令和 8年 9月1日	No. L04

AEP

名称			単位	数量
掘削	土砂部	片切	m2	-
		オープン	m2	-
盛土	路体	W≧4.0m	m2	-
		2.5m≦W<4.0m	m2	-
		W<2.5m	m2	-
法面整形	切土部		m	-
	盛土部		m	-

AEP
GH=259.82
FH=259.78

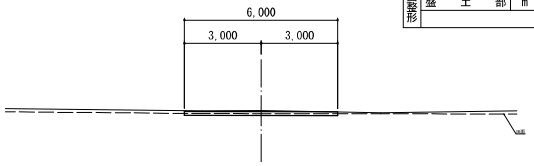

DL=255.00

ANO.5

名称			単位	数量
掘削	土砂部	片切	m2	-
		オープン	m2	-
盛土	路体	W≧4.0m	m2	-
		2.5m≦W<4.0m	m2	-
		W<2.5m	m2	0.07
法面整形	切土部		m	-
	盛土部		m	-

ANO.5
GH=259.89
FH=259.91

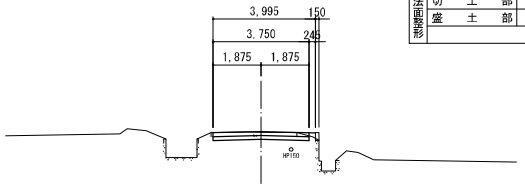

DL=255.00

ANO.6

名称			単位	数量
掘削	土砂部	片切	m2	-
		オープン	m2	-
盛土	路体	W≧4.0m	m2	-
		2.5m≦W<4.0m	m2	-
		W<2.5m	m2	1.76
法面整形	切土部		m	-
	盛土部		m	1.98

ANO.6
GH=259.64
FH=259.66

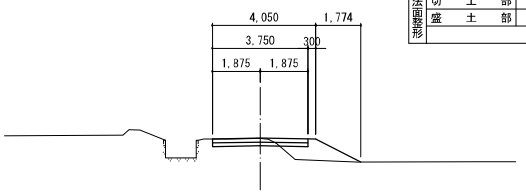

DL=255.00

ANO.7

名称			単位	数量
掘削	土砂部	片切	m2	-
		オープン	m2	-
盛土	路体	W≧4.0m	m2	-
		2.5m≦W<4.0m	m2	-
		W<2.5m	m2	1.95
法面整形	切土部		m	-
	盛土部		m	1.79

ANO.7
GH=259.51
FH=259.60

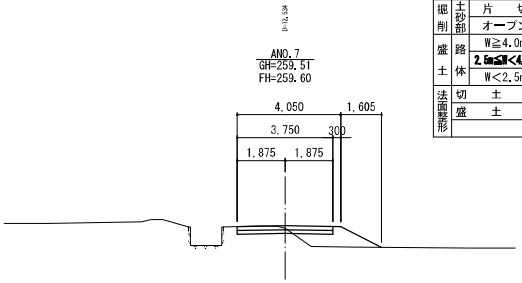

DL=255.00

ASP.3

名称			単位	数量
掘削	土砂部	片切	m2	-
		オープン	m2	-
盛土	路体	W≧4.0m	m2	0.22
		2.5m≦W<4.0m	m2	-
		W<2.5m	m2	1.85
法面整形	切土部		m	-
	盛土部		m	2.51

ASP.3
GH=260.02
FH=260.12

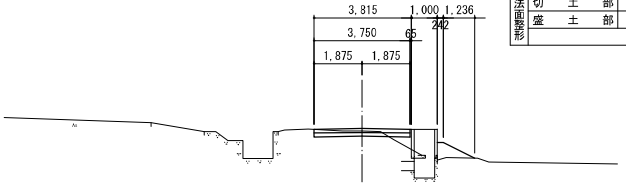

DL=255.00

AEC.4

名称			単位	数量
掘削	土砂部	片切	m2	-
		オープン	m2	-
盛土	路体	W≧4.0m	m2	-
		2.5m≦W<4.0m	m2	-
		W<2.5m	m2	-
法面整形	切土部		m	-
	盛土部		m	-

AEC.4
GH=259.72
FH=259.72

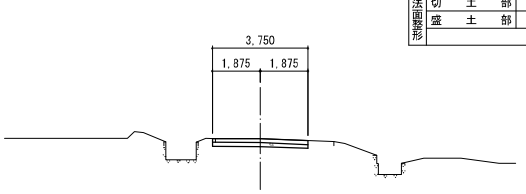

DL=255.00

ASP.6

名称			単位	数量
掘削	土砂部	片切	m2	-
		オープン	m2	-
盛土	路体	W≧4.0m	m2	-
		2.5m≦W<4.0m	m2	-
		W<2.5m	m2	1.44
法面整形	切土部		m	-
	盛土部		m	1.82

ASP.6
GH=259.59
FH=259.63

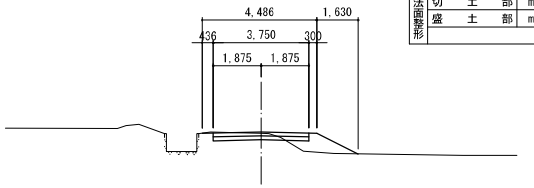

DL=255.00

特記		工事名称	図面の名称	縮尺	日付	No.
	SUO・Tetor共同企業体 一級建築士 大臣登録 第37212号 増矢貴之	奈義町アートの森整備工事（第一期）	横断図(2)	1/400	令和 8年 9月1日	L05

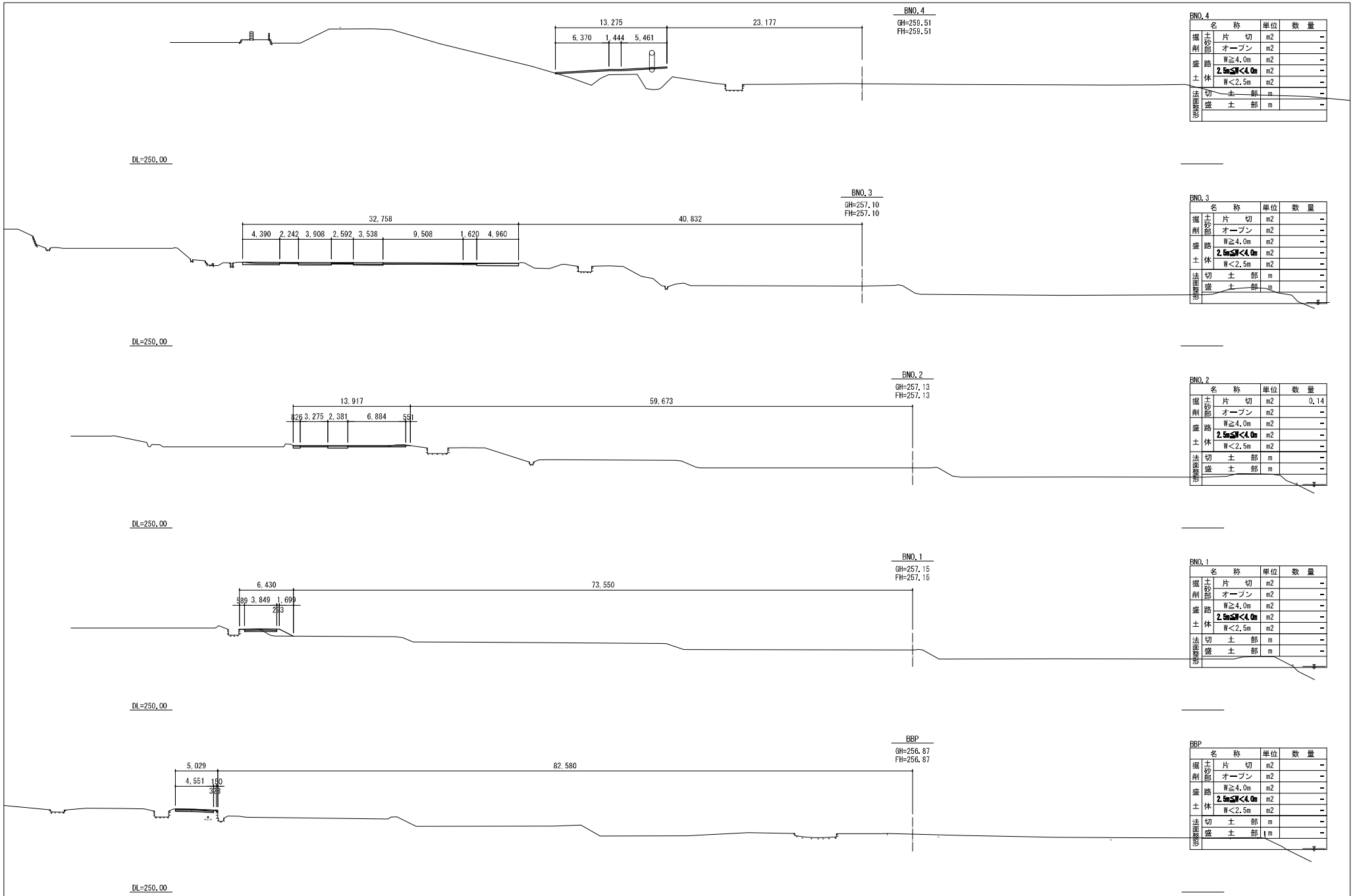

BNO.4

名称			単位	数量
掘削	土砂部	片切	m2	-
		オープン	m2	-
盛土	路体	W≧4.0m	m2	-
		2.5m≦W<4.0m	m2	-
		W<2.5m	m2	-
法面整形	切土部		m	-
	盛土部		m	-

BNO.3

名称			単位	数量
掘削	土砂部	片切	m2	-
		オープン	m2	-
盛土	路体	W≧4.0m	m2	-
		2.5m≦W<4.0m	m2	-
		W<2.5m	m2	-
法面整形	切土部		m	-
	盛土部		m	-

BNO.2

名称			単位	数量
掘削	土砂部	片切	m2	0.14
		オープン	m2	-
盛土	路体	W≧4.0m	m2	-
		2.5m≦W<4.0m	m2	-
		W<2.5m	m2	-
法面整形	切土部		m	-
	盛土部		m	-

BNO.1

名称			単位	数量
掘削	土砂部	片切	m2	-
		オープン	m2	-
盛土	路体	W≧4.0m	m2	-
		2.5m≦W<4.0m	m2	-
		W<2.5m	m2	-
法面整形	切土部		m	-
	盛土部		m	-

BBP

名称			単位	数量
掘削	土砂部	片切	m2	-
		オープン	m2	-
盛土	路体	W≧4.0m	m2	-
		2.5m≦W<4.0m	m2	-
		W<2.5m	m2	-
法面整形	切土部		m	-
	盛土部		m	-

特記	SUO・Tetor共同企業体 一級建築士 大臣登録 第37212号 増芳貴之	工事名称 奈義町アートの森整備工事（第一期）	図面の名称 横断図(3)	縮尺 1/400	日付 令和 8年 9月1日	No. L06

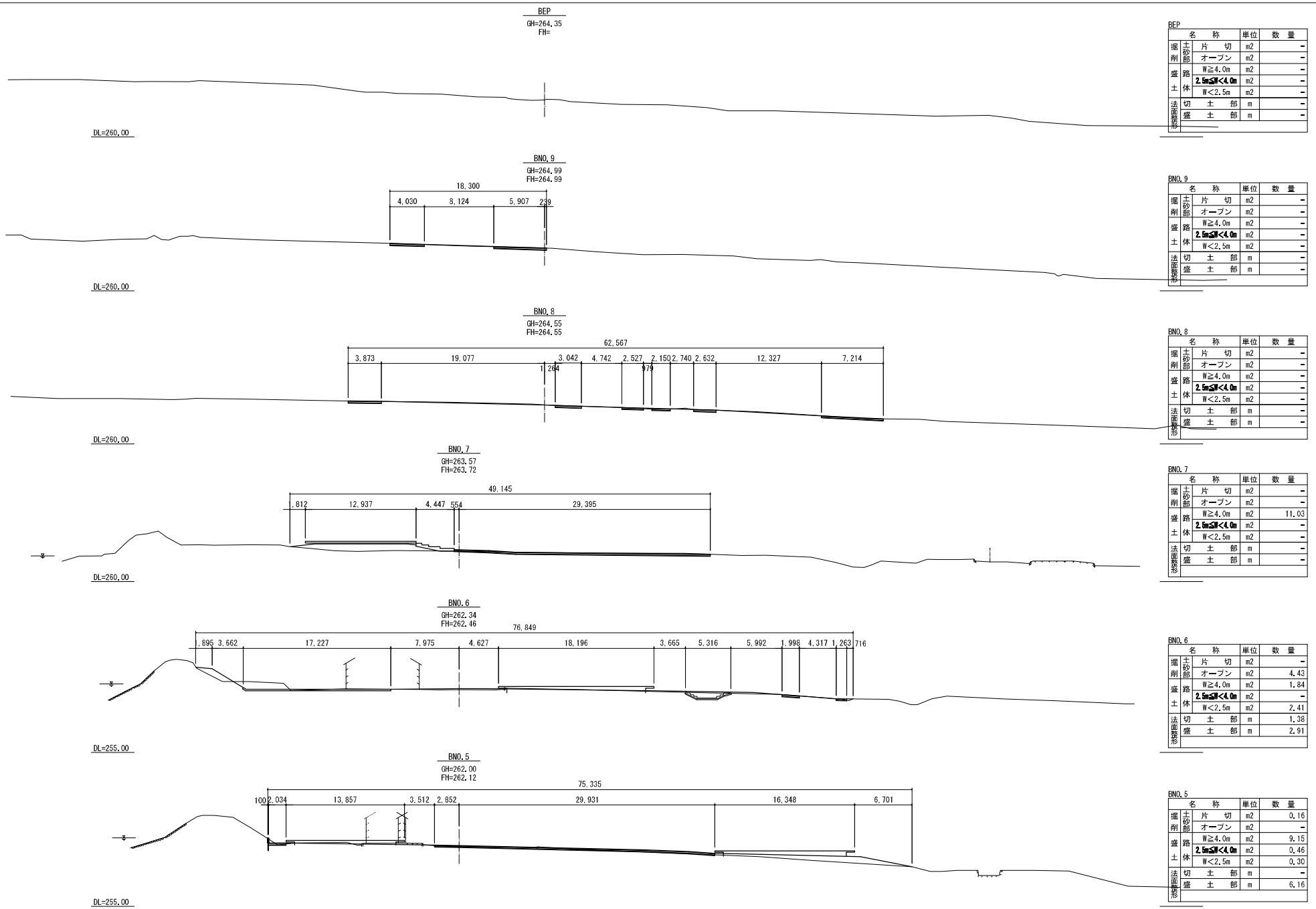

BEP

名称		単位	数量
掘削 土砂部	片切	m2	-
	オープン	m2	-
盛土 路体	W≧4.0m	m2	-
	2.5m≦W<4.0m	m2	-
	W<2.5m	m2	-
法面整形	切土部	m	-
	盛土部	m	-

BNO.9

名称		単位	数量
掘削 土砂部	片切	m2	-
	オープン	m2	-
盛土 路体	W≧4.0m	m2	-
	2.5m≦W<4.0m	m2	-
	W<2.5m	m2	-
法面整形	切土部	m	-
	盛土部	m	-

BNO.8

名称		単位	数量
掘削 土砂部	片切	m2	-
	オープン	m2	-
盛土 路体	W≧4.0m	m2	-
	2.5m≦W<4.0m	m2	-
	W<2.5m	m2	-
法面整形	切土部	m	-
	盛土部	m	-

BNO.7

名称		単位	数量
掘削 土砂部	片切	m2	-
	オープン	m2	-
盛土 路体	W≧4.0m	m2	11.03
	2.5m≦W<4.0m	m2	-
	W<2.5m	m2	-
法面整形	切土部	m	-
	盛土部	m	-

BNO.6

名称		単位	数量
掘削 土砂部	片切	m2	-
	オープン	m2	4.43
盛土 路体	W≧4.0m	m2	1.84
	2.5m≦W<4.0m	m2	-
	W<2.5m	m2	2.41
法面整形	切土部	m	1.38
	盛土部	m	2.91

BNO.5

名称		単位	数量
掘削 土砂部	片切	m2	0.16
	オープン	m2	-
盛土 路体	W≧4.0m	m2	9.15
	2.5m≦W<4.0m	m2	0.46
	W<2.5m	m2	0.30
法面整形	切土部	m	-
	盛土部	m	6.16

特記		工事名称	図面の名称	縮尺	日付	No.
	SUO・Tetor共同企業体 一級建築士 大臣登録 第37212号 増宮貴之	奈義町アートの森整備工事（第一期）	横断図(4)	1/400	令和 8年 9月1日	L07



特記	SUO・Tetor共同企業体 一級建築士　大臣登録　第3721法号 原訪吉之	工事名称 奈義町アートの森整備工事（第一期）	図面の名称 造成計画平面図	縮尺 1/1200	日付 令和 8年 9月1日	No L08

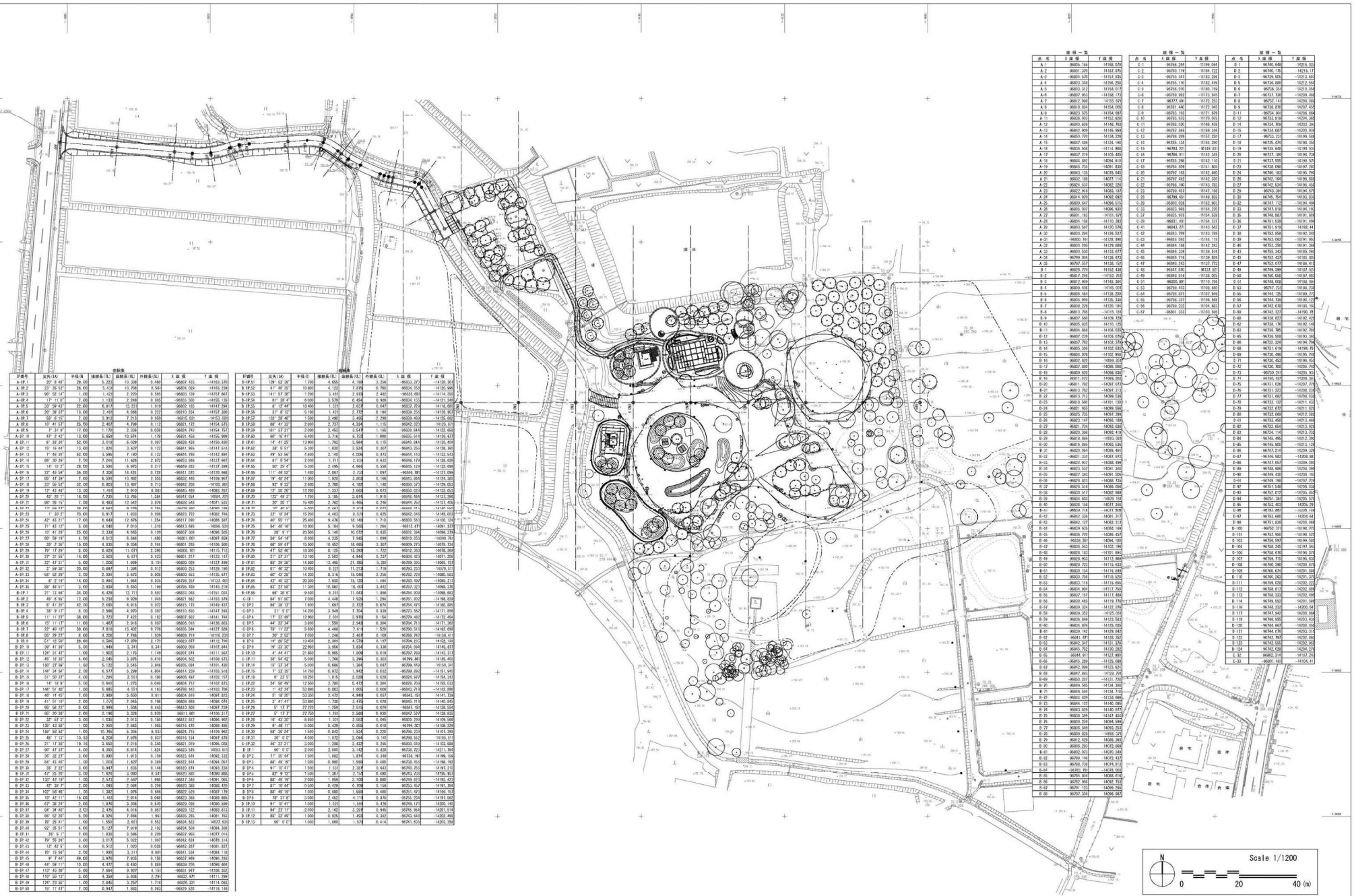

点名	X座標	Y座標
A-1	96805.155	14168.070
A-2	96801.335	14167.975
A-3	96804.545	14197.835
A-4	96803.340	14156.250
A-5	96803.312	14154.017
A-6	96807.953	14158.173
A-7	96812.098	14155.673
A-8	96818.824	14154.105
A-9	96823.525	14154.697
A-11	96838.003	14152.826
A-12	96840.826	14140.765
A-13	96842.909	14145.969
A-14	96850.735	14134.226
A-15	96847.488	14134.190
A-16	96836.508	14114.969
A-17	96837.219	14105.485
A-18	96846.892	14094.610
A-19	96845.735	14091.833
A-20	96843.126	14078.645
A-21	96832.186	14077.114
A-22	96824.537	14082.226
A-23	96822.910	14083.187
A-24	96814.979	14092.692
A-25	96809.647	14096.515
A-26	96805.057	14096.935
A-27	96801.161	14101.671
A-28	96804.158	14110.283
A-29	96803.507	14120.536
A-30	96800.294	14126.527
A-31	96800.161	14129.490
A-32	96800.255	14129.885
A-33	96800.532	14133.677
A-34	96799.256	14136.672
A-35	96797.557	14138.152
B-1	96836.774	14152.438
B-2	96817.295	14153.765
B-3	96812.959	14148.364
B-4	96809.458	14145.911
B-5	96808.468	14138.200
B-6	96805.949	14135.339
B-7	96808.226	14129.194
B-8	96813.766	14115.915
B-9	96807.565	14109.729
B-10	96805.635	14110.125
B-11	96804.468	14106.535
B-12	96807.228	14106.676
B-13	96807.762	14102.276
B-14	96805.306	14102.635
B-15	96804.078	14102.958
B-16	96802.625	14099.817
B-17	96807.800	14099.066
B-18	96809.626	14096.836
B-19	96811.592	14096.965
B-20	96811.782	14097.573
B-21	96813.762	14097.373
B-22	96813.712	14099.365
B-23	96818.560	14101.133
B-24	96821.605	14099.584
B-25	96825.735	14097.399
B-26	96823.147	14090.189
B-27	96821.724	14090.630
B-28	96820.386	14092.419
B-29	96818.866	14093.031
B-30	96816.885	14093.536
B-31	96820.064	14089.464
B-32	96821.334	14087.872
B-33	96822.932	14088.499
B-34	96823.532	14091.345
B-35	96827.283	14091.505
B-36	96828.823	14088.735
B-37	96830.514	14086.156
B-38	96832.917	14086.967
B-39	96834.602	14089.191
B-40	96836.156	14077.345
B-41	96838.718	14077.536
B-42	96842.336	14081.317
B-43	96842.127	14082.313
B-44	96829.625	14084.149
B-45	96836.735	14085.457
B-46	96838.801	14085.301
B-47	96838.542	14102.196
B-48	96838.182	14101.694
B-49	96839.962	14101.489
B-50	96828.722	14115.632
B-51	96833.156	14115.049
B-52	96833.256	14115.520
B-53	96833.116	14115.650
B-54	96834.964	14117.750
B-55	96837.157	14117.480
B-56	96838.465	14119.776
B-57	96839.224	14122.376
B-58	96839.364	14125.015
B-59	96836.946	14123.543
B-60	96834.476	14123.930
B-61	96839.142	14129.842
B-62	96841.471	14128.252
B-63	96842.347	14131.370
B-64	96845.752	14130.282
B-65	96844.911	14127.903
B-66	96845.359	14125.680
B-67	96842.096	14123.625
B-68	96847.083	14129.791
B-69	96850.257	14131.729
B-70	96849.565	14134.309
B-71	96846.566	14134.716
B-72	96844.429	14134.686
B-73	96844.122	14140.086
B-74	96843.892	14140.577
B-75	96838.389	14147.454
B-76	96850.259	14094.599
B-77	96855.569	14095.253
B-78	96809.826	14099.371
B-79	96812.429	14096.283
B-80	96809.292	14092.666
B-81	96802.072	14070.349
B-82	96799.146	14072.437
B-83	96799.726	14074.872
B-84	96793.257	14079.002
B-85	96804.606	14084.616
B-86	96792.966	14092.753
B-87	96791.122	14099.780
B-88	96797.324	14096.987

点名	X座標	Y座標
C-1	96766.244	13999.064
C-2	96761.179	13984.722
C-3	96755.447	13983.286
C-4	96755.110	13982.459
C-5	96756.070	13980.159
C-6	96769.992	13973.545
C-7	96777.691	13972.253
C-8	96781.940	13972.040
C-9	96783.193	13971.629
C-10	96785.523	13970.005
C-11	96788.030	13968.459
C-12	96787.565	13959.346
C-13	96795.209	13957.250
C-14	96785.134	13954.292
C-15	96784.221	13949.813
C-16	96784.011	13942.345
C-17	96785.286	13942.110
C-18	96784.609	13941.805
C-20	96797.155	13942.660
C-21	96797.492	13942.200
C-22	96798.190	13943.283
C-23	96799.457	13943.166
C-26	96799.451	13949.653
C-29	96800.026	13952.863
C-33	96823.965	13954.235
C-37	96825.975	13954.520
C-39	96837.401	13954.237
C-41	96843.771	13943.343
C-42	96843.799	13943.789
C-43	96844.592	13944.115
C-44	96844.186	13942.243
C-45	96846.339	13938.916
C-46	96846.716	13938.829
C-47	96848.243	13937.772
C-48	96847.970	13937.321
C-49	96848.614	13936.929
C-51	96800.801	13950.766
C-53	96799.473	13958.560
C-54	96799.677	13957.949
C-55	96799.227	13956.569
C-56	96799.222	13954.663
C-57	96801.333	13953.595

点名	X座標	Y座標
D-1	96740.648	14216.024
D-2	96740.175	14215.177
D-3	96739.585	14213.662
D-5	96736.889	14212.556
D-6	96736.354	14210.056
D-7	96737.730	14209.668
D-8	96737.149	14208.086
D-9	96736.870	14207.402
D-11	96734.906	14206.654
D-12	96733.919	14204.360
D-14	96734.706	14202.304
D-15	96734.087	14200.935
D-17	96733.223	14199.568
D-18	96735.474	14198.350
D-19	96735.648	14198.024
D-20	96737.186	14198.724
D-21	96737.592	14198.573
D-23	96738.090	14197.282
D-24	96740.182	14195.796
D-26	96742.164	14196.808
D-27	96742.534	14196.452
D-29	96743.384	14194.673
D-30	96745.754	14193.838
D-32	96747.172	14194.498
D-33	96747.816	14194.192
D-35	96748.887	14191.609
D-36	96751.538	14191.954
D-37	96751.916	14192.441
D-38	96752.858	14192.045
D-39	96753.062	14191.953
D-40	96753.396	14191.308
D-43	96755.243	14189.060
D-45	96752.437	14188.853
D-47	96752.077	14186.415
D-49	96749.399	14187.324
D-50	96750.056	14187.852
D-51	96748.008	14188.084
D-53	96747.715	14188.728
D-55	96744.125	14189.773
D-56	96744.739	14190.127
D-57	96747.676	14190.164
D-59	96742.577	14190.780
D-60	96738.827	14192.425
D-62	96738.176	14192.149
D-63	96736.786	14192.700
D-65	96736.508	14193.342
D-66	96732.324	14194.754
D-68	96731.619	14194.757
D-69	96730.496	14195.749
D-70	96730.452	14196.452
D-72	96730.700	14205.745
D-73	96730.241	14205.934
D-75	96729.597	14206.204
D-76	96731.026	14207.770
D-78	96731.223	14208.228
D-79	96731.682	14208.036
D-80	96733.120	14211.433
D-81	96733.672	14211.633
D-82	96732.869	14212.086
D-83	96733.458	14213.468
D-84	96733.654	14213.310
D-85	96734.114	14213.752
D-86	96735.495	14212.290
D-87	96736.982	14208.681
D-88	96747.667	14209.324
D-89	96748.988	14208.288
D-90	96749.428	14208.154
D-91	96749.198	14207.724
D-92	96751.548	14206.659
D-93	96752.017	14205.475
D-94	96751.361	14205.570
D-95	96753.403	14205.278
D-96	96753.040	14204.504
D-97	96753.680	14204.644
D-98	96751.838	14200.098
D-100	96752.371	14199.772
D-101	96752.960	14198.525
D-103	96752.587	14199.580
D-104	96749.562	14201.586
D-105	96749.332	14202.542
D-106	96747.942	14203.004
D-107	96746.705	14203.435
D-108	96746.396	14204.615
D-109	96746.674	14204.508
D-110	96746.265	14205.320
D-111	96749.026	14203.722
D-112	96750.617	14202.929
D-113	96750.335	14202.599
D-114	96749.552	14201.598
D-116	96748.332	14202.542
D-117	96747.942	14203.004
D-119	96746.955	14203.435
D-120	96744.667	14204.615
D-121	96744.076	14203.315
D-122	96742.797	14202.860
D-123	96742.556	14202.952
D-124	96742.020	14204.276
E-32	96802.214	14197.264
E-33	96801.405	14198.617

IP番号	交角(IA)	半径(R)	接線長(TL)	曲線長(CL)	外線長(SL)	X 座 標	Y 座 標
A-IP.1	20° 8' 48"	29.00	5.233	10.238	0.460	-96807.423	-14163.370
A-IP.2	22° 25' 52"	25.00	5.439	10.708	0.583	-96804.029	-14162.236
A-IP.3	90° 52' 14"	1.00	1.422	2.220	0.565	-96803.159	-14157.667
A-IP.4	17° 11' 0"	7.00	1.133	2.249	0.091	-96803.502	-14155.135
A-IP.5	33° 43' 13"	22.00	6.817	13.731	1.019	-96802.185	-14147.794
A-IP.6	20° 39' 37"	13.00	3.481	4.868	0.227	-96810.354	-14157.300
A-IP.7	59° 6' 15"	7.00	3.913	7.213	0.959	-96815.031	-14153.381
A-IP.8	10° 41' 57"	25.00	2.407	4.799	0.112	-96821.122	-14154.523
A-IP.9	7° 31' 9"	17.00	1.170	2.336	0.038	-96824.743	-14154.757
A-IP.10	47° 2' 42"	13.00	5.689	10.674	1.180	-96831.458	-14155.999
A-IP.11	6° 38' 34"	52.00	3.018	6.029	0.087	-96838.426	-14156.830
A-IP.12	15° 16' 44"	13.00	1.934	3.627	0.122	-96841.955	-14142.514
A-IP.13	7° 46' 34"	52.00	3.595	7.185	0.122	-96844.788	-14142.894
A-IP.14	86° 30' 26"	7.00	7.244	11.426	2.872	-96853.846	-14127.667
A-IP.15	14° 13' 2"	28.00	3.594	6.972	0.217	-96849.283	-14127.399
A-IP.16	23° 15' 54"	26.00	7.326	14.424	1.735	-96841.180	-14130.668
A-IP.17	105° 47' 39"	7.00	6.594	10.482	2.555	-96832.448	-14106.903
A-IP.18	23° 55' 52"	32.00	6.803	13.497	0.712	-96842.259	-14102.861
A-IP.19	13° 43' 48"	13.00	1.565	2.910	0.081	-96855.489	-14093.263
A-IP.20	43° 20' 1"	18.00	7.230	13.765	1.384	-96847.554	-14094.371
A-IP.21	90° 29' 15"	7.00	6.483	12.542	3.836	-96838.540	-14071.533
A-IP.22	11° 55' 37"	58.00	6.063	12.070	0.317	-96838.481	-14060.196
A-IP.23	1° 38' 2"	70.00	0.997	1.822	0.006	-96823.222	-14082.746
A-IP.24	43° 43' 21"	17.00	6.940	12.976	1.354	-96817.080	-14096.387
A-IP.25	71° 43' 12"	5.00	4.040	7.010	1.310	-96813.695	-14096.531
A-IP.26	10° 41' 28"	25.00	2.339	4.665	0.109	-96807.300	-14096.505
A-IP.27	85° 59' 18"	7.00	6.013	6.644	1.480	-96801.061	-14097.658
A-IP.28	35° 2' 36"	15.00	4.830	9.358	0.744	-96801.285	-14106.500
A-IP.29	76° 17' 29"	8.00	6.429	11.107	2.290	-96808.161	-14115.712
A-IP.30	27° 31' 56"	14.00	3.503	6.871	0.423	-96801.217	-14120.143
A-IP.31	22° 47' 31"	5.00	1.006	1.989	0.101	-96800.329	-14122.699
A-IP.32	2° 39' 32"	20.00	0.697	1.394	0.012	-96800.253	-14126.190
A-IP.33	56° 52' 29"	3.00	2.004	3.673	0.508	-96800.553	-14126.677
A-IP.34	8° 3' 19"	14.00	0.994	1.964	0.035	-96798.257	-14133.461
A-IP.35	88° 48' 51"	3.00	2.934	4.650	1.196	-96795.899	-14134.219
B-IP.1	21° 13' 56"	24.00	6.429	12.711	0.567	-96803.346	-14151.004
B-IP.2	45° 8' 55"	13.00	5.238	9.929	1.045	-96801.662	-14153.579
B-IP.3	6° 41' 20"	68.00	3.980	7.945	0.193	-96815.173	-14140.437
B-IP.4	38° 9' 17"	8.00	2.946	4.970	0.397	-96810.650	-14147.345
B-IP.5	11° 11' 23"	28.00	3.733	7.472	0.182	-96807.602	-14141.744
B-IP.6	15° 11' 11"	11.00	1.467	2.916	0.097	-96805.153	-14140.432
B-IP.7	22° 40' 18"	39.00	7.818	15.432	0.775	-96805.594	-14127.579
B-IP.8	50° 29' 27"	8.00	4.208	7.748	1.039	-96809.719	-14116.213
B-IP.9	51° 12' 56"	29.00	3.565	17.676	2.175	-96823.077	-14113.795
B-IP.10	39° 41' 39"	5.00	1.949	3.341	0.341	-96809.059	-14107.844
B-IP.11	124° 31' 41"	5.00	1.902	2.172	1.149	-96807.224	-14111.561
B-IP.12	45° 18' 35"	4.00	2.045	3.875	0.410	-96804.502	-14108.573
B-IP.13	190° 27' 59"	1.00	5.132	3.545	3.946	-96805.584	-14101.430
B-IP.14	140° 34' 54"	2.00	6.577	5.299	4.804	-96814.239	-14103.918
B-IP.15	31° 50' 27"	4.00	1.284	2.501	0.180	-96806.697	-14102.157
B-IP.16	14° 18' 9"	5.00	0.640	1.272	0.040	-96804.712	-14102.872
B-IP.17	146° 51' 40"	1.00	5.685	4.501	4.163	-96798.443	-14103.798
B-IP.18	46° 14' 45"	7.00	2.989	5.650	0.611	-96804.816	-14097.820
B-IP.19	41° 51' 10"	2.00	1.070	2.045	0.190	-96808.989	-14098.074
B-IP.20	95° 56' 23"	2.00	0.990	1.588	0.445	-96810.808	-14097.239
B-IP.21	95° 25' 36"	2.00	2.196	3.338	0.930	-96811.661	-14100.317
B-IP.22	32° 57' 2"	3.00	1.035	2.013	0.180	-96812.012	-14096.902
B-IP.23	130° 43' 58"	1.00	2.950	2.843	1.985	-96816.439	-14098.486
B-IP.24	139° 58' 52"	1.00	10.765	5.305	9.031	-96824.715	-14108.960
B-IP.25	48° 1' 12"	10.50	4.206	7.878	0.827	-96818.154	-14094.638
B-IP.26	21° 17' 36"	19.16	3.950	7.216	0.340	-96821.019	-14096.028
B-IP.27	90° 47' 27"	4.00	4.360	6.814	1.824	-96823.536	-14093.911
B-IP.28	36° 32' 27"	3.00	0.990	1.913	0.159	-96823.564	-14092.332
B-IP.29	84° 43' 45"	1.00	1.002	1.477	0.389	-96822.644	-14094.059
B-IP.30	35° 2' 22"	3.00	0.947	1.835	0.146	-96820.074	-14093.238
B-IP.31	47° 22' 29"	2.50	1.021	2.066	0.215	-96820.985	-14090.859
B-IP.32	132° 42' 18"	1.00	2.573	2.567	1.698	-96817.248	-14091.003
B-IP.33	42° 39' 7"	2.00	0.794	1.489	0.156	-96820.388	-14088.433
B-IP.34	102° 56' 48"	1.00	1.382	1.976	0.666	-96822.529	-14087.179
B-IP.35	70° 42' 11"	15.00	1.461	2.914	0.068	-96823.366	-14089.886
B-IP.36	67° 38' 24"	2.00	1.376	3.306	0.370	-96829.026	-14090.549
B-IP.37	84° 34' 49"	2.75	2.475	4.016	0.957	-96833.122	-14093.613
B-IP.38	86° 52' 20"	5.00	4.934	7.898	1.961	-96835.285	-14081.762
B-IP.39	76° 25' 41"	1.00	1.550	2.601	0.552	-96834.632	-14077.633
B-IP.40	92° 35' 51"	4.00	5.127	7.919	2.192	-96834.509	-14084.308
B-IP.41	26° 5' 1"	7.00	1.833	3.596	0.239	-96837.965	-14077.014
B-IP.42	76° 55' 28"	3.00	3.017	5.022	1.097	-96842.924	-14078.314
B-IP.43	12° 42' 5"	6.00	0.672	1.020	0.028	-96842.287	-14081.827
B-IP.44	70° 15' 58"	2.00	1.900	3.211	0.501	-96841.534	-14084.118
B-IP.45	9° 7' 44"	69.00	3.975	7.635	0.138	-96837.969	-14096.260
B-IP.46	44° 59' 11"	10.00	4.472	8.490	0.889	-96839.206	-14096.604
B-IP.47	112° 45' 26"	5.00	7.664	9.937	4.150	-96831.597	-14108.352
B-IP.48	116° 55' 13"	3.00	4.359	6.008	2.794	-96832.971	-14111.299
B-IP.49	134° 22' 55"	1.00	2.845	3.257	1.716	-96826.331	-14114.060
B-IP.50	18° 11' 43"	7.00	0.947	1.853	0.063	-96829.520	-14118.146

IP番号	交角(IA)	半径(R)	接線長(TL)	曲線長(CL)	外線長(SL)	X 座 標	Y 座 標
B-IP.51	139° 52' 39"	1.700	4.656	4.150	3.256	-96833.277	-14120.207
B-IP.52	41° 46' 25"	19.000	4.725	8.765	0.914	-96834.053	-14120.996
B-IP.53	141° 57' 38"	1.200	3.481	2.975	2.482	-96835.650	-14114.356
B-IP.54	61° 38' 4"	6.000	3.579	6.454	0.989	-96834.153	-14121.744
B-IP.55	8° 13' 44"	18.400	1.321	2.641	0.047	-96837.733	-14118.683
B-IP.56	31° 8' 13"	5.100	1.423	2.775	0.194	-96839.751	-14120.957
B-IP.57	132° 29' 48"	1.500	3.466	3.466	2.298	-96839.493	-14125.867
B-IP.58	88° 41' 32"	2.800	2.737	4.334	1.115	-96842.521	-14125.671
B-IP.59	101° 37' 21"	2.000	2.453	3.547	1.165	-96839.844	-14127.658
B-IP.60	60° 16' 41"	6.400	3.716	7.158	1.009	-96835.614	-14126.877
B-IP.61	14° 41' 25"	13.900	1.792	3.564	0.115	-96840.044	-14130.404
B-IP.62	58° 5' 51"	5.300	1.830	3.524	0.307	-96843.353	-14128.760
B-IP.63	49° 53' 56"	6.600	3.140	6.006	0.870	-96844.143	-14132.543
B-IP.64	81° 5' 54"	2.000	1.711	2.831	0.632	-96846.179	-14128.626
B-IP.65	50° 25' 4"	5.300	2.496	4.664	0.558	-96845.123	-14132.696
B-IP.66	111° 49' 52"	1.600	2.067	2.774	1.097	-96846.081	-14127.096
B-IP.67	19° 49' 24"	11.000	1.925	3.808	0.166	-96843.864	-14124.380
B-IP.68	92° 9' 32"	2.600	2.700	4.185	1.149	-96850.571	-14129.050
B-IP.69	17° 29' 29"	12.200	1.873	3.727	0.143	-96850.023	-14133.052
B-IP.70	123° 49' 3"	1.700	3.185	3.676	1.910	-96848.464	-14132.296
B-IP.71	20° 39' 37"	13.400	2.392	4.450	0.340	-96844.252	-14132.456
B-IP.72	19° 49' 24"	5.600	0.977	1.938	0.085	-96844.715	-14131.660
B-IP.73	33° 18' 24"	15.200	4.433	8.578	0.625	-96842.043	-14145.003
B-IP.74	40° 55' 11"	29.400	9.476	18.406	1.710	-96850.553	-14150.124
B-IP.75	54° 46' 18"	10.000	5.184	9.560	1.264	-96817.479	-14091.577
B-IP.76	28° 9' 1"	20.500	5.140	10.075	0.635	-96802.264	-14096.279
B-IP.77	54° 54' 14"	8.000	4.336	7.946	1.099	-96810.055	-14090.761
B-IP.78	68° 59' 44"	15.500	10.652	18.666	3.307	-96809.273	-14075.754
B-IP.79	47° 52' 46"	18.300	8.125	15.295	1.722	-96812.361	-14078.289
B-IP.80	21° 37' 31"	13.500	2.562	4.944	0.237	-96804.423	-14091.256
B-IP.81	85° 29' 36"	14.600	13.466	21.785	5.281	-96789.391	-14060.732
B-IP.82	61° 46' 32"	18.600	11.212	11.719	3.763	-96793.233	-14065.511
B-IP.83	60° 42' 28"	14.200	8.316	15.046	2.256	-96782.523	-14080.563
B-IP.84	45° 40' 32"	20.300	7.930	15.139	1.494	-96783.497	-14085.217
B-IP.85	82° 27' 58"	11.300	10.080	16.414	3.482	-96787.227	-14096.375
B-IP.86	66° 36' 6"	9.500	6.241	11.043	1.866	-96784.903	-14090.701
C-IT.1	64° 51' 50"	7.000	4.448	7.926	1.294	-96761.937	-14166.839
C-IP.2	96° 38' 13"	5.600	7.597	9.018	4.654	-96754.473	-14160.885
C-IP.3	31° 5' 0"	14.200	3.949	7.704	0.539	-96773.561	-14171.864
C-IP.4	17° 33' 49"	12.900	2.009	3.978	0.154	-96779.467	-14172.454
C-IP.5	44° 25' 24"	5.000	1.960	3.704	0.364	-96784.713	-14177.367
C-IP.6	75° 11' 22"	5.800	4.466	7.611	1.520	-96790.511	-14162.699
C-IP.7	20° 2' 52"	7.050	1.246	2.465	0.109	-96788.761	-14158.411
C-IP.8	17° 20' 26"	13.400	2.061	4.054	0.157	-96784.472	-14156.130
C-IP.9	19° 32' 30"	22.950	3.956	7.824	0.338	-96784.094	-14145.877
C-IP.10	4° 44' 41"	60.000	2.955	5.809	0.039	-96797.703	-14143.313
C-IP.11	38° 54' 42"	5.000	1.766	3.396	0.303	-96799.481	-14145.405
C-IP.12	15° 37' 24"	5.000	0.686	1.364	0.047	-96799.663	-14150.341
C-IP.13	7° 32' 25"	15.000	0.986	1.972	0.032	-96799.899	-14151.943
C-IP.14	6° 22' 5"	18.250	1.015	2.029	0.029	-96824.977	-14154.343
C-IP.22	24° 58' 49"	12.550	2.785	5.472	0.304	-96828.703	-14155.022
C-IP.23	1° 42' 26"	53.800	0.801	1.602	0.006	-96843.713	-14142.896
C-IP.24	5° 18' 20"	53.250	2.472	4.945	0.057	-96845.156	-14141.739
C-IP.25	3° 41' 31"	53.800	1.730	3.459	0.028	-96845.213	-14140.845
C-IP.26	5° 17' 7"	27.220	1.256	2.511	0.029	-96847.156	-14138.564
C-IP.27	5° 17' 7"	27.750	1.281	2.560	0.030	-96847.527	-14138.833
C-IP.28	20° 0' 0"	6.000	1.070	2.094	0.141	-96850.253	-14109.560
C-IP.32	46° 27' 21"	3.000	1.288	2.432	0.265	-96850.049	-14103.588
D-IT.1	90° 0' 0"	2.000	2.000	3.142	0.828	-96738.723	-14211.764
D-IP.2	71° 33' 45"	1.500	1.082	1.870	0.349	-96736.178	-14196.154
D-IP.3	88° 49' 19"	1.000	0.960	1.550	0.460	-96738.451	-14196.190
D-IP.4	91° 10' 41"	1.000	1.533	2.387	0.643	-96740.753	-14197.210
D-IP.5	88° 9' 12"	1.500	1.307	2.134	0.496	-96741.623	-14199.961
D-IP.6	88° 49' 19"	2.000	1.956	3.100	0.890	-96749.927	-14193.423
D-IP.7	91° 10' 41"	0.500	0.429	0.706	0.159	-96753.457	-14190.784
B-IP.8	88° 49' 19"	1.000	0.960	1.550	0.460	-96751.473	-14199.157
B-IP.9	78° 31' 8"	3.000	2.452	4.113	0.835	-96755.264	-14197.562
B-IP.10	91° 10' 41"	1.000	1.015	1.591	0.479	-96749.173	-14200.140
B-IP.11	94° 27' 11"	2.000	2.162	3.297	0.945	-96745.954	-14201.514
B-IP.12	85° 32' 49"	1.000	0.925	1.498	0.382	-96743.643	-14202.499
B-IP.13	90° 0' 0"	1.000	1.000	1.571	0.414	-96741.613	-14203.354

特記					
	SUO・Tetor共同企業体 一級建築士　大臣登録　第372I2号 尾浦昌之	工事名称 奈義町アートの森整備工事（第一期）	図面の名称 割付平面図	縮尺 1/1200	日付 令和 8年 9月1日	No L09

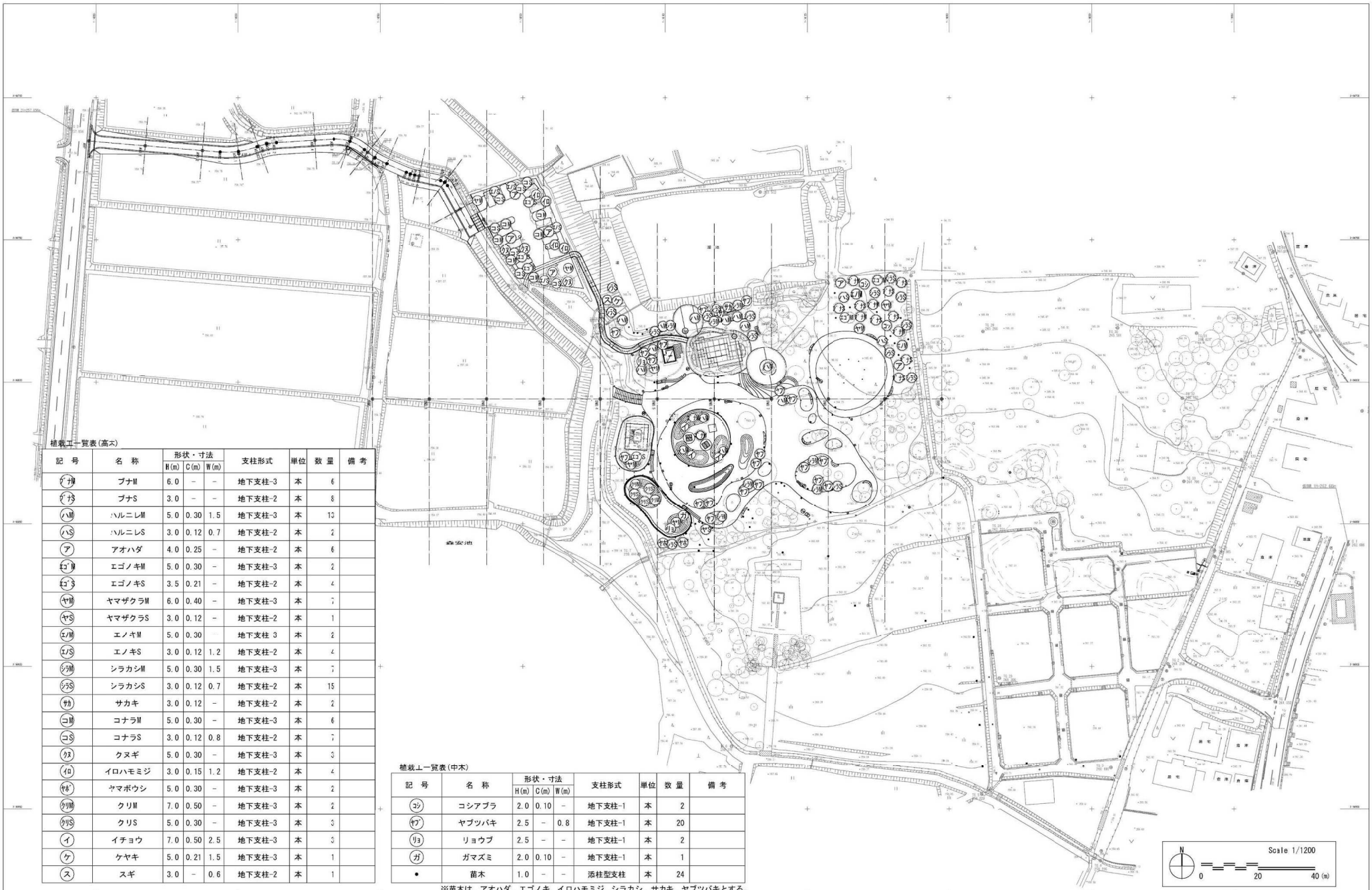

植栽工一覧表(高木)

記号	名称	形状・寸法 H(m)	C(m)	W(m)	支柱形式	単位	数量	備考
ブナM	ブナM	6.0	－	－	地下支柱-3	本	6	
ブナS	ブナS	3.0	－	－	地下支柱-2	本	8	
ハM	ハルニレM	5.0	0.30	1.5	地下支柱-3	本	13	
ハS	ハルニレS	3.0	0.12	0.7	地下支柱-2	本	2	
ア	アオハダ	4.0	0.25	－	地下支柱-2	本	6	
エゴM	エゴノキM	5.0	0.30	－	地下支柱-3	本	2	
エゴS	エゴノキS	3.5	0.21	－	地下支柱-2	本	4	
ヤM	ヤマザクラM	6.0	0.40	－	地下支柱-3	本	7	
ヤS	ヤマザクラS	3.0	0.12	－	地下支柱-2	本	1	
エノM	エノキM	5.0	0.30	－	地下支柱 3	本	2	
エノS	エノキS	3.0	0.12	1.2	地下支柱-2	本	4	
シラM	シラカシM	5.0	0.30	1.5	地下支柱-3	本	7	
シラS	シラカシS	3.0	0.12	0.7	地下支柱-2	本	15	
サカ	サカキ	3.0	0.12	－	地下支柱-2	本	2	
コM	コナラM	5.0	0.30	－	地下支柱-3	本	6	
コS	コナラS	3.0	0.12	0.8	地下支柱-2	本	7	
クヌ	クヌギ	5.0	0.30	－	地下支柱-3	本	3	
イロ	イロハモミジ	3.0	0.15	1.2	地下支柱-2	本	4	
ヤボ	ヤマボウシ	5.0	0.30	－	地下支柱-3	本	2	
クリM	クリM	7.0	0.50	－	地下支柱-3	本	2	
クリS	クリS	5.0	0.30	－	地下支柱-3	本	3	
イ	イチョウ	7.0	0.50	2.5	地下支柱-3	本	3	
ケ	ケヤキ	5.0	0.21	1.5	地下支柱-3	本	1	
ス	スギ	3.0	－	0.6	地下支柱-2	本	1	

植栽工一覧表(中木)

記号	名称	形状・寸法 H(m)	C(m)	W(m)	支柱形式	単位	数量	備考
コシ	コシアブラ	2.0	0.10	－	地下支柱-1	本	2	
ヤブ	ヤブツバキ	2.5	－	0.8	地下支柱-1	本	20	
リョ	リョウブ	2.5	－	－	地下支柱-1	本	2	
ガ	ガマズミ	2.0	0.10	－	地下支柱-1	本	1	
•	苗木	1.0	－	－	添柱型支柱	本	24	

※苗木は、アオハダ、エゴノキ、イロハモミジ、シラカシ、サカキ、ヤブツバキとする。

N

Scale 1/1200

0 20 40 (m)

特記

SUO・Tetor共同企業体 一級建築士 大田登録 第372l2l号 尾沿昌之	工事名称 奈義町アートの森整備工事（第一期）	図面の名称 植栽工平面図(1)	縮尺 1/1200	日付 令和 8年 9月1日	No L10

※既存表土および既存植生を可能な限り保全し、残存植生を確認のうえ選択除草を行う。植栽率は補植数量算定上の目安とし、現況植生の状況に応じて補植位置・数量を調整する。
※新植割合は数量算定上の暫定値。現況植生を活かすエリアは60%、新植を主体とするエリアは100%として算定する。今後、現況植生の状態・残存範囲を確認し、新植植栽率を決定する。
※マルチングは全面には行わず、新植植物の足元、施工により裸地化した箇所、雑草との競合が特に強い箇所等に必要に応じて局所的に敷設する（バークマルチ t=30）。
※既存植生を活かすため、一律の除草・刈払いは行わず、残す植物と除去する植物を選別して管理する。既存のササ類、在来多年草、林床植物等は生育状況を確認しながら保全し、
　計画植生と競合する植物、繁茂しすぎる植物、外来種等を選択的に除去する。
【ため池法面について】
※既存法面（勾配1：1.5）については、既存植生および根系を可能な限り保全し、既存地盤の攪乱を最小限に抑えるものとする。
※低木補植に先立ち、既存植生の刈払いを行う。刈払いに際しては、既存の低木・草本類の生育状況を確認しながら、保全する植物を選別するものとする。
　既存草本類は原則として残置し、必要に応じて地　上部の刈取りを行う。ただし、新植低木の生育を阻害する植物や侵略性の高い植物については、適宜除去する。
※クズ等の強勢なつる植物については、施工時に刈取り・つる切り等を行い、新植低木の生育を阻害しないよう処理する。既存法面の全面的な除根・掘削は行わない。
※新植は低木類のみとし、既存植生の状況を踏まえて部分的に補植する。植穴部分のみ掘削・土壌改良を行い、既存法面の大規模な整形は行わない。
※施工に伴い表土の流亡や侵食のおそれがある箇所については、監督員と協議のうえ、必要な対策を講じるものとする。

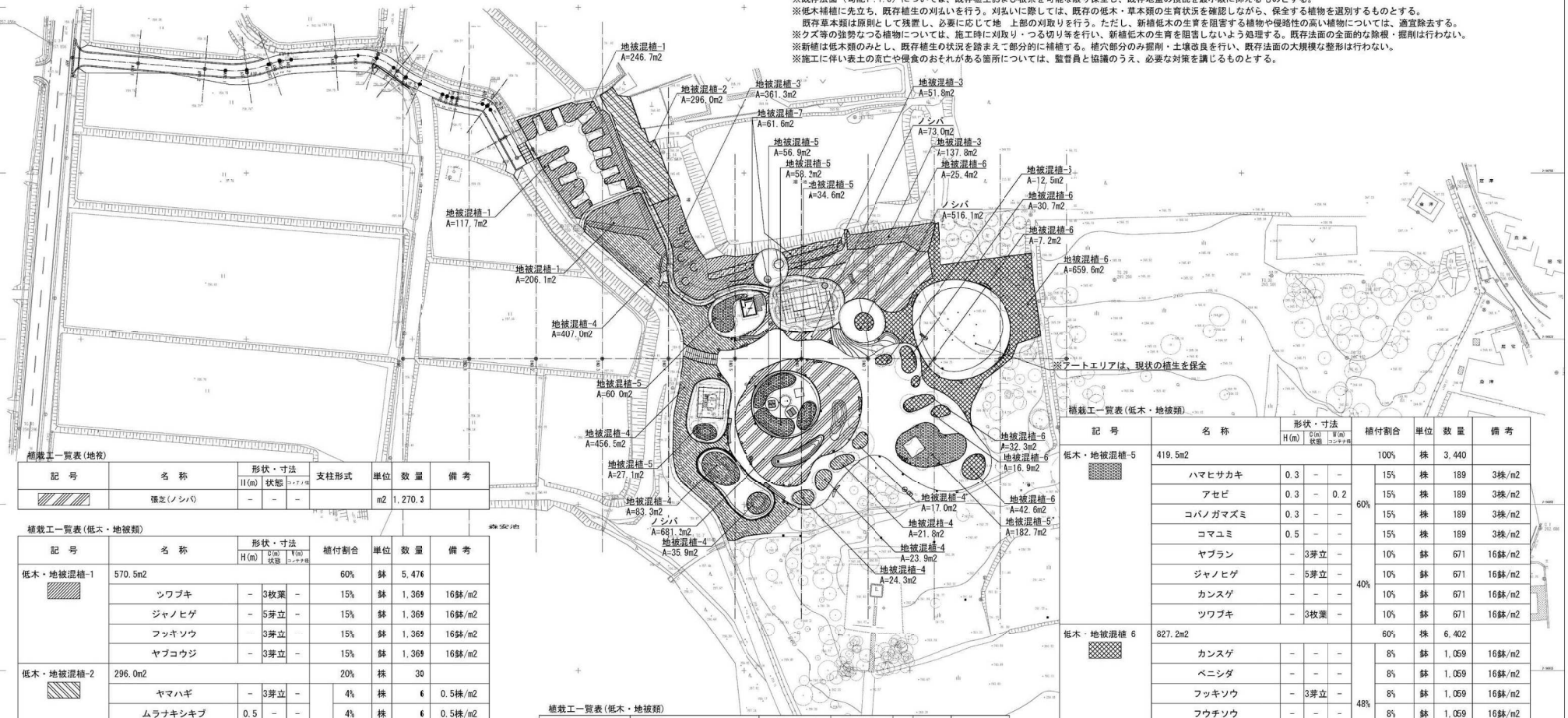

植栽工一覧表(地被)

記　号	名　称	形状・寸法 H(m)	形状・寸法 状態	形状・寸法 コンテナ径	支柱形式	単位	数　量	備　考
▨	張芝(ノシバ)	－	－	－		m2	1,270.3	

植栽工一覧表(低木・地被類)

記　号	名　称	形状・寸法 H(m)	形状・寸法 C(m) 状態	形状・寸法 W(m) コンテナ径	植付割合		単位	数　量	備　考
低木・地被混植-1 ▨	570.5m2					60%	鉢	5,476	
	ツワブキ	－	3枚葉	－		15%	鉢	1,369	16鉢/m2
	ジャノヒゲ	－	5芽立	－		15%	鉢	1,369	16鉢/m2
	フッキソウ	－	3芽立	－		15%	鉢	1,369	16鉢/m2
	ヤブコウジ	－	3芽立	－		15%	鉢	1,369	16鉢/m2
低木・地被混植-2 ▨	296.0m2					20%	株	30	
	ヤマハギ	－	3芽立	－		4%	株	6	0.5株/m2
	ムラナキシキブ	0.5	－	－		4%	株	6	0.5株/m2
	ガマズミ	0.5	－	－	20%	4%	株	6	0.5株/m2
	ウツギ	0.3	2本立	－		4%	株	6	0.5株/m2
	コマユミ	0.5	－	－		4%	株	6	0.5株/m2
低木・地被混植-3 ▨	550.9m2					20%	株	54	
	ガマズミ	0.5	－	－		4%	鉢	11	0.5鉢/m2
	アオキ	0.3	－	0.2		4%	鉢	11	0.5鉢/m2
	ヤツデ	0.3	－	－		3%	鉢	8	0.5鉢/m2
	ヤマツツジ	0.5	－	C.25	20%	3%	鉢	8	0.5鉢/m2
	ヤマブキ	0.4	2本立	－		3%	鉢	8	0.5鉢/m2
	コマユミ	0.5	－	－		3%	鉢	8	0.5鉢/m2

植栽工一覧表(低木・地被類)

記　号	名　称	形状・寸法 H(m)	形状・寸法 C(m) 状態	形状・寸法 W(m) コンテナ径	植付割合		単位	数　量	備　考
低木・地被混植-4 ▨	1,069.7m2					60%	株	6,935	
	チガヤ	－	－	－		10%	鉢	1,391	13鉢/m2
	チカラシバ	－	－	－		10%	鉢	1,391	13鉢/m2
	ススキ	－	－	－	48%	10%	鉢	1,391	13鉢/m2
	ノコンギク	－	－	－		9%	鉢	1,252	13鉢/m2
	ミズヒキ	－	－	－		9%	鉢	1,252	13鉢/m2
	ヤマハギ	－	3芽立	－		4%	株	86	2株/m2
	ムラサキシキブ	0.5	－	－	12%	4%	株	86	2株/m2
	ウツギ	0.3	2本立	－		4%	株	86	2株/m2

植栽工一覧表(低木・地被類)

記　号	名　称	形状・寸法 H(m)	形状・寸法 C(m) 状態	形状・寸法 W(m) コンテナ径	植付割合		単位	数　量	備　考
低木・地被混植-5 ▨	419.5m2					100%	株	3,440	
	ハマヒサカキ	0.3	－	－		15%	株	189	3株/m2
	アセビ	0.3	－	0.2		15%	株	189	3株/m2
	コバノガマズミ	0.3	－	－	60%	15%	株	189	3株/m2
	コマユミ	0.5	－	－		15%	株	189	3株/m2
	ヤブラン	－	3芽立	－		10%	鉢	671	16鉢/m2
	ジャノヒゲ	－	5芽立	－		10%	鉢	671	16鉢/m2
	カンスゲ	－	－	－	40%	10%	鉢	671	16鉢/m2
	ツワブキ	－	3枚葉	－		10%	鉢	671	16鉢/m2
低木・地被混植 6 ▨	827.2m2					60%	株	6,402	
	カンスゲ	－	－	－		8%	鉢	1,059	16鉢/m2
	ベニシダ	－	－	－		8%	鉢	1,059	16鉢/m2
	フッキソウ	－	3芽立	－		8%	鉢	1,059	16鉢/m2
	フウチソウ	－	－	－	48%	8%	鉢	1,059	16鉢/m2
	ヤブラン	－	3芽立	－		8%	鉢	1,059	16鉢/m2
	ジャノヒゲ	－	5芽立	－		8%	鉢	1,059	16鉢/m2
	ミツバツツジ	0.5	－	0.25		3%	株	12	0.5株/m2
	ドウダンツツジ	0.3	－	－		3%	株	12	0.5株/m2
	ヤマブキ	0.4	2本立	－	12%	3%	株	12	0.5株/m2
	ムラサキシキブ	0.5	－	－		3%	株	12	0.5株/m2
低木・地被混植-7 ▨	61.6m2					100%	株	123	
	ウバメガシ	0.5	－	－		40%	株	49	2株/m2
	アセビ	0.3	－	0.2		30%	株	37	2株/m2
	ハマヒサカキ	0.3	－	－		30%	株	37	2株/m2

特記	SUO・Tetor共同企業体 一級建築士　大石登録　第372l法号　屋治昌之	工事名称 奈義町アートの森整備工事（第一期）	図面の名称 植栽工平面図(2)	縮尺 1/1200	日付 令和 8年 9月1日	No L11

※H2～6m：平均4～6本/100㎡程度は、数量算定上の目安とし、森林タイプに応じて密度を設定する。実際の配置は1～7本/100㎡程度の粗密を設ける。
※上記は数量算定上の目安とし、均等配置とはせず粗密をつける。
既存樹、日照条件、将来計画との干渉を考慮し、配置・樹種・規格は調整する。（既存樹を含めて目標密度を考える）
※育成木(苗木)は、林縁・疎冠ギャップ・既存樹の少ない箇所等を中心に、H2～6m植栽本数の最大50%程度を目安として追加する。
※育成木(苗木)の数量は、疎種ごとに同率とする。



植栽工一覧表(先行植樹)

記号	名称	形状・寸法 H(m)	C(m)	W(m)	植付割合		単位	数量	備考
先行植樹-1	3,769.3m2				100%		本	113	3本/100m2
	コナラM	5.0	0.30	－	40%	35%	本	16	
	コナラS	3.0	0.12	0.8		65%	本	30	
	クヌギM	5.0	0.30	－	10%	35%	本	4	
	クヌギS	3.0	0.12	0.8		65%	本	7	
	ヤマザクラM	5.0	0.30	－	15%	35%	本	6	
	ヤマザクラS	3.0	0.12	－		65%	本	11	
	イロハモミジS	3.0	0.15	1.2	10%		本	11	
	アオハダS	3.0	0.12	－	10%		本	11	
	エゴノキS	3.0	0.12	0.8	10%		本	11	
	エノキM	5.0	0.30	－	5%	35%	本	2	
	エノキS	3.0	0.12	1.2		65%	本	4	
	苗木	1.0	－	－	－		本	57	新植の50%本数

※苗木は、アオハダ、エゴノキ、イロハモミジ、エノキとする。

記号	名称	形状・寸法 H(m)	C(m)	W(m)	植付割合		単位	数量	備考
先行植樹-2	3,937.8m2				100%		本	120	3本/100m2
	シラカシM	5.0	0.30	－	60%	25%	本	18	
	シラカシS	3.0	0.12	0.7		75%	本	53	
	アラカシM	5.0	0.30	－	25%	25%	本	8	
	アラカシS	3.0	0.12	0.8		75%	本	23	
	ヤブツバキS	3.0	－	0.9	7%		本	8	
	ウラジロガシS	3.0	0.12	－	4%		本	5	
	サカキS	3.0	0.12	－	4%		本	5	
	苗木	1.0	－	－	－		本	60	新植の50%本数

※苗木は、シラカシ、ヤブツバキ、サカキ、カクレミノとする。

記号	名称	形状・寸法 H(m)	C(m)	W(m)	植付割合		単位	数量	備考
先行植樹-3	295.5m2				100%		本	9	3本/100m2
	ヤマザクラM	5.0	0.30	－	25%	35%	本	1	
	ヤマザクラS	3.0	0.12	－		65%	本	1	
	イロハモミジM	5.0	0.30	－	20%	35%	本	1	
	イロハモミジS	3.0	0.15	1.2		65%	本	1	
	ヤマボウシM	5.0	0.30	－	20%	35%	本	1	
	ヤマボウシS	3.0	0.15	1.5		65%	本	1	
	クリS	5.0	0.30	－	15%		本	1	
	ヤマモモS	3.0	0.15	0.8	5%		本	1	
	ヤブツバキS	3.0	－	0.9	15%		本	1	
	苗木	1.0	－	－	－		本	5	新植の50%本数
先行植樹-4	1,777.9m2				100%		本	36	2本/100m2
	コナラM	5.0	0.30	－	100%	60%	本	22	
	コナラS	3.0	0.12	0.8		40%	本	14	
	苗木	1.0	－	－	－		本	18	新植の50%本数

※先行植樹-4の苗木は、ヤマザクラ、イロハモミジとする。
※先行植樹-5の苗木は、コナラとする。

特記

SUO・Tetor共同企業体 一級建築士 大阪登録 第372[左号 尾沿昌之	工事名称 奈義町アートの森整備工事（第一期）	図面の名称 植栽工平面図(3)	縮尺 1/1200	日付 令和 8年 9月1日	No L12

給水設備工　数量集計表

細　別	規　格	単位	数量	備　考
不断水分岐工	φ100×φ100	基	1	
量水器	100mm用	基	1	
止水栓-1	100A	基	1	
止水栓-2	20A	基	8	
散水栓	13mm,立型散水栓ボックス	基	5	
給水管-1	HPPE100,埋設シートW=150(2倍折込)	m	259.2	
給水管-2	HIVP20,埋設シートW=150(2倍折込)	m	112.2	

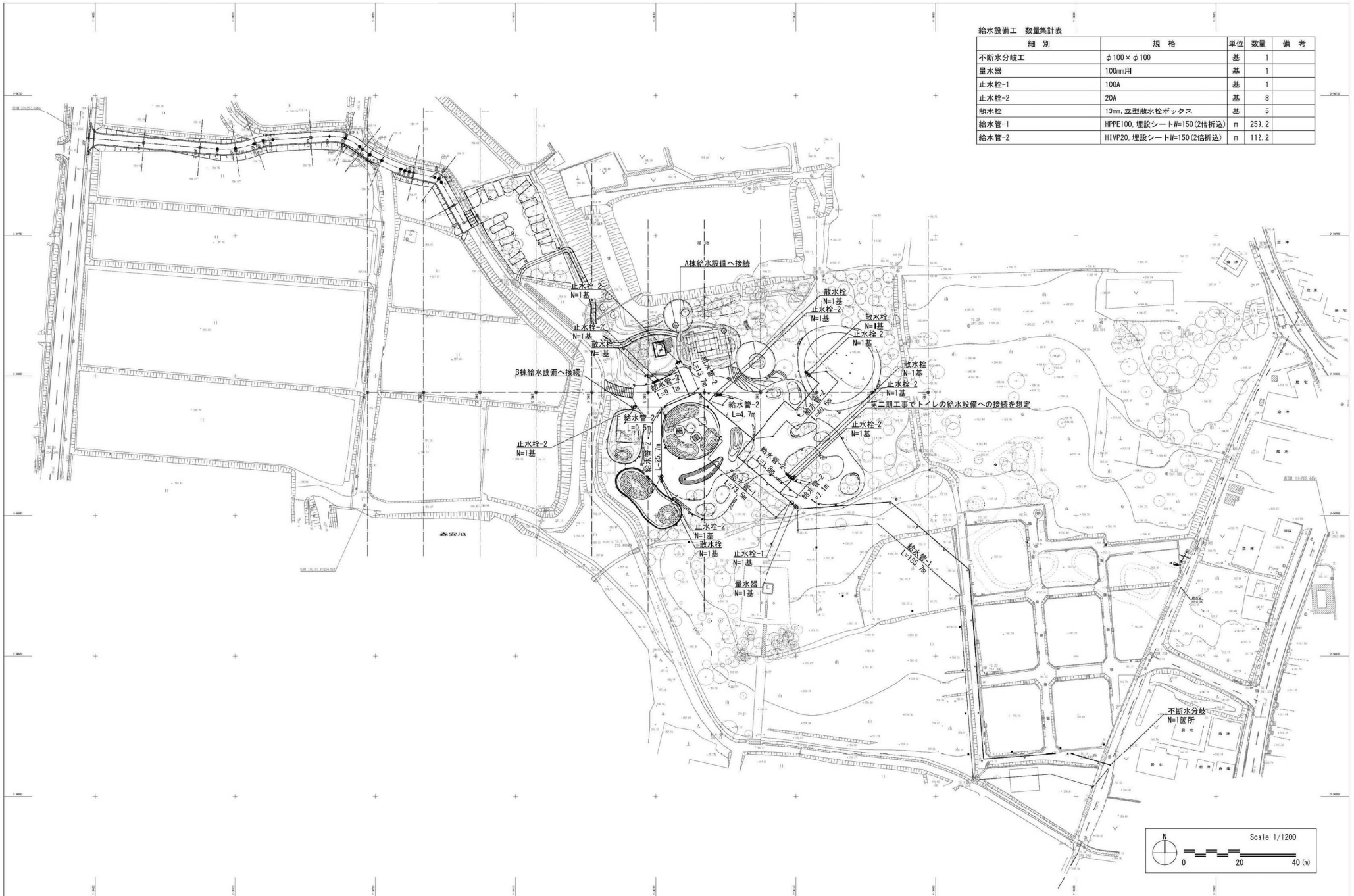

特記	SUO・Tetor共同企業体 一級建築士　大田登録　第3721法号 原訪真之	工事名称 奈義町アートの森整備工事（第一期）	図面の名称 給水設備工平面図	縮尺 1/1200	日付 令和 8年 9月1日	No L13

雨水排水設備工　数量集計表

細　別	規　格	単位	数量	備　考
浸透トレンチ	高密度ポリエチレン管φ150　有孔管	m	483.1	
ヒューム管	φ150　既設水路削孔1箇所	m	0.8	
浸透集水桝	□300 砂利ボックスグレーチング蓋	基	41	
既設集水桝嵩上げ	□710×780	基	1	
既設側溝側壁嵩上げ	t=150 H=300	m	12.1	
既設側溝蓋掛け-1	落ち蓋式U形側溝用ふた　400 3種 L=500	枚	23	
既設側溝蓋掛け-2	上ぶた式U形側溝用ふた　240 2種 L=600	枚	11	

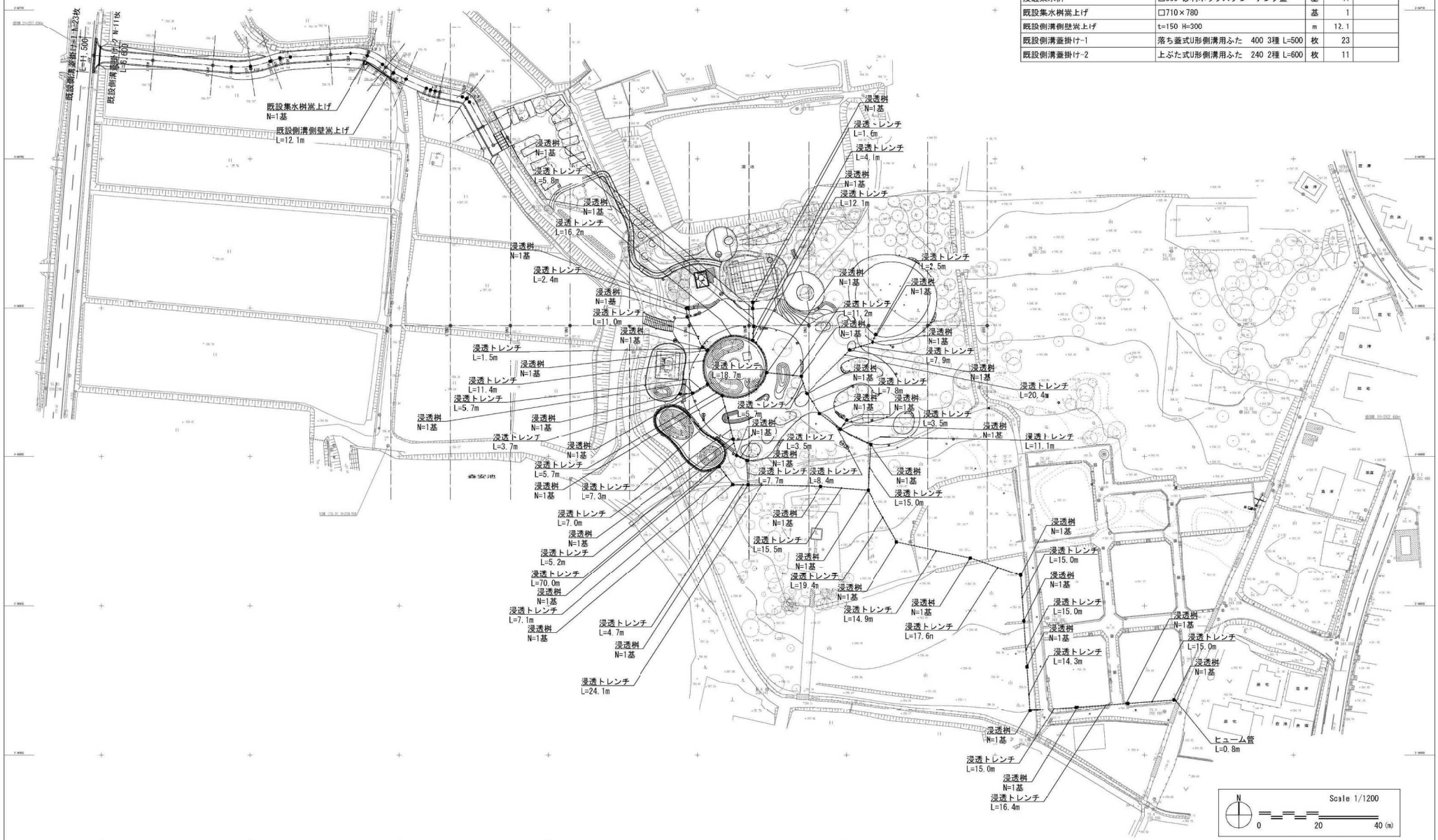

特記	SUO・Tetor共同企業体 一級建築士　大田登録　第3721法号 原訪真之	工事名称 奈義町アートの森整備工事（第一期）	図面の名称 雨水排水工設備平面図	縮尺 1/1200	日付 令和 8年 9月1日	No L14

汚水排水設備工　数量集計表

細　別	規　格	単位	数量	備　考
汚水管	VUφ150	m	275.6	
汚水桝-A	ST 150-200	基	11	
汚水桝-B	45L 150-200	基	5	
汚水桝-C	90Y 150-200	基	2	
汚水桝-D	90L 150-200	基	2	
公設桝		基	1	
取付管	小口推進取付管	m	3.3	

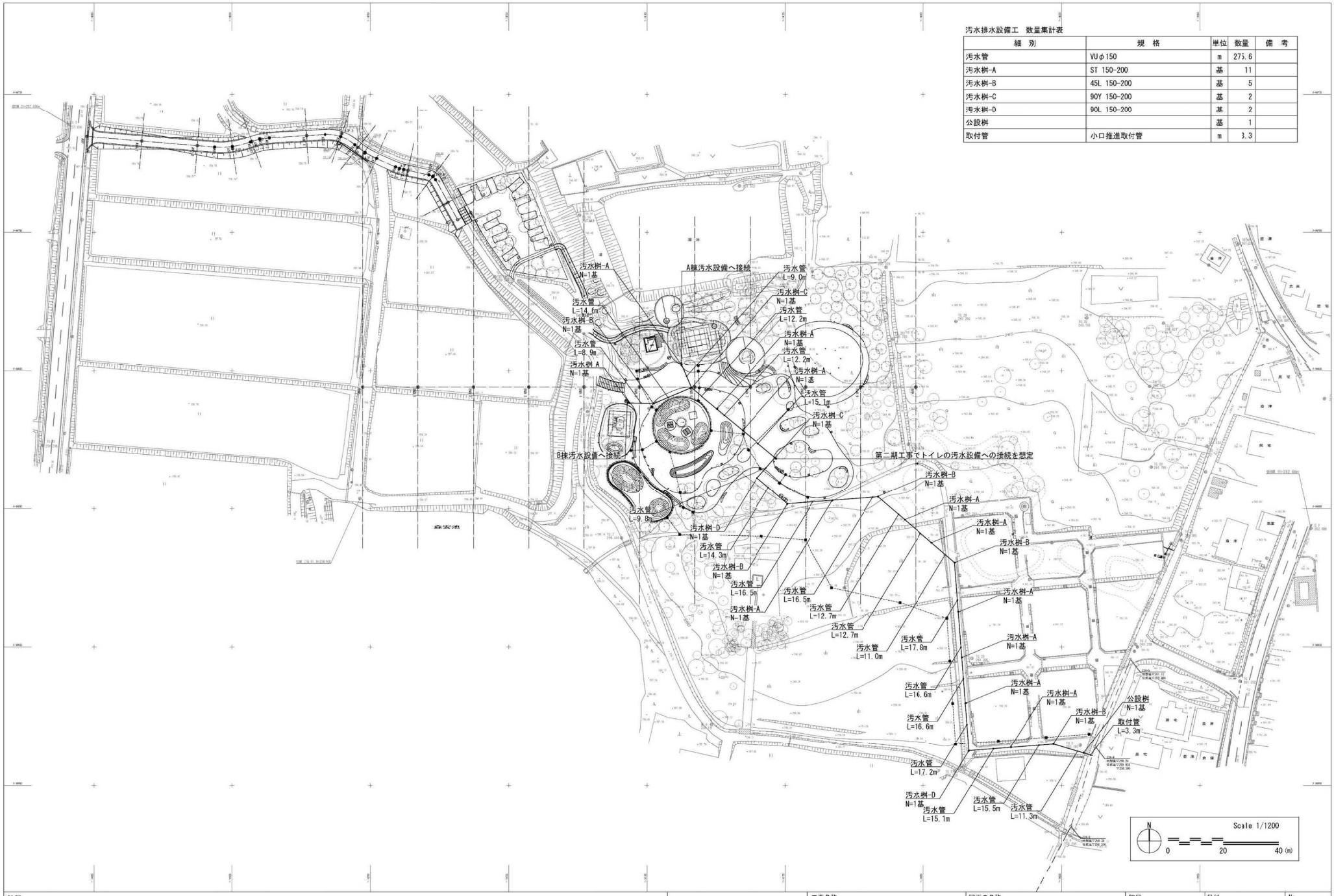

特記		工事名称	図面の名称	縮尺	日付	No
	SUO・Tetor共同企業体 一級建築士　大阪登録　第372I2号 尾follow昌之	奈義町アートの森整備工事（第一期）	汚水排水設備平面図	1/1200	令和 8年 9月1日	L15

電気設備工　数量集計表

細　別	規　格	単位	数量	備　考
ハンドホール HH	600×600×600	基	24	
分電盤 L	1φ3W, 自立型	基	1	
引込柱 W	φ114.3　L=5.5m	基	1	
ポール照明 P	100V-16VA	基	7	
庭園灯 A	100V-11VA	基	35	
スポットライト S	100V-15VA　SUSジョイントボックス付	基	48	
テープライト-1 T1	54m	式	1	
テープライト-2 T2	68m	式	1	
テープライト-3 T3	65m	式	1	
屋外用コンセント	100-1500VA	基	1	
ケーブル	EM-CE 3.5mm2×3C	m	99', 7	
	EM-CE 5.5mm2×3C	m	1387. 8	
	EM-CE 8mm2×3C	m	1215. 4	
	EM-CE 38mm2×2C	m	215	
	CET 200mm2	m	442. 6	
	VV 150-3c	m	10. 9	
電線管	FEP100	m	604. 1	
	FEP50	m	220. 3	
	FEP40	m	26. 9	
	FEP30	m	3495. 7	
埋設シート	W=150 ダブル	m	4178. 6	

配線凡例

・特記無き配線は下記による。

・地中埋込配管配線の埋め込み深さは、歩道部 GL-600mm以上とする。

・照明器具、ボックス、コンセント、分電盤、引込柱には、ED接地を施す。

・HH-13＊庭園灯 A1-10～22ケーブルを分岐材で2分岐する。

記号	回路名	ケーブル	
①	スポットポール　P1-1～7	EM-CE 5.5mm2×3C	FEP30
	芝園灯　A-1～9	EM-CE 3.5mm2×3C	FEP30
	芝園灯　A-10～22	EM-CE 3.5mm2×3C	FEP30
	芝園灯　A-23～35	EM-CE 5.5mm2×3C	FEP30
	スポットライト　S-1～8	EM-CE 3.5mm2×3C	FEP30
	スポットライト　S-9～24	EM-CE 8mm2×3C	FEP30
	スポットライト　S-25～34	EM-CE 5.5mm2×3C	FEP30
	スポットライト　S-35～48	EM-CE 8mm2×3C	FEP30
	テープライト電源　Da-1～4・Db-1	EM-CE 8mm2×3C	FEP30
	テープライト電源　Da-3～4・Db-2	EM-CE 8mm2×3C	FEP30
	テープライト電源　Da-5～6	EM-CE 5.5mm2×3C	FEP30
	コンセント　D-1	EM-CE 3.5mm2×3C ×3.5mm2	FEP50
	建築分電盤　L-1	CET 200mm2	FEP100
	建築分電盤　L-2	CET 200mm2	FEP100
	トイレ	———	FEP100
	住宅照明用予備-1	———	FEP50
	住宅照明用予備-1	———	
②	スポットポール　P1-1～7	EM-CE 5.5mm2×3C	FEP30
	芝園灯　A-1～9	EM-CE 3.5mm2×3C	FEP30
	芝園灯　A-10～22	EM-CE 3.5mm2×3C	FEP30
	芝園灯　A-23～35	EM-CE 5.5mm2×3C	FEP30
	スポットライト　S-1～8	EM-CE 3.5mm2×3C	FEP30
	スポットライト　S-9～24	EM-CE 8mm2×3C	FEP30
	スポットライト　S-25～34	EM-CE 5.5mm2×3C	FEP30
	スポットライト　S-35～48	EM-CE 8mm2×3C	FEP30
	テープライト電源　Da-1～4・Db-1	EM-CE 8mm2×3C	FEP30
	テープライト電源　Da-3～4・Db-2	EM-CE 8mm2×3C	FEP30
	テープライト電源　Da-5～6	EM-CE 5.5mm2×3C	FEP30
	コンセント　D-1	EM-CE 3.5mm2×3C ×3.5mm2	FEP50
	建築分電盤　L-1	CET 200mm2	FEP100
	建築分電盤　L-2	CET 200mm2	FEP100
	トイレ	———	FEP100
③	芝園灯　A-1～9	EM-CE 3.5mm2×3C ×2	FEP40
④	スポットポール　P1-1～7	EM-CE 5.5mm2×3C	FEP30
	芝園灯　A-1～9	EM-CE 3.5mm2×3C	FEP30
	芝園灯　A-10～22	EM-CE 3.5mm2×3C	FEP30
	芝園灯　A-23～35	EM-CE 5.5mm2×3C	FEP30
	スポットライト　S-1～8	EM-CE 3.5mm2×3C	FEP30
	スポットライト　S-9～24	EM-CE 8mm2×3C	FEP30
	スポットライト　S-25～34	EM-CE 5.5mm2×3C	FEP30
	スポットライト　S-35～48	EM-CE 8mm2×3C	FEP30
	テープライト電源　Da-1～4・Db-1	EM-CE 8mm2×3C	FEP30
	テープライト電源　Da-3～4・Db-2	EM-CE 8mm2×3C	FEP30
	テープライト電源　Da-5～6	EM-CE 5.5mm2×3C	FEP30
	コンセント　D-1	EM-CE 3.5mm2×2C ×3.5mm2	FEP50
	建築分電盤　L-1	CET 200mm2	FEP100
	建築分電盤　L-2	CET 200mm2	FEP100
⑤	芝園灯　A-1～9	EM-CE 3.5mm2×3C	FEP30
	スポットライト　S-1～8	EM-CE 3.5mm2×3C	FEP30
	コンセント　D-1	EM-CE 3.5mm2×2C ×3.5mm2	FEP50
⑥	芝園灯　A-1～9	EM-CE 3.5mm2×3C	FEP30
⑦	スポットライト　S-1～8	EM-CE 3.5mm2×3C	FEP30
	コンセント　D-1	EM-CE 3.5mm2×2C ×3.5mm2	FEP50
⑧	コンセント　D-1	EM-CE 3.5mm2×2C ×3.5mm2	FEP50
⑨	スポットポール　P1-1～7	EM-CE 5.5mm2×3C	FEP30
	芝園灯　A-10～22	EM-CE 3.5mm2×3C	FEP30
	芝園灯　A-23～35	EM-CE 5.5mm2×3C	FEP30
	スポットライト　S-9～24	EM-CE 8mm2×3C	FEP30
	スポットライト　S-25～34	EM-CE 5.5mm2×3C	FEP30
	スポットライト　S-35～48	EM-CE 8mm2×3C	FEP30
	テープライト電源　Da-1～4・Db-1	EM-CE 8mm2×3C	FEP30
	テープライト電源　Da-3～4・Db-2	EM-CE 8mm2×3C	FEP30
	テープライト電源　Da-5～6	EM-CE 5.5mm2×3C	FEP30
	建築分電盤　L-1	CET 200mm2	FEP100
	建築分電盤　L-2	CET 200mm2	FEP100
⑩	建築分電盤　L-1	CET 200mm2	FEP100

記号	回路名	ケーブル	
①	芝園灯　A-10～22	EM-CE 3.5mm2×3C	FEP30
	スポットライト　S-25～34	EM-CE 5.5mm2×3C	FEP30
	スポットライト　S-35～48	EM-CE 8mm2×3C	FEP30
	テープライト電源　Da-3～4・Db-2	EM-CE 8mm2×3C	FEP30
	テープライト電源　Da-5～6	EM-CE 5.5mm2×3C	FEP30
⑫	スポットライト　S-25～34	EM-CE 5.5mm2×3C	FEP30
	テープライト電源　Da-3～4・Db-2	EM-CE 8mm2×3C	FEP30
⑬	スポットライト　S-25～34	EM-CE 5.5mm2×3C	FEP30
⑭	テープライト電源　Da-3～4・Db-2	EM-CE 8mm2×3C	FEP30
	芝園灯　A-10～22	EM-CE 3.5mm2×3C	FEP30
⑮	スポットライト　S-35～48	EM-CE 8mm2×3C	FEP30
	テープライト電源　Da-5～6	EM-CE 5.5mm2×3C	FEP30
⑯	スポットライト　S-35～48	EM-CE 8mm2×3C	FEP30
	テープライト電源　Da-5～6	EM-CE 5.5mm2×3C	FEP30
⑰	スポットライト　S-35～48	EM-CE 8mm2×3C ×2	FEP40
⑱	スポットライト　S-35～48	EM-CE 8mm2×3C	FEP30
⑲	テープライト電源　Da-5～6	EM-CE 5.5mm2×3C	FEP30
⑳	スポットポール　P1-1～7	EM-CE 5.5mm2×3C	FEP30
	芝園灯　A-23～35	EM-CE 5.5mm2×3C	FEP30
	芝園灯　A-10～22	EM-CE 3.5mm2×3C	FEP30
	スポットライト　S-9～24	EM-CE 8mm2×3C	FEP30
	テープライト電源　Da-1～2・Db-1	EM-CE 8mm2×3C	FEP30
	建築分電盤　L-2	CET 200mm2	FEP100
㉑	スポットライト　S-9～24	EM-CE 8mm2×3C	FEP30
	テープライト電源　Da-1～2・Db-1	EM-CE 8mm2×3C	FEP30
㉒	スポットライト　S-9～24	EM-CE 8mm2×3C	FEP30
㉓	テープライト電源　Da-1～2・Db-1	EM-CE 8mm2×3C	FEP30
㉔	スポットポール　P1-1～7	EM-CE 5.5mm2×3C	FEP30
	芝園灯　A-23～35	EM-CE 5.5mm2×3C	FEP30
	芝園灯　A-10～22	EM-CE 3.5mm2×3C	FEP30
	建築分電盤　L-2	CET 200mm2	FEP100
㉕	スポットポール　P1-1～7	EM-CE 5.5mm2×3C	FEP30
	芝園灯　A-23～35	EM-CE 5.5mm2×3C	FEP30
	芝園灯　A-10～22	EM-CE 3.5mm2×3C	FEP30
㉖	スポットポール　P1-1～7	EM-CE 5.5mm2×3C	FEP30
	芝園灯　A-23～35	EM-CE 5.5mm2×3C	FEP30
㉗	スポットポール　P1-1～7	EM-CE 5.5mm2×3C ×2	FEP40
㉘	スポットポール　P1-1～7	EM-CE 5.5mm2×3C	FEP30
㉙	芝園灯　A-23～35	EM-CE 5.5mm2×3C ×3	FEP50

N

Scale 1/1200

0　20　40 (m)

特記	SUO・Tetor共同企業体 一級建築士　大西登録　第372126号 尾沼昌之	工事名称 奈義町アートの森整備工事（第一期）	図面の名称 電気設備工平面図	縮尺 1/1200	日付 令和 8年 9月1日	No L16

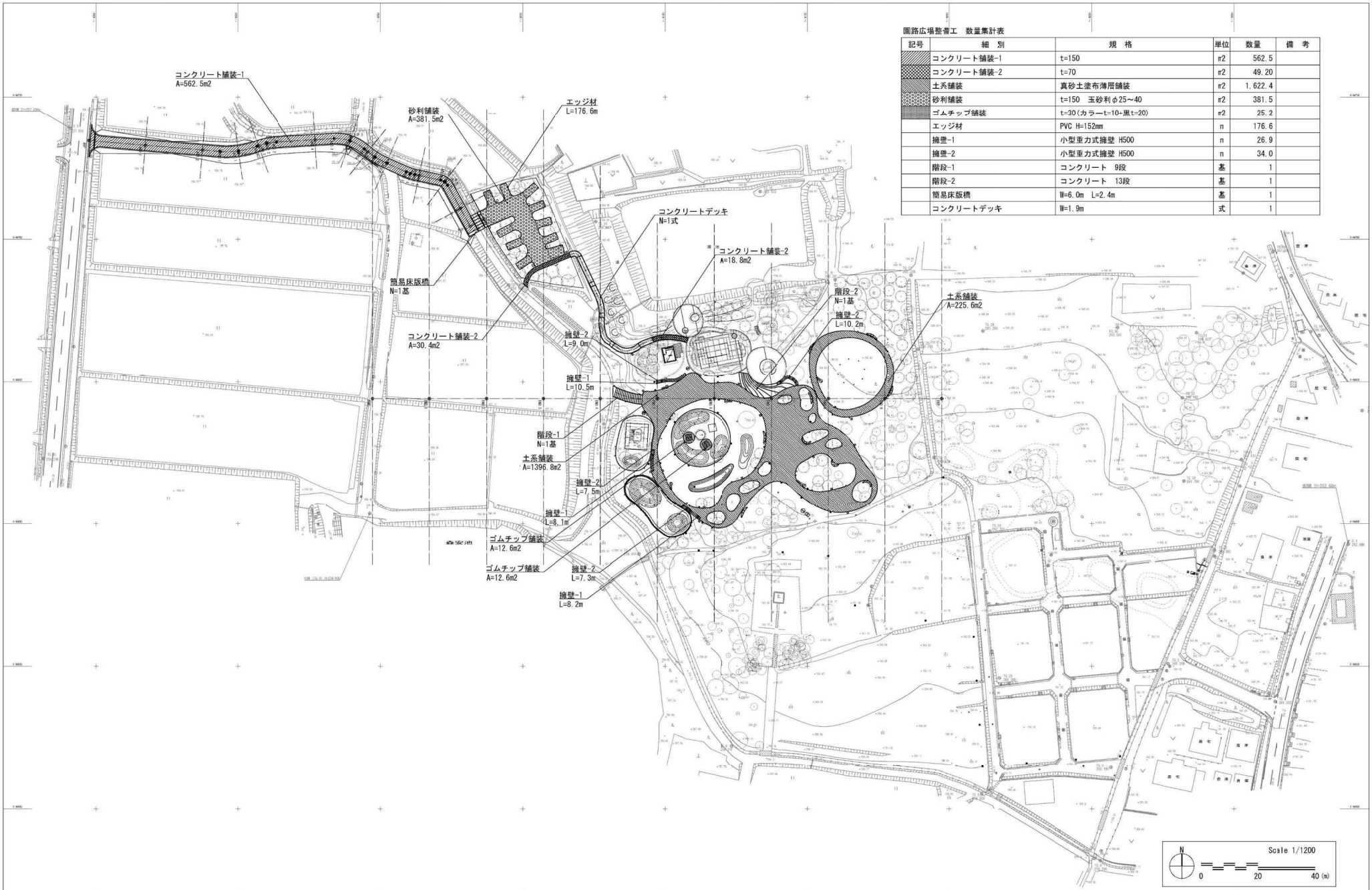

園路広場整備工　数量集計表

記号	細　別	規　格	単位	数量	備　考
	コンクリート舗装-1	t=150	㎡	562.5	
	コンクリート舗装-2	t=70	㎡	49.20	
	土系舗装	真砂土塗布薄層舗装	㎡	1,622.4	
	砂利舗装	t=150　玉砂利φ25～40	㎡	381.5	
	ゴムチップ舗装	t=30(カラーt=10-黒t=20)	㎡	25.2	
	エッジ材	PVC H=152mm	m	176.6	
	擁壁-1	小型重力式擁壁 H500	m	26.9	
	擁壁-2	小型重力式擁壁 H500	m	34.0	
	階段-1	コンクリート　9段	基	1	
	階段-2	コンクリート　13段	基	1	
	簡易床版橋	W=6.0m　L=2.4m	基	1	
	コンクリートデッキ	W=1.9m	式	1	

特記		工事名称	図面の名称	縮尺	日付	No
	SUO・Tetor共同企業体 一級建築士　大臣登録　第372l2l号 尾follow 昌之	奈義町アートの森整備工事（第一期）	園路広場整備工平面図	1/1200	令和 8年 9月1日	L17

遊戯施設整備工　数量集計表

細　別	規　格	単位	数量	備　考
遊具-1	FRP製 家型遊具	基	2	
遊具-2	ゴムチップ＋人工芝 だんだんばたけ	基	1	
遊具-3		基	1	支給品

サービス施設整備工　数量集計表

細　別	規　格	単位	数量	備　考
ベンチ-1	FRP製 L4060×W867×H400	基	6	
ベンチ-2	FRP製 L3226×W1486×H400	基	3	
スラブ-1	現場打ちコンクリート	基	1	
スラブ-2	現場打ちコンクリート	基	1	

管理施設整備工　数量集計表

細　別	規　格	単位	数量	備　考
手すり	H850 鋼製　溶融亜鉛メッキ	m	126.4	
粗朶柵工	H1000	m	83.1	



特記	SUO・Tetor共同企業体 一級建築士　大田登録　第3721法号 原訪真之	工事名称 奈義町アートの森整備工事（第一期）	図面の名称 施設工平面図	縮尺 1/1200	日付 令和 8年 9月1日	No L18

撤去工　数量集計表

記号	細　別	規　格	単位	数量	備　考
	アスファルト舗装切断	t=50	m	304.2	
	アスファルト舗装破砕	t=50	m2	161.8	
	石畳 撤去	t=50	m2	37.5	
	コンクリートブロック 撤去	W=150 H=300	m	23.2	
	側溝-1 撤去	U300	m	50.6	
	側溝-2 撤去	U500	m	1.9	
	ます 撤去	□600	基	3	
	ハンドホール 撤去	φ600	基	2	
	高木伐採・抜根-1	枯死樹木	本	6	
	高木伐採・抜根-2	H10.0 CO.45 W4.0(ニワウルシ)	本	1	

ます 撤去
N=1基
側溝-1 撤去
L=35.6m
ます 撤去
N=1基
石畳 撤去
A=37.5m2
ます 撤去
N=1基
電柱
(別途移設)
コンクリートブロック 撤去
L=23.2m
電柱
(別途移設)
高木伐採・抜根-1
N=1本
高木伐採・抜根-1
N=1本
電柱
(別途移設)
高木伐採・抜根-1
N=1本
高木伐採・抜根-1
N=1本
高木伐採・抜根-1
N=1本
高木伐採・抜根-2
N=1本
電柱
(別途移設)
As舗装 破砕
A=2.7m2
As舗装 切断
L=9.1m
高木伐採・抜根-1
N=1本
側溝-1 撤去
L=2.1m
As舗装 破砕
A=87.7m2
As舗装 切断
L=148.7m
ハンドホール 撤去
N=1基
側溝-2 撤去
L=1.9m
ハンドホール 撤去
N=1基
側溝-1 撤去
L=0.7m
側溝-1 撤去
L=0.7m
側溝-1 撤去
L=5.0m
側溝-1 撤去
L=3.0m
側溝-1 撤去
L=2.2m
側溝-1 撤去
L=1.3m
As舗装 破砕
A=14.8m2
As舗装 切断
L=48.5m
As舗装 破砕
A=5.8m2
As舗装 切断
L=19.5m
As舗装 破砕
A=50.8m2
As舗装 切断
L=78.5m

N
Scale 1/1200
0　20　40(m)

特記		工事名称	図面の名称	縮尺	日付	No
	SUO・Tetor共同企業体 一級建築士　大臣登録　第372I念号 尾沿昌之	奈義町アートの森整備工事（第一期）	撤去工平面図	1/1200	令和 8年 9月1日	L19

単独植穴詳細図

S=1:40

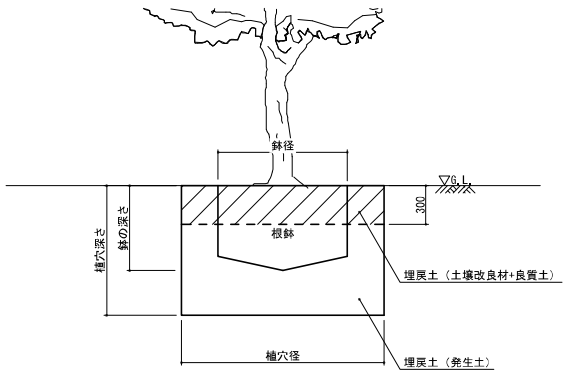

鉢容量及び植穴容量

1本当り

形状	高木：幹周(cm) 中低木：高さ(cm)	鉢　径 (cm)	鉢の深さ (cm)	植穴径 (cm)	植穴深さ (cm)	鉢容量 (m3)	植穴容量 (m3)	埋戻量 (m3)	備　考
高木	10未満	33	25	69	37	0.017	0.09	0.073	
	10以上 15 〃	38	28	75	40	0.028	0.14	0.112	
	15以上 20 〃	47	33	87	46	0.061	0.27	0.209	
	20以上 25 〃	57	39	99	53	0.110	0.44	0.330	
	25以上 30 〃	66	45	111	59	0.170	0.65	0.480	
	30以上 35 〃	71	48	117	62	0.210	0.76	0.550	
	35以上 45 〃	90	59	141	75	0.400	1.34	0.940	
	45以上 60 〃	113	74	171	90	0.740	2.28	1.54	
	60以上 75 〃	141	91	207	109	1.320	3.70	2.38	
	75以上 90 〃	170	108	243	128	2.080	5.45	3.37	
中低木	30未満	15	8	29	23	0.001	0.015	0.014	
	30以上 50 〃	17	10	33	26	0.002	0.022	0.020	
	50以上 80 〃	20	12	37	28	0.004	0.030	0.026	
	80以上 100 〃	22	13	41	31	0.005	0.040	0.036	
	100以上 150 〃	26	16	46	35	0.008	0.057	0.049	
	150以上 200 〃	30	19	54	40	0.013	0.090	0.077	
	200以上 250 〃	35	23	61	46	0.022	0.133	0.111	
	250以上 300 〃	40	26	69	51	0.032	0.188	0.156	

土壌改良材及び肥料等標準使用量

1本当り

形状	高木　：幹周(cm) 中低木：高さ(cm)	深さ30cmまでの埋戻し土量 (m3)	10%の施用量			備　考
			容　量 (ℓ)	質　量 ピートモス (kg)	質　量 バーク堆肥 (kg)	
高木	10未満	0.086	8.6	2.2	4.3	
	10以上 15 〃	0.098	9.8	2.5	4.9	
	15以上 20 〃	0.126	12.6	3.3	6.3	
	20以上 25 〃	0.154	15.4	4.0	7.7	
	25以上 30 〃	0.187	18.7	4.9	9.4	
	30以上 35 〃	0.203	20.3	5.3	10.2	
	35以上 45 〃	0.277	27.7	7.2	13.9	
	45以上 60 〃	0.388	38.8	10.1	19.4	
	60以上 75 〃	0.541	54.1	14.1	27.1	
	75以上 90 〃	0.710	71.0	18.5	35.5	
中低木	30未満	0.011	1.1	0.29	0.55	
	30以上 50 〃	0.016	1.6	0.42	0.8	
	50以上 80 〃	0.021	2.1	0.55	1.1	
	80以上 100 〃	0.029	2.9	0.75	1.5	
	100以上 150 〃	0.034	3.4	0.88	1.7	
	150以上 200 〃	0.048	4.8	1.2	2.4	
	200以上 250 〃	0.059	5.9	1.5	3.0	
	250以上 300 〃	0.074	7.4	1.9	3.7	

※出典：造園修景積算マニュアル

添柱型支柱

S=1:20

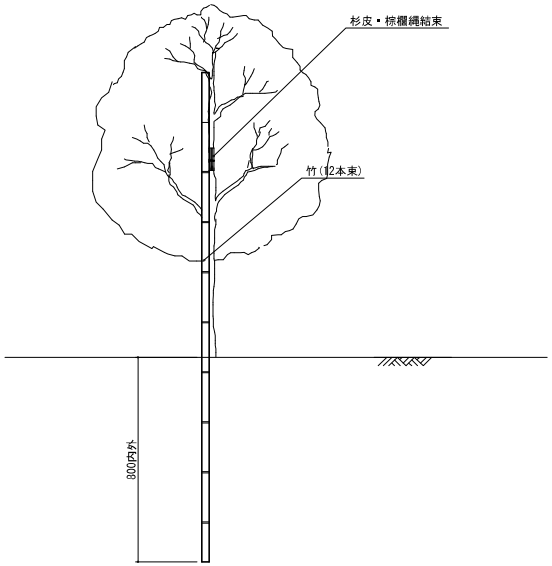

特記		工事名称	図面の名称	縮尺	日付	No.
	SUO・Tetor共同企業体 一級建築士 大臣登録 第37212号 増元貴之	奈義町アートの森整備工事（第一期）	植栽工詳細図(1)	図 示	令和 8年 9月1日	L20

地下支柱-1詳細図

図 示

施工断面図 S=1:10

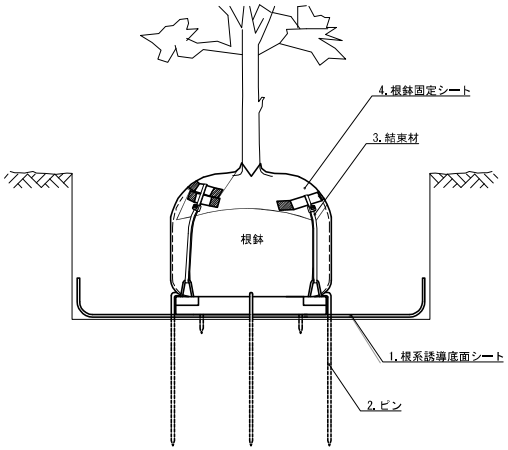

根系誘導底面シート S=1:10

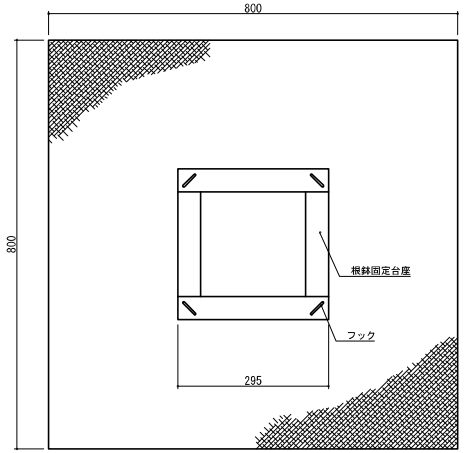

根鉢固定シート S=1:10

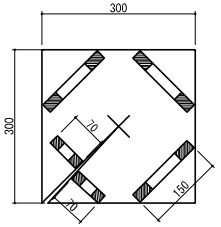

施工平面図 S=1:10

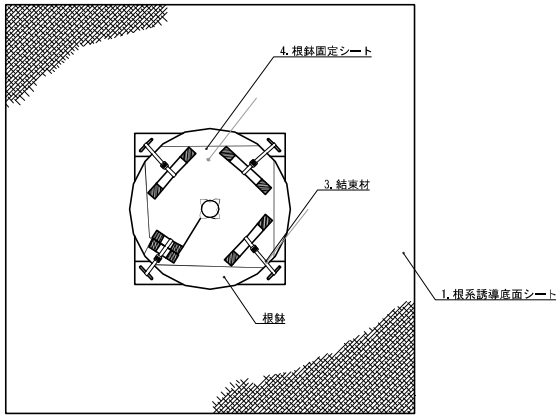

ピン S=1:5

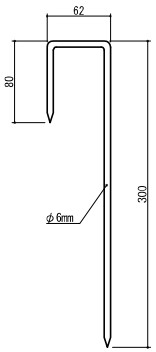

結束材

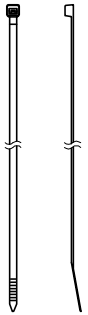

指示なき寸法公差は、“JIS B 0405”
規格の公差等級JIS B 0405-vによる。

NO.	部品名	単位	数量
1	根系誘導底面シート	枚	1
2	ピン	本	4
3	結束材	本	4
4	根鉢固定シート	枚	1
対応樹木規格	H＝3.0m未満		
最大根鉢径	0.35m以下		

特記		工事名称	図面の名称	縮尺	日付	No.
	SUO・Tetor共同企業体 一級建築士 大臣登録 第37212号 増弥貴之	奈義町アートの森整備工事（第一期）	植栽工詳細図(2)	図 示	令和 8年 9月1日	L21

地下支柱-2詳細図

図 示

施工平面図 S=1:15

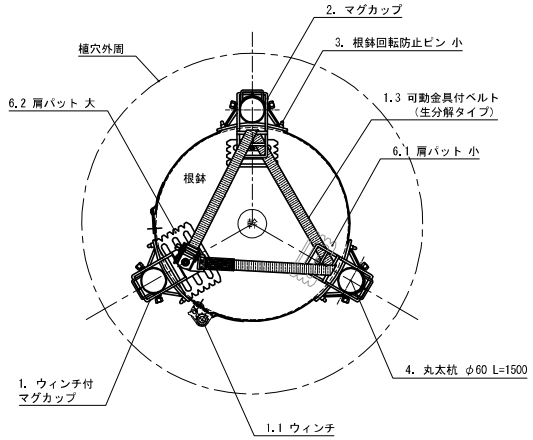

施工断面図 S=1:15

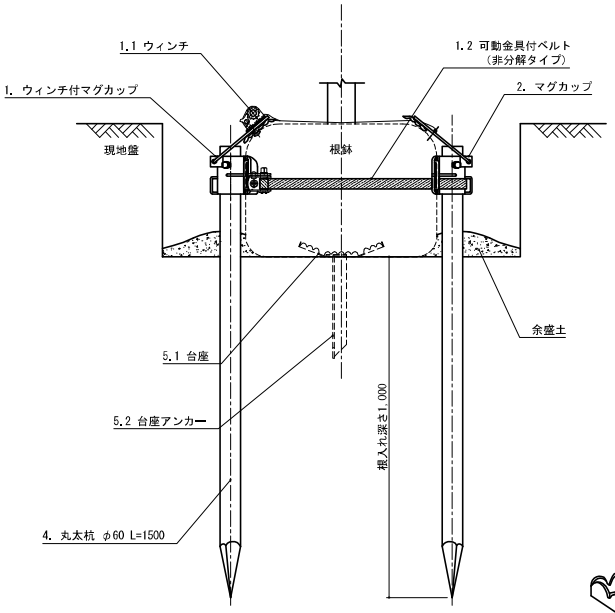

1.1ウインチ S=1:3

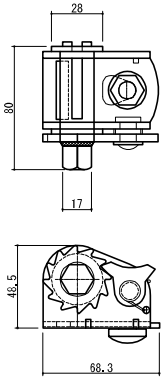

1.2 可動金具付ベルト(非分解タイプ) S=1:3

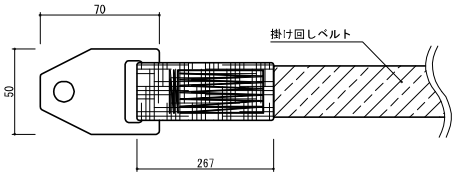

1.3 可動金具付ベルト(生分解タイプ) S=1:3

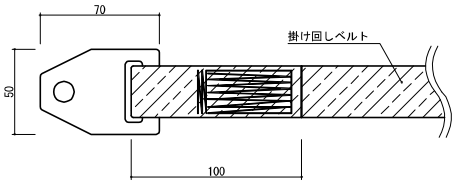

3. 根鉢回転防止ピン 小 S=1:3

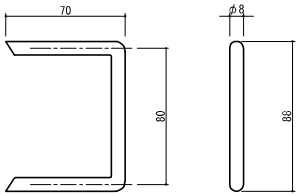

5.1 台座 S=1:5

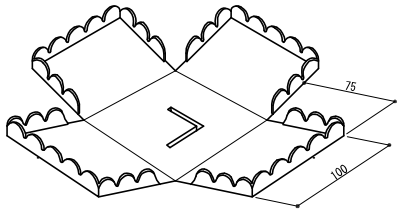

5.2 台座アンカー S=1:5

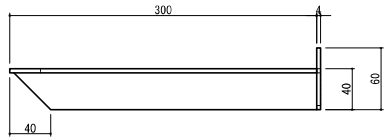

1. ウィンチ付マグカップ詳細図 S=1:5

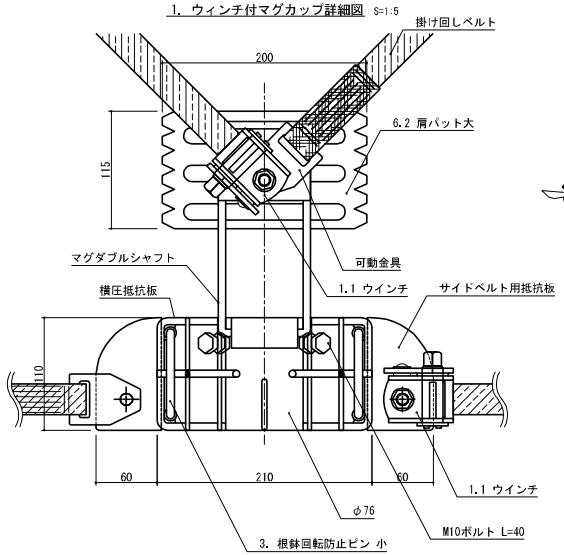

側 面 図　平 面 図 S=1:10

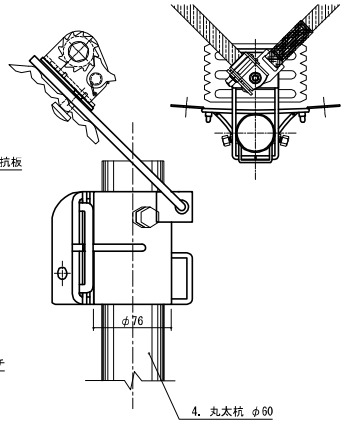

2.マグカップ詳細図 S=1:5

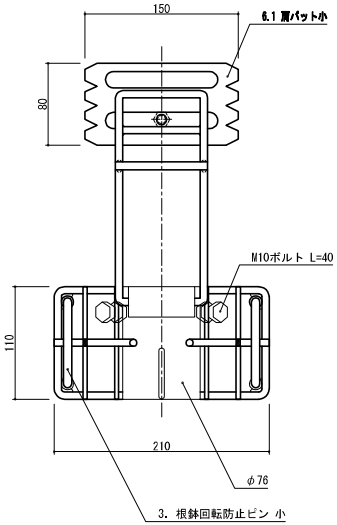

側 面 図　平 面 図 S=1:10

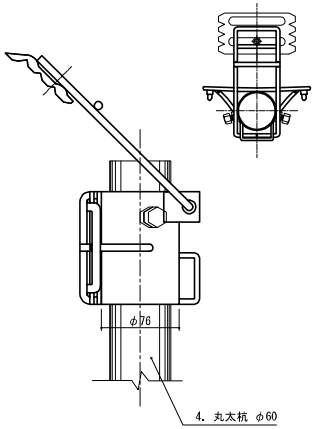

指示なき寸法公差は、“JIS B 0405”
規格の公差等級JIS B 0405-vによる。

NO.	部品名	数量
1	ウィンチ付マグカップ	1
2	マグカップ	2
1.1	ウインチ	(2)
1.2	可動金具付ベルト（非分解タイプ） L=2.5m	(1)
1.3	可動金具付ベルト（生分解タイプ） L=2.5m	(1)
3	根鉢回転防止ピン 小	6
4	丸太杭 φ60（呼び径） L=1.5m （別売）	3
5.1	台座	(1)
5.2	台座アンカー	(1)
6.1	肩パット 小	2
6.2	肩パット 大	1
対応樹木規格（国土交通省規格）	C=0.18～0.29m H=3.0～4.0m程度	

特記

SUO・Tetor共同企業体 一級建築士 大臣登録 第37212号 増元貴之	工事名称 奈義町アートの森整備工事（第一期）	図面の名称 植栽工詳細図(3)	縮尺 図 示	日付 令和 8年 9月1日	No. L22

地下支柱-3詳細図

図 示

施工平面図 S=1:15

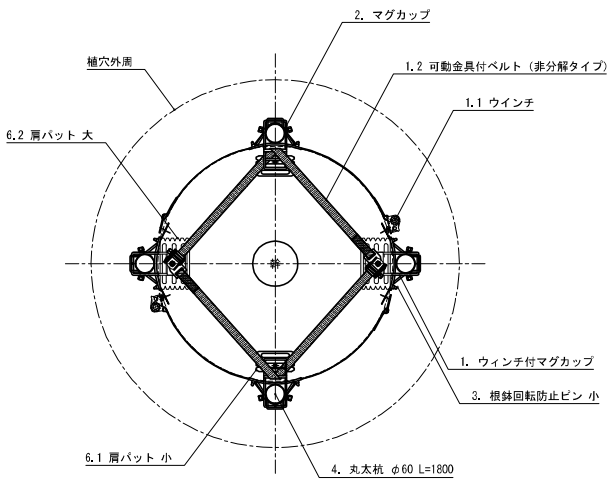

施工断面図 S=1:15

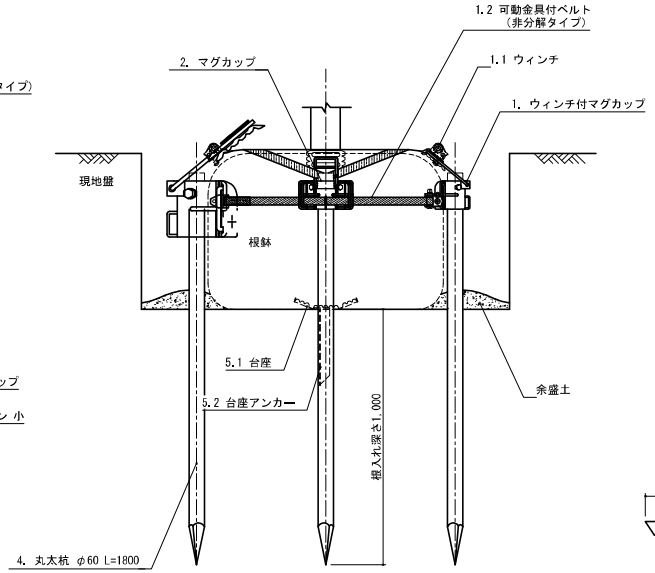

1.1ウインチ S=1:3

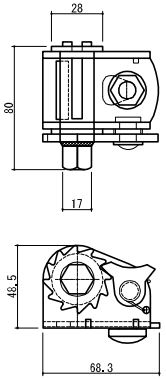

1.2 可動金具付ベルト(非分解タイプ) S=1:3

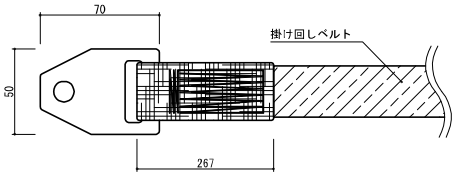

5.1 台座 S=1:5

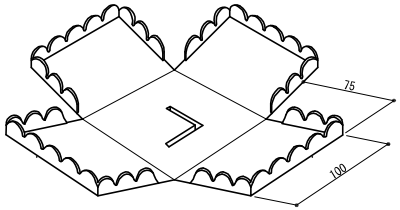

3. 根鉢回転防止ピン 小 S=1:3

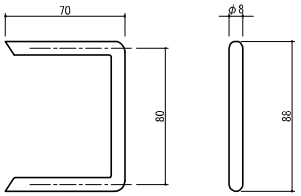

5.2 台座アンカー S=1:5

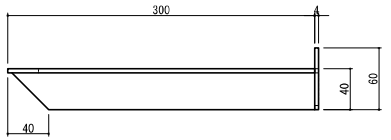

1. ウィンチ付マグカップ詳細図 S=1:5

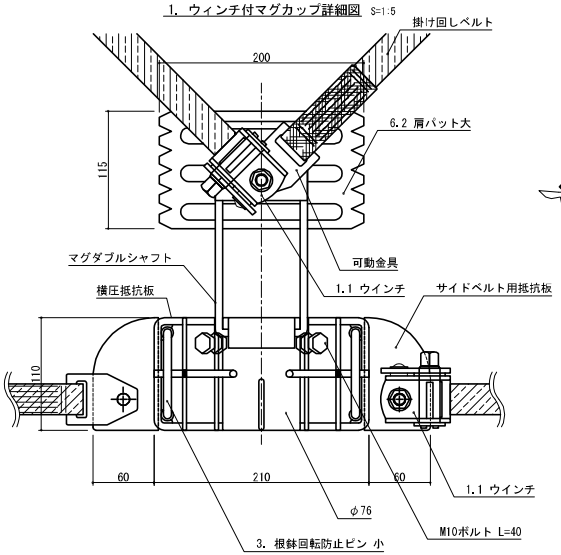

側 面 図　平 面 図 S=1:10

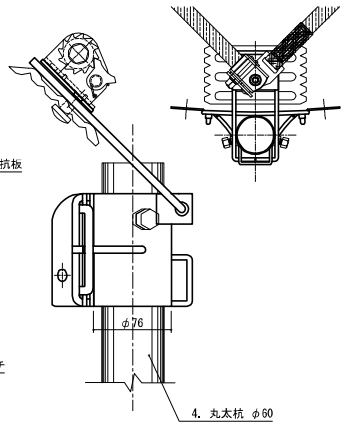

2.マグカップ詳細図 S=1:5

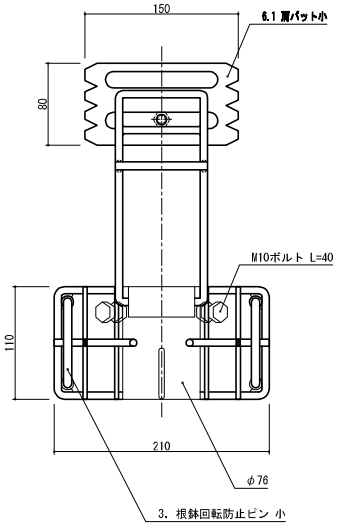

側 面 図　平 面 図 S=1:10

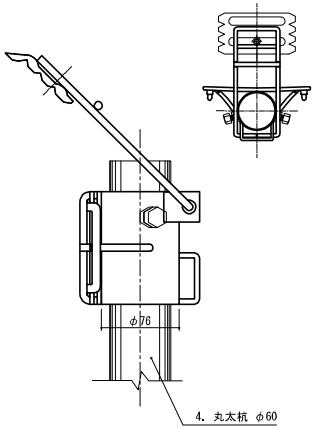

指示なき寸法公差は、“JIS B 0405 ”
規格の公差等級JIS B 0405-vによる。

NO.	部品名	数量
1	ウィンチ付マグカップ	2
2	マグカップ	2
1.1	ウインチ	(4)
1.2	可動金具付ベルト（非分解タイプ） L=2.5m	(4)
3	根鉢回転防止ピン 小	8
4	丸太杭 φ60（呼び径） L=1.8m （別売）	4
5.1	台座	(1)
5.2	台座アンカー	(1)
6.1	肩パット 小	2
6.2	肩パット 大	2
対応樹木規格（国土交通省規格）	C=0.3～0.59m H=4.0～5.5m程度	

特記	SUO・Tetor共同企業体	工事名称	図面の名称	縮尺	日付	No.
	一級建築士 大臣登録 第372122号 樹防良之	奈義町アートの森整備工事（第一期）	植栽工詳細図(4)	図 示	令和 8年 9月1日	L23

量水器BOX(参考図)　S=1:20

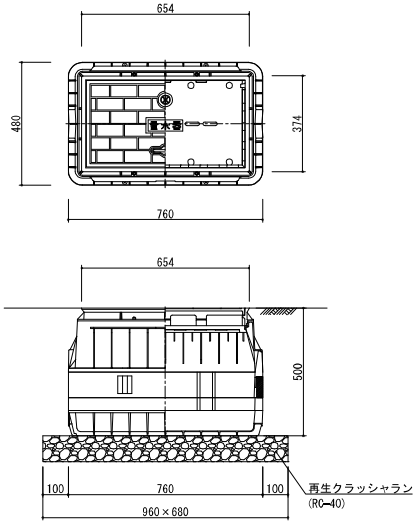

止水栓-1　S=1:20

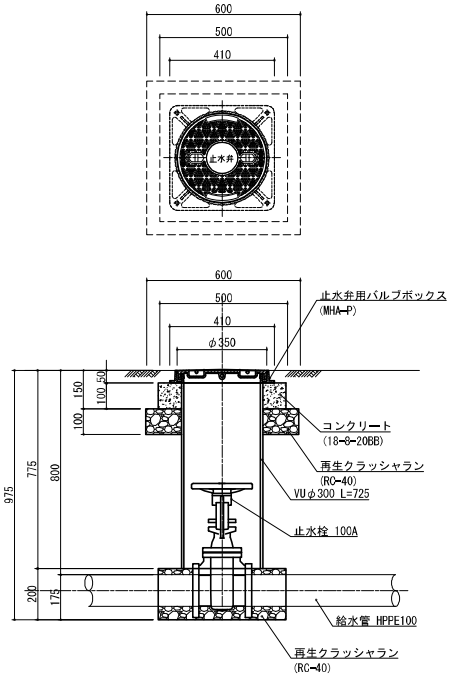

止水栓-2　S=1:20

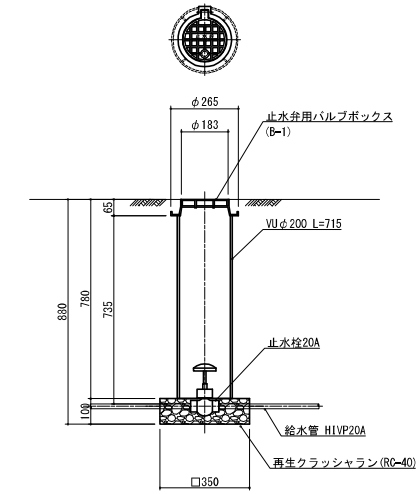

散水栓　S=1:20

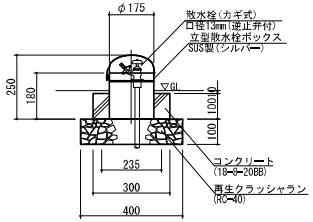

給水管-1,2　S=1:20

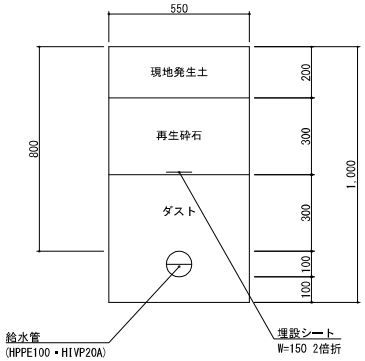

特記		工事名称	図面の名称	縮尺	日付	No.
	SUO・Tetor共同企業体 一級建築士 大臣登録 第37212号 増宮貴之	奈義町アートの森整備工事（第一期）	給水設備工詳細図	1/20	令和 8年 9月1日	L24

浸透トレンチ　S=1:20

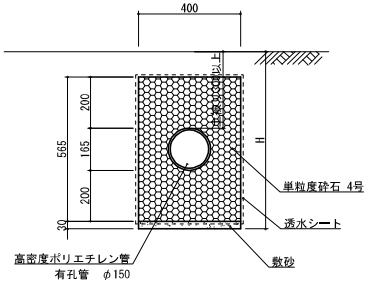

ヒューム管　S=1:10

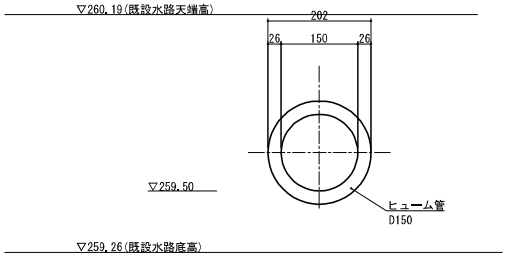

浸透集水桝　S=1:20

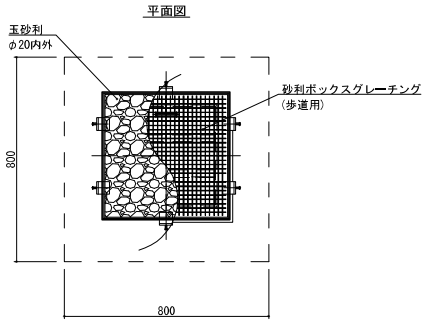

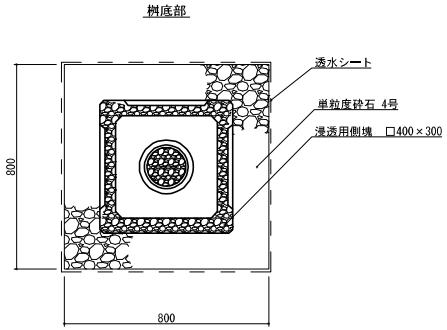

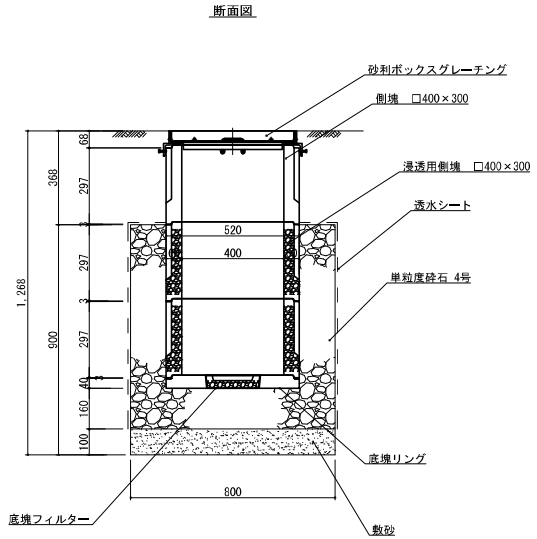

特記	SUO・Tetor共同企業体 一級建築士　大臣登録　第37212号 増宮貴之	工事名称 奈義町アートの森整備工事（第一期）	図面の名称 雨水排水設備工詳細図(1)	縮尺 図 示	日付 令和 8年 9月1日	No. L25

既設集水桝嵩上げ

S=1:20

平面図

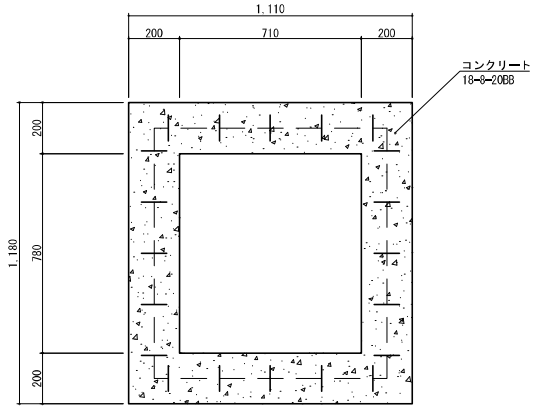

断面図

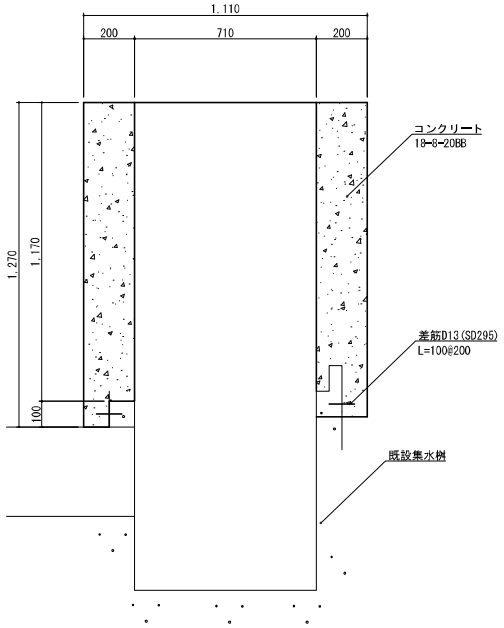

既設側溝側壁嵩上げ

S=1:20

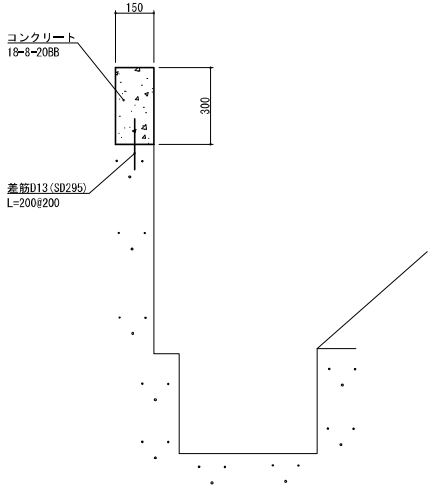

既設側溝蓋掛け-1

S=1:10

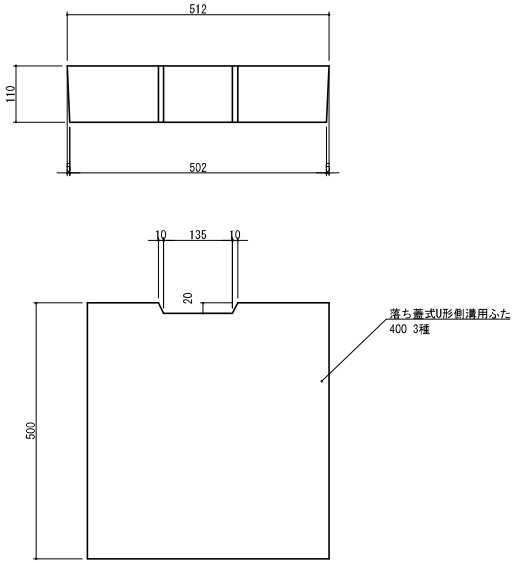

既設側溝蓋掛け-2

S=1:20

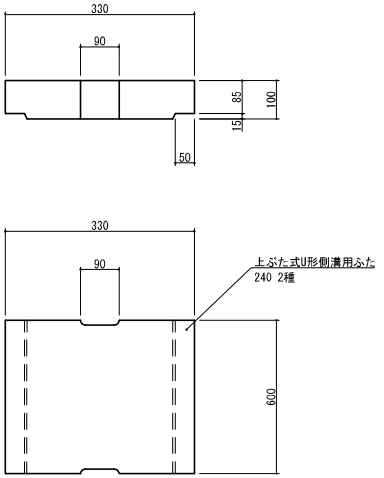

特記	SUO・Tetor共同企業体 一級建築士 大臣登録 第372122号 樹防良之	工事名称 奈義町アートの森整備工事（第一期）	図面の名称 雨水排水設備工詳細図(2)	縮尺 図 示	日付 令和 8年 9月1日	No. L26

汚水管　S=1:20

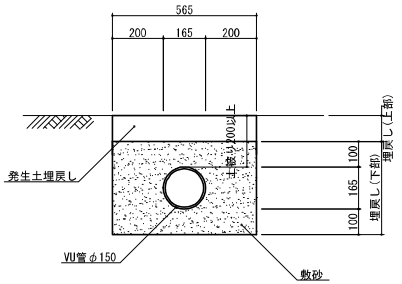

汚水桝-A, B, C, D　S=1:20

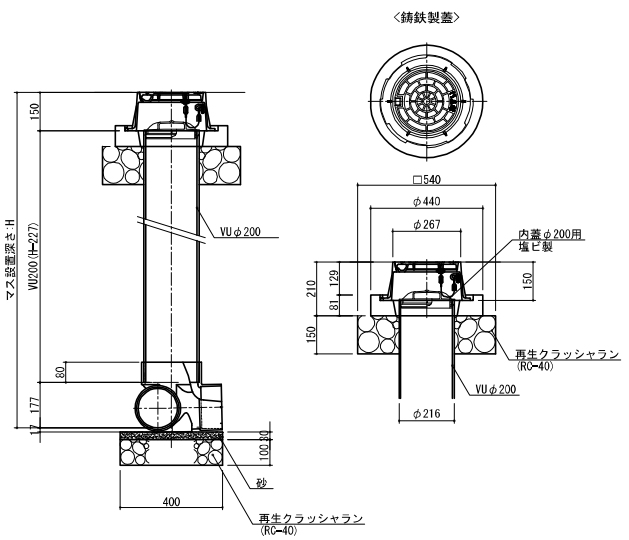

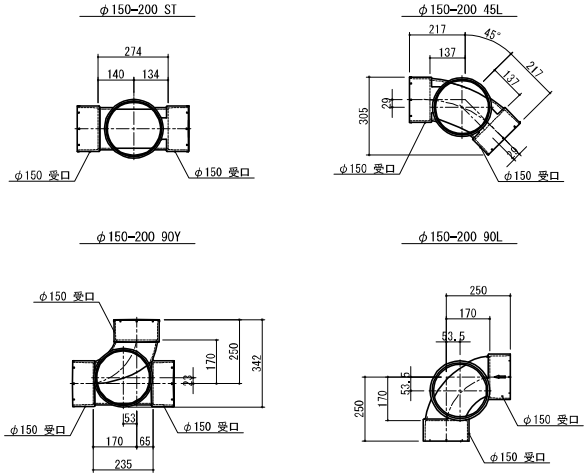

寸法表　(mm)

桝 番 号	桝 形 式	桝高(H)	VU200(h)	蓋 規 格	備　考
汚水桝-A	φ150-200 ST	860	630	鋳鉄製防護蓋φ200	※桝高は、平均としている。
汚水桝-B	φ150-200 45L	860	630	鋳鉄製防護蓋φ200	※桝高は、平均としている。
汚水桝-C	φ150-200 90Y	860	630	鋳鉄製防護蓋φ200	※桝高は、平均としている。
汚水桝-D	φ150-200 90L	860	630	鋳鉄製防護蓋φ200	※桝高は、平均としている。

公設桝　S=1:20

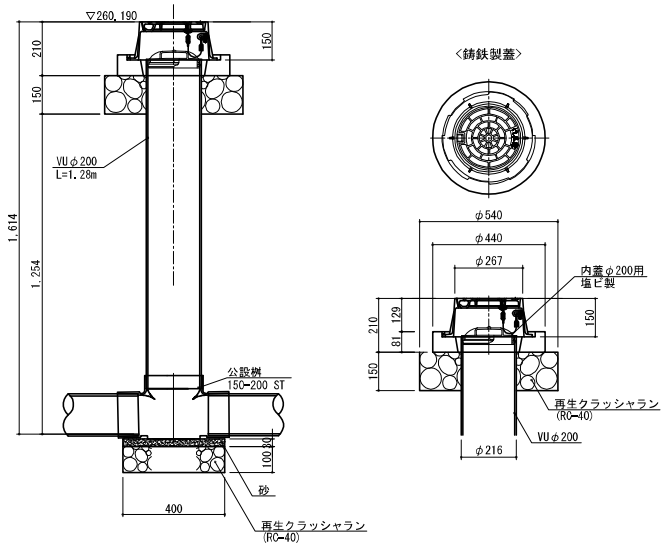

特記		工事名称	図面の名称	縮尺	日付	No.
	SUO・Tetor共同企業体 一級建築士　大臣登録　第37212号 増宮貴之	奈義町アートの森整備工事（第一期）	汚水排水設備工詳細図	図 示	令和 8年 9月1日	L27

ポール照明

S=1:30

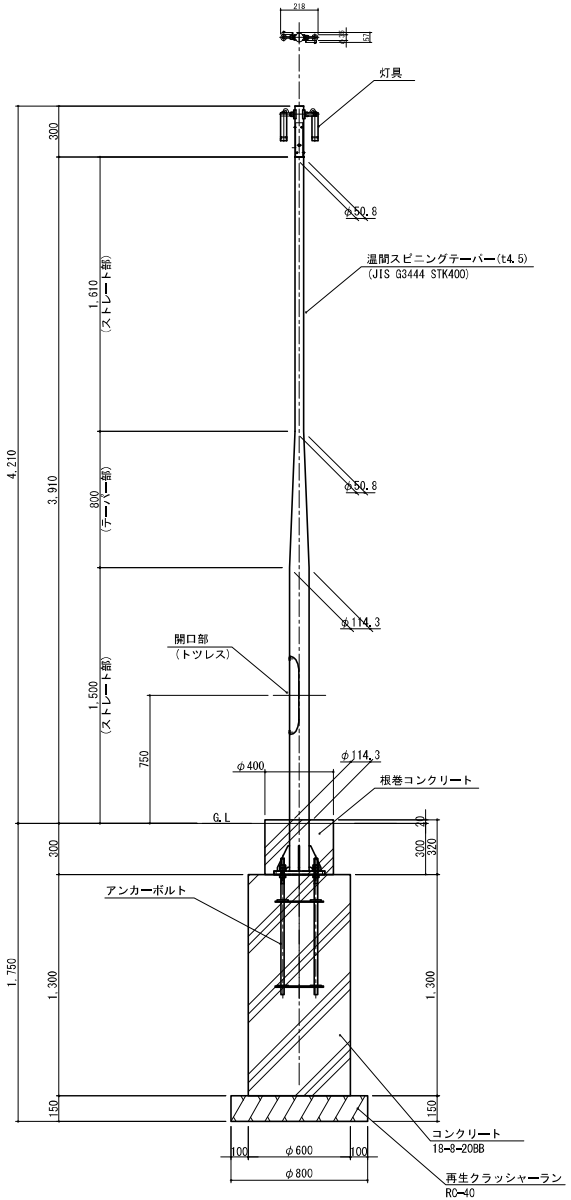

色温度 (K)	配光	演色評価数(Ra)	定格電圧(V)	測波数(Hz)	入力電流 (A)	消費電力 (W)	定格光束 (lm)	固有エネルギー消費効率 (lm/W)
電球色相当(3000K)	ワイド(35°)	83	100	50/60	0.16	7.3×2	435×2	59.5

引込柱

S=1:30

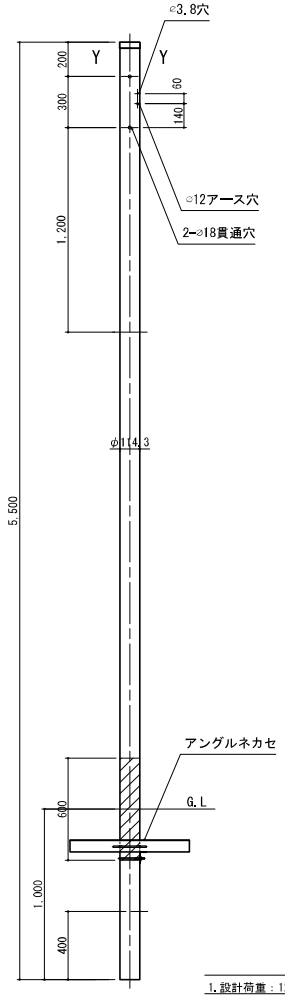

1. 設計荷重：1290N(130kgf)
(荷重点:頂部より200下がり)
2. 表面処理：溶融亜鉛めっき後、
ステンコート塗装仕上げ。
HDZT63(JIS H 8641)
3. 指定色：ダークグレー
(マンセル値 10YR 3.0/0.2 近似)
4. 製品質量：38kg

※引込み位置および引込柱の規格については協議の上、施工すること

特記	SUO・Tetor共同企業体 一級建築士 大臣登録 第37212号 増宮貴之	工事名称 奈義町アートの森整備工事（第一期）	図面の名称 電気設備工詳細図(1)	縮尺 図 示	日付 令和 8年 9月1日	No. L28

庭園灯

S=1:5

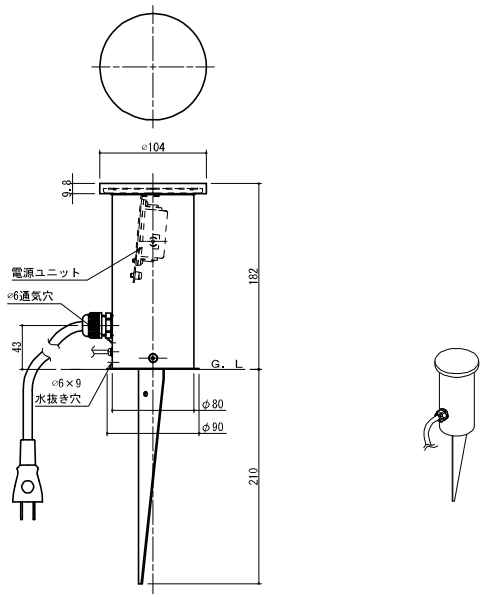

電源電圧	周波数	入力電流	消費電力
AC100V	50/60Hz	0.11A	6.0W

配光	色温度（K）	演色評価数（Ra）	定格光束（lm）	固有エネルギー消費効率（lm/W）
全周	電球色相当（3000K）	90	227	37.8

スポットライト

S=1:5

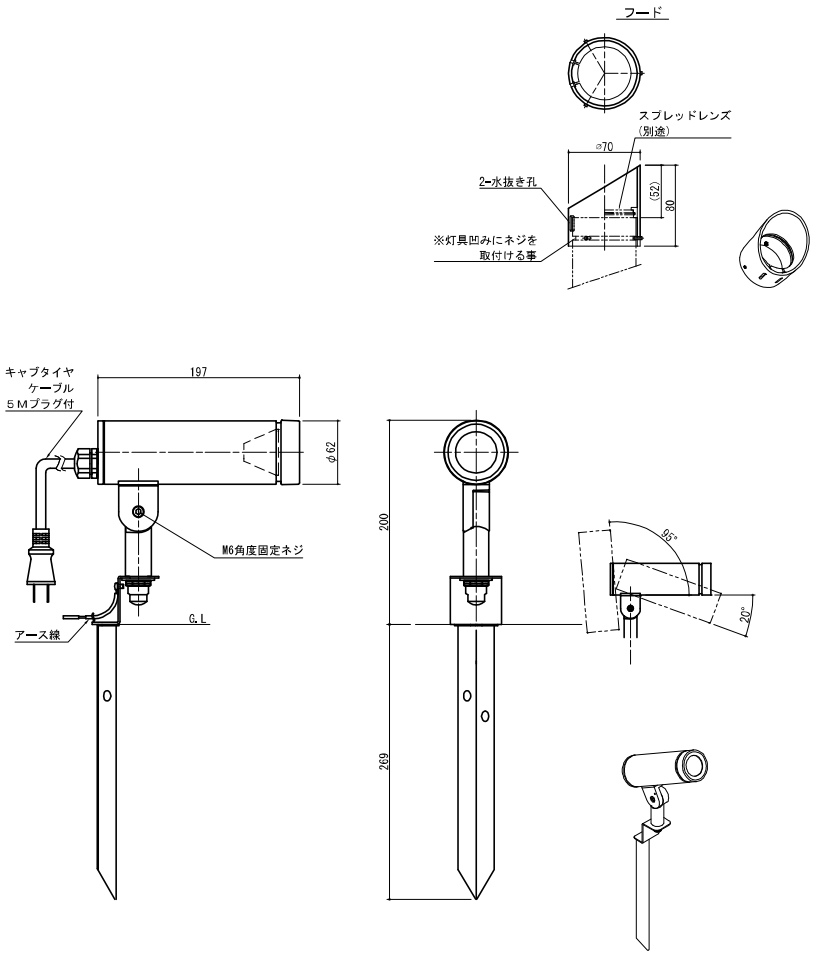

色温度（K）	配光	演色評価数（Ra）	定格電圧（V）	周波数（Hz）	入力電流（A）	消費電力（W）	定格光束（lm）	固有エネルギー消費効率（lm/W）
電球色相当（3000K）	ワイド（27.5°）	83	100	50/60	0.15	15.0	831	55.4

＜調光器適合表＞

メーカー	調光器名称	※インターフェース名称	1回路当たりの最大接続台数
ルートロン	ｸﾞﾗﾌｨｯｸｱｲ QS	PHPM-PA-	20台

※1回路に1台を必ず接続すること。PHPM-PA-：マルチパワーモジュール

特記

SUO・Tetor共同企業体 一級建築士 大臣登録 第37212号 増宮貴之	工事名称 奈義町アートの森整備工事（第一期）	図面の名称 電気設備工詳細図(2)	縮尺 図 示	日付 令和 8年 9月1日	No. L29

テープライト　S=1:1

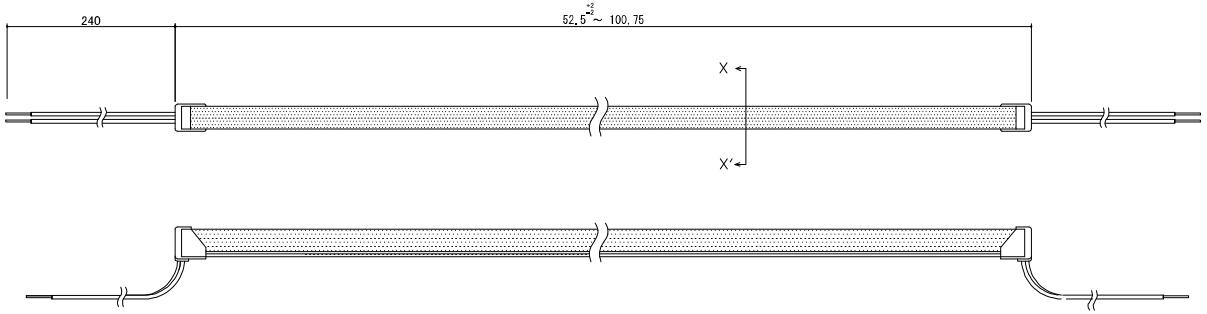

直線チャンネル取付図
上向き固定時（X-X'断面）(1:1)

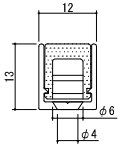

電源装置　S=1:2

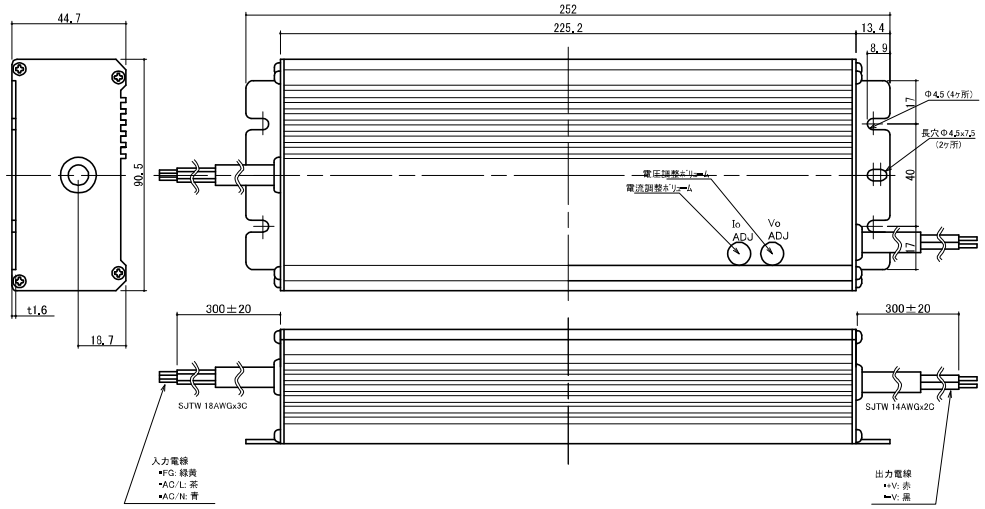

直線チャンネル　S=1:1

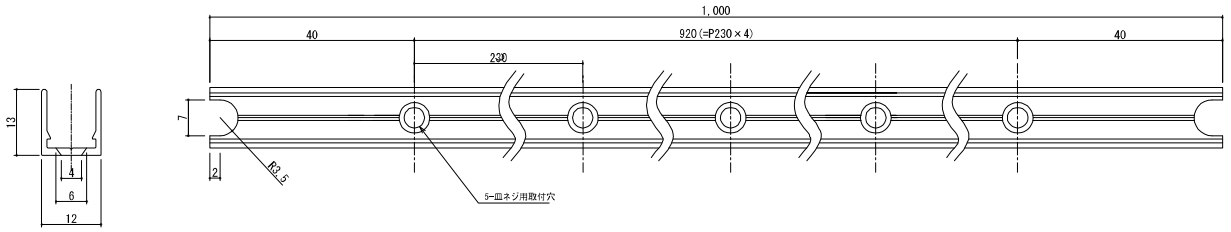

特記	SUO・Tetor共同企業体 一級建築士　大臣登録　第37212号 増芳貴之	工事名称 奈義町アートの森整備工事（第一期）	図面の名称 電気設備工詳細図(3)	縮尺 図 示	日付 令和 8年 9月1日	No. L30

平面図　S=1:10

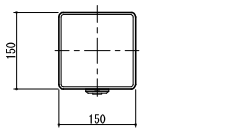

正面図　S=1:10

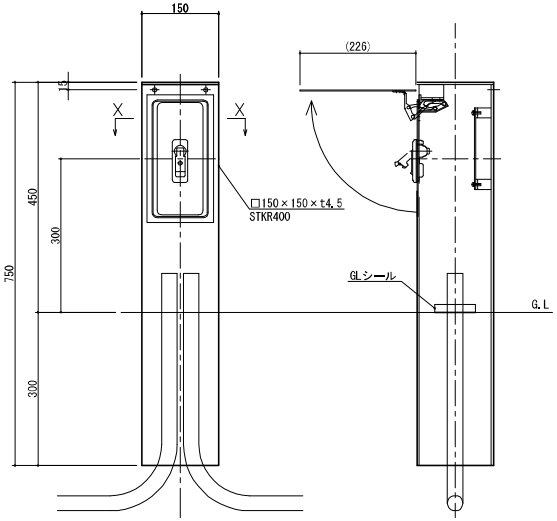

側面図　S=1:10

開口部詳細図　S=1:6

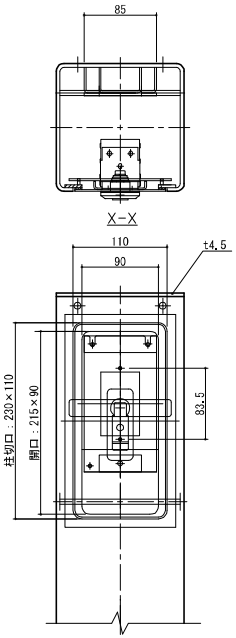

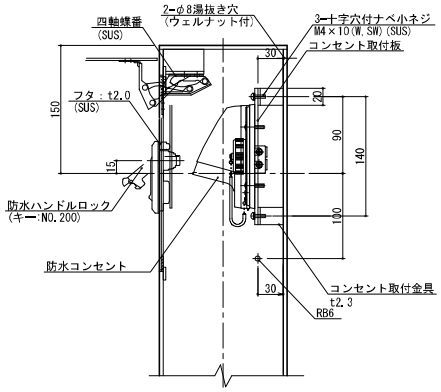

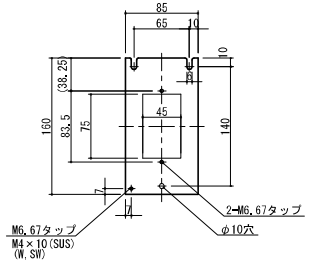

コンセント取付板詳細図　S=1:6

※色、素材については、見本を提出の上、監督員の承認を得ることとする。

1.表面処理：溶融亜鉛めっき(HDZ55)後、ステンコート塗装仕上げ。
ただし、板厚3.2未満はHDZ40とする。

特記	SUG・Tetor共同企業体 一級建築士　大臣登録　第37212号 増宮貴之	工事名称 奈義町アートの森整備工事（第一期）	図面の名称 電気設備工詳細図(4)	縮尺 図 示	日付 令和 8年 9月1日	No. L31

ハンドホール　S=1:20

平 面 図

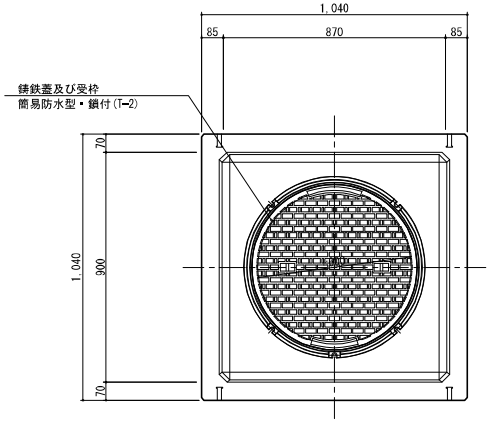

側 面 図

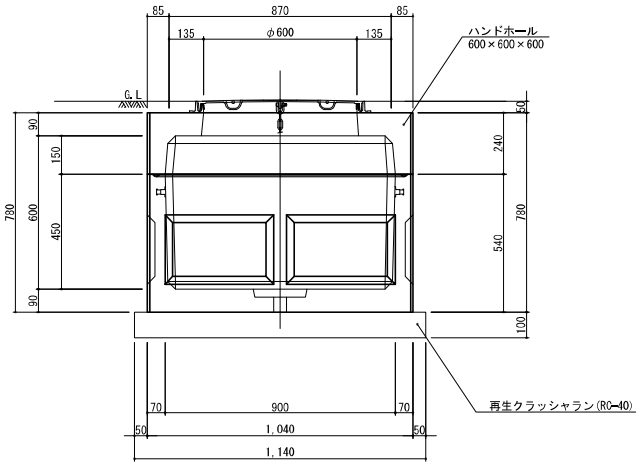

配管埋設標準断面図　S=1:20

断 面 図

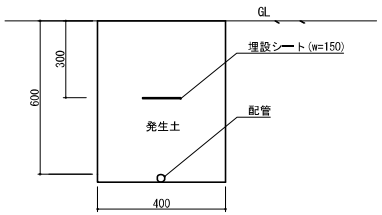

特記	SUO・Tetor共同企業体 一級建築士　大臣登録　第37212号 増宮貴之	工事名称 奈義町アートの森整備工事（第一期）	図面の名称 電気設備工詳細図(5)	縮尺 図 示	日付 令和 8年 9月1日	No. L32

分電盤

S=1:40

屋外分電盤 L （参考図）

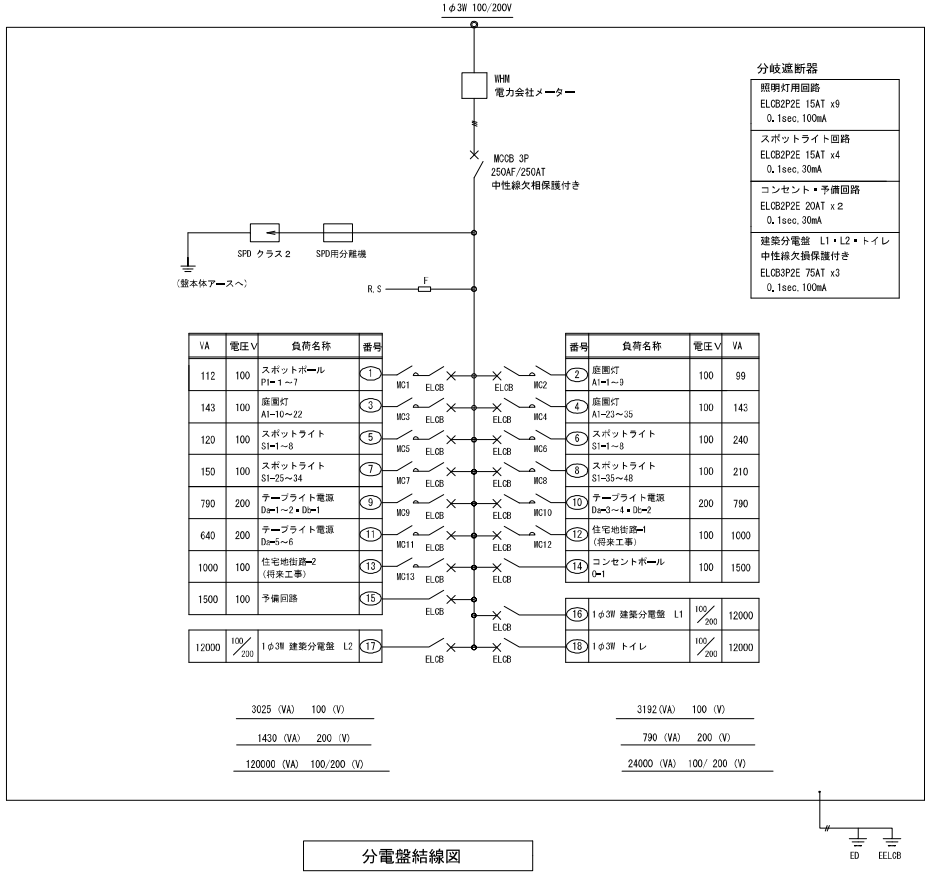

分岐遮断器

照明灯用回路 ELCB2P2E 15AT x9 0.1sec, 100mA
スポットライト回路 ELCB2P2E 15AT x4 0.1sec, 30mA
コンセント・予備回路 ELCB2P2E 20AT x２ 0.1sec, 30mA
建築分電盤 L1・L2・トイレ 中性線欠損保護付き ELCB3P2E 75AT x3 0.1sec, 100mA

VA	電圧V	負荷名称	番号	番号	負荷名称	電圧V	VA
112	100	スポットボール P1－1～7	1	2	庭園灯 A1－1～9	100	99
143	100	庭園灯 A1－10～22	3	4	庭園灯 A1－23～35	100	143
120	100	スポットライト S1－1～8	5	6	スポットライト S1－1～8	100	240
150	100	スポットライト S1－25～34	7	8	スポットライト S1－35～48	100	210
790	200	テーブライト電源 Da－1～2・Db－1	9	10	テーブライト電源 Da－3～4・Db－2	200	790
640	200	テーブライト電源 Da－5～6	11	12	住宅地街路－1 （将来工事）	100	1000
1000	100	住宅地街路－2 （将来工事）	13	14	コンセントボール O－1	100	1500
1500	100	予備回路	15	16	1φ3W 建築分電盤 L1	100/200	12000
12000	100/200	1φ3W 建築分電盤 L2	17	18	1φ3W トイレ	100/200	12000

分電盤結線図

分電盤参考姿図

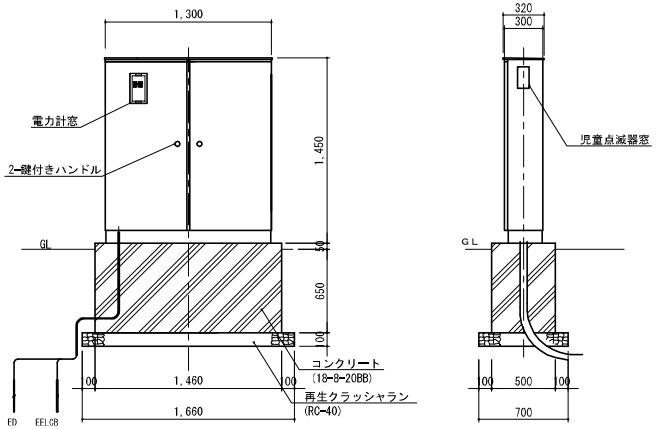

接地(ED EELCB)

＊接地抵抗値 100Ω以下となるよう

必要に応じて追加すること。

- ○ 分電盤は分電盤専門メーカーの製作したもので製作所の銘板を扉の内側にはりつけること。
- ○ 分電盤は屋外用ステンレス製とし、函の板厚は2.0mm以上、
- ○ 盤はアンカーボルトにより固定する。
- ○ 扉は2枚扉とし、まどは透明アクリル樹脂板（5mm以上）又は透明ガラス（ワイヤープレート6mm）同等以上とし、鍵ハンドル取外式を使用すること。
- ○ メータースペース部には内扉に封印用のステンレスビスをつけること。
- ○ 塗装はエッチングプライマー下地処理を施し、指定色に焼付2回塗装仕上げすること。
- ○ 扉の蝶番は扉の内側にかくれるようにする。
- ○ 寸法は参考値とする。

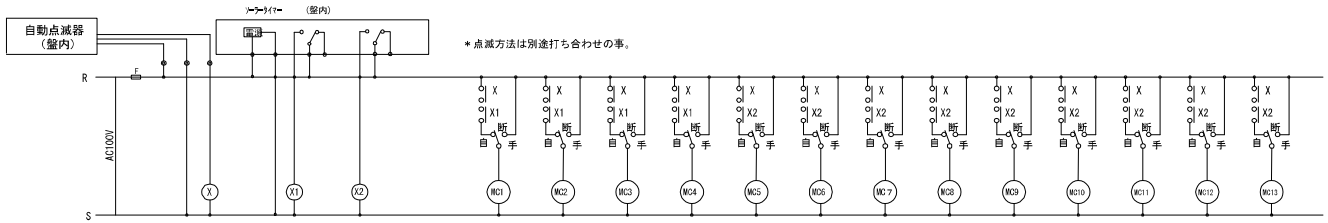

＊点滅方法は別途打ち合わせの事。

分電盤回路図

特記	SUO・Tetor共同企業体 一級建築士 大臣登録 第372122号 樹防良之	工事名称 奈義町アートの森整備工事（第一期）	図面の名称 電気設備工詳細図(6)	縮尺 図 示	日付 令和 8年 9月1日	No. L33

コンクリート舗装-1　S=1:10

断 面 図

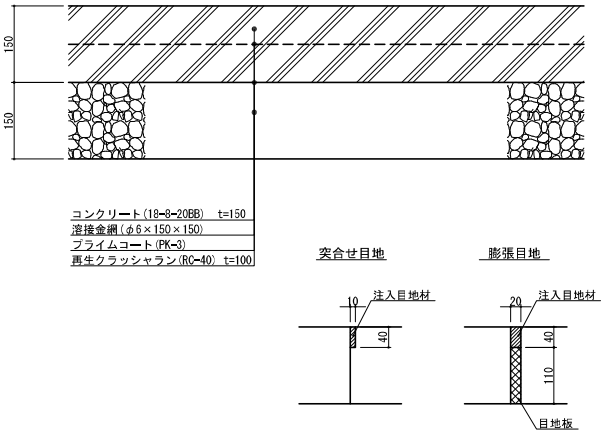

※目地は、5mに1箇所ごとに、突合せ目地、50mに1箇所ごとに膨張目地を設ける

土系舗装　S=1:10

断 面 図

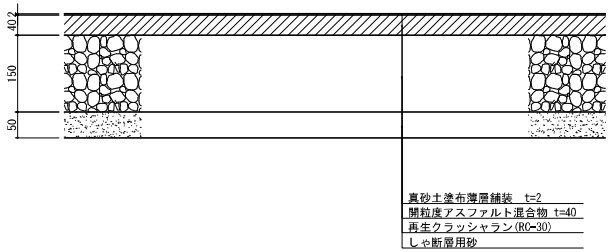

※色については、見本を提出の上、監督員の承認を得ること。
※真砂土塗布薄層舗装は、「常陸(LA-COAT)」または、同等品以上とする。

エッジ材　S=1:2

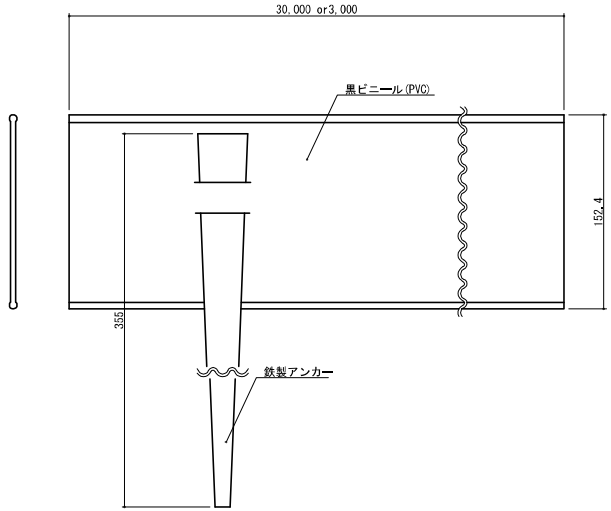

コンクリート舗装-2　S=1:10

断 面 図

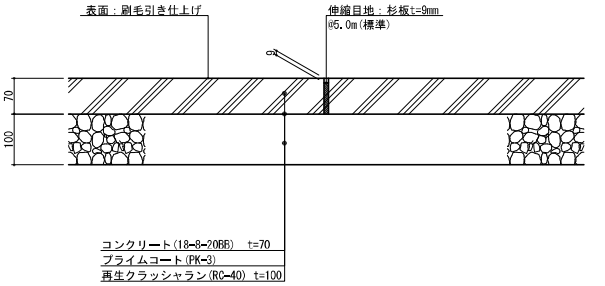

砂利舗装　S=1:10

断 面 図

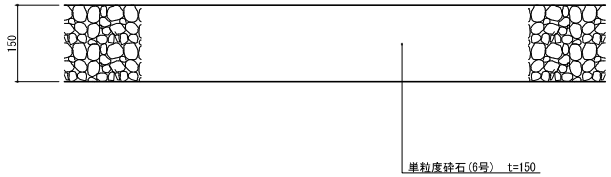

ゴムチップ舗装　S=1:10

断 面 図

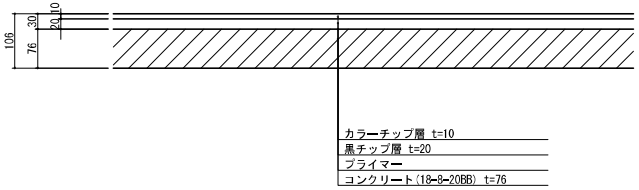

※色については、見本を提出の上、監督員の承認を得ること。

特記	SUO・Tetor共同企業体 一級建築士　大臣登録　第37212号 増矢貴之	工事名称 奈義町アートの森整備工事（第一期）	図面の名称 舗装工詳細図(1)	縮尺 図 示	日付 令和 8年 9月1日	No. L34

擁壁-1

S=1:10

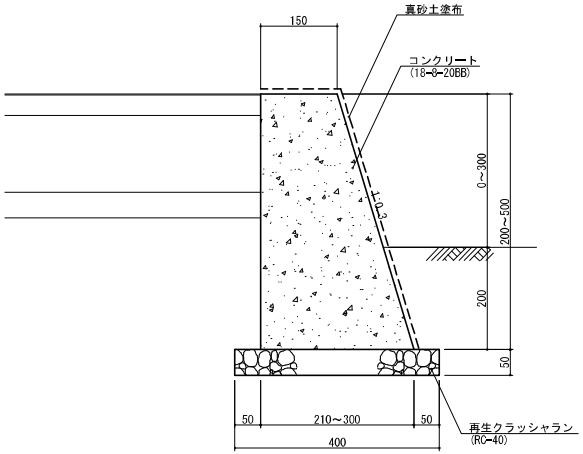

擁壁-2

S=1:10

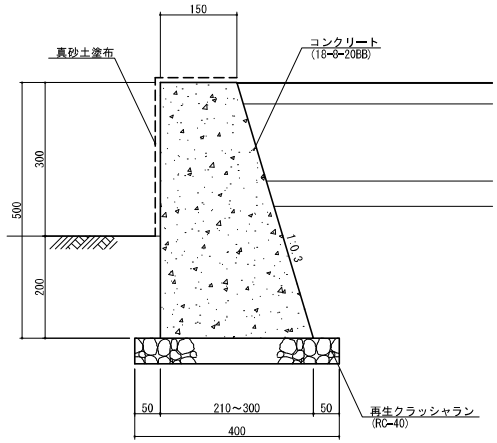

特記

SUO・Tetor共同企業体 一級建築士 大臣登録 第37212号 増弥貴之	工事名称 奈義町アートの森整備工事（第一期）	図面の名称 舗装工詳細図(2)	縮尺 図 示	日付 令和 8年 9月1日	No. L35

平 面 図 S=1:100

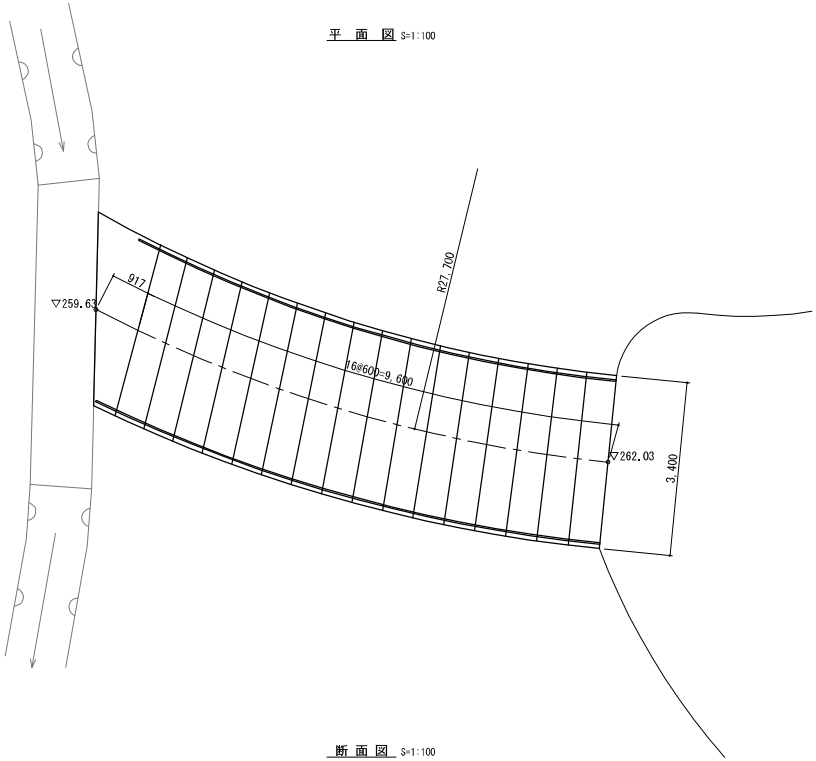

詳 細 図 S=1:20

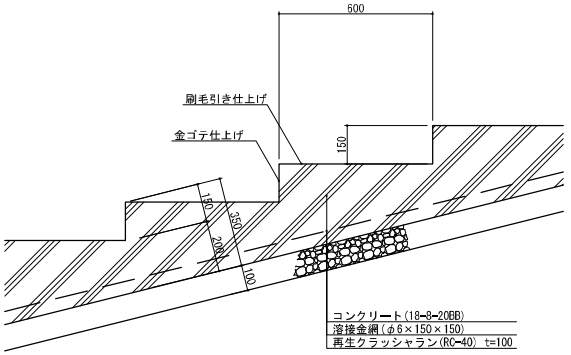

断 面 図 S=1:100

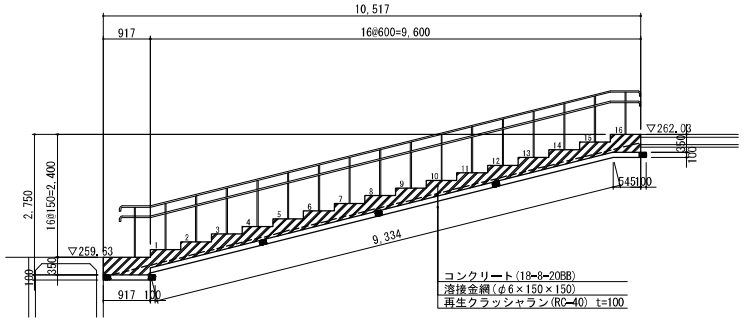

特記	SUO・Tetor共同企業体 一級建築士 大臣登録 第37212号 増宮貴之	工事名称 奈義町アートの森整備工事（第一期）	図面の名称 階段工詳細図(1)	縮尺 図 示	日付 令和 8年 9月1日	No. L36

階段-2 詳細図

図 示

平 面 図 S=1:100

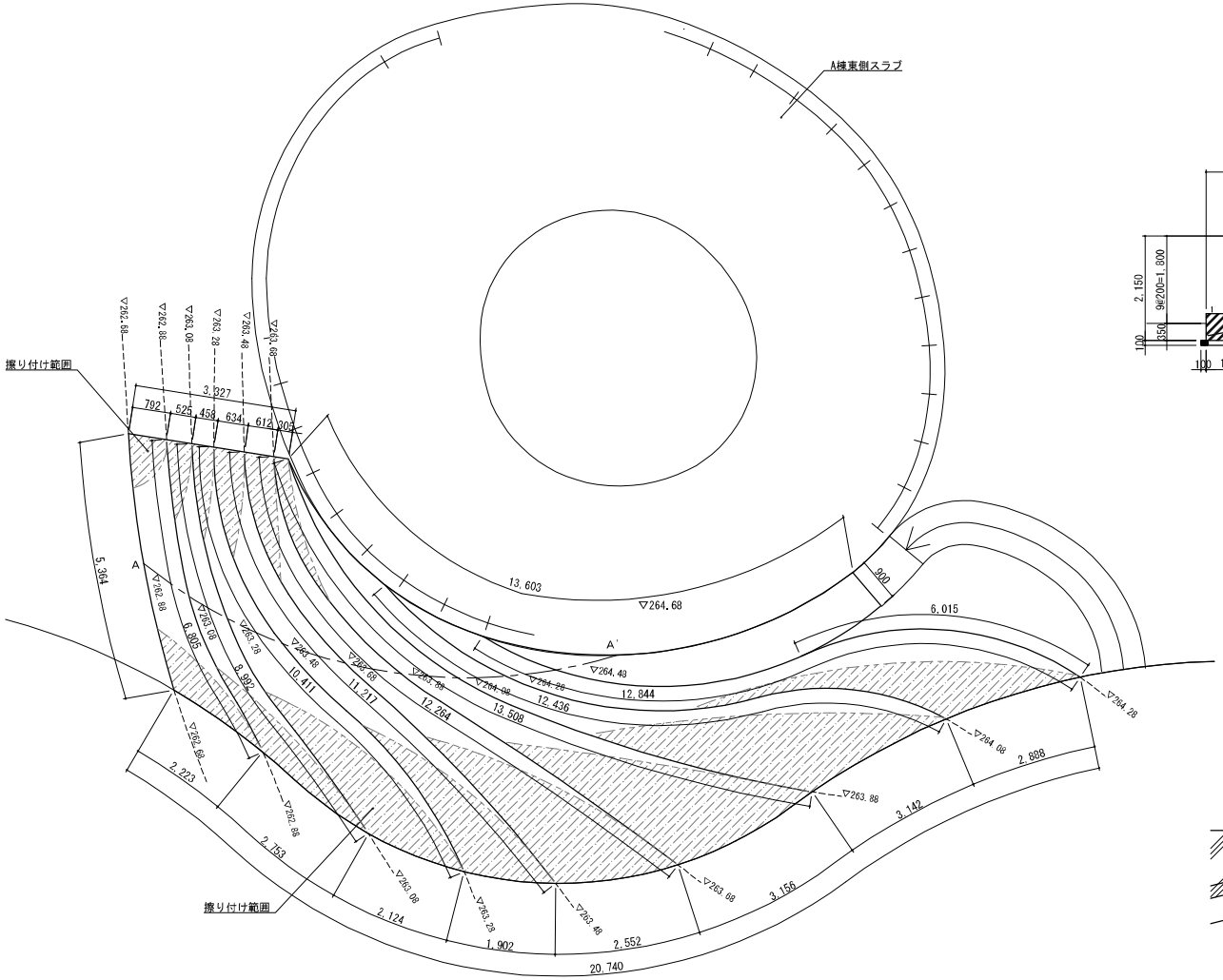

A-A'断面図 S=1:100

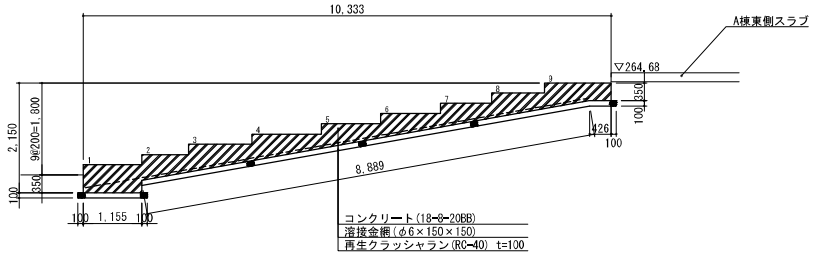

詳 細 図 S=1:20

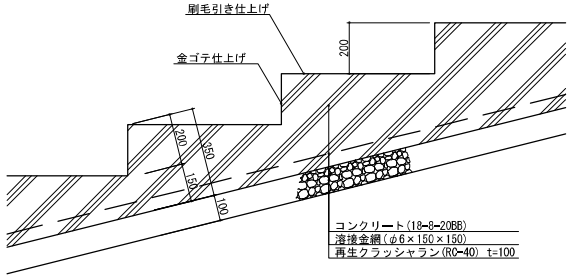

特記	SUO・Tetor共同企業体 一級建築士 大臣登録 第372122号 岡防貴之	工事名称 奈義町アートの森整備工事（第一期）	図面の名称 階段工詳細図(2)	縮尺 図 示	日付 令和 8年 9月1日	No. L37

平　面　図 S=1:50

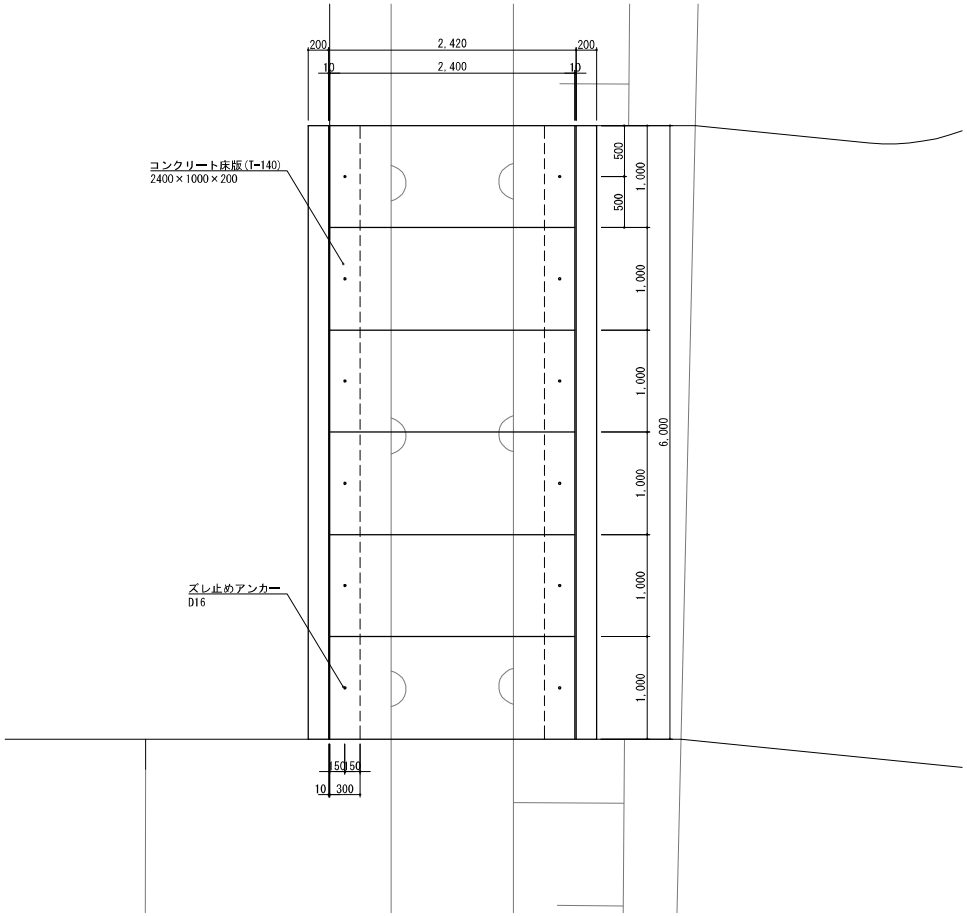

断　面　図 S=1:30

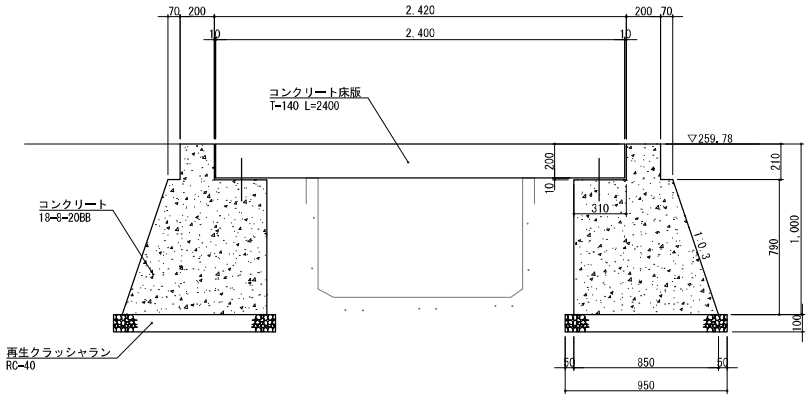

A部詳細図 S=1:10

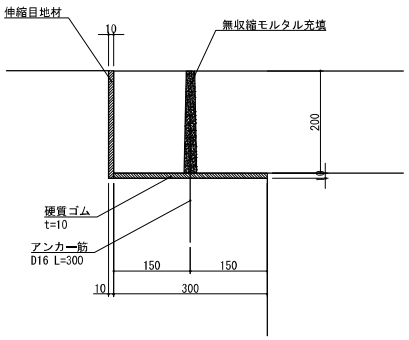

特記	SUO・Tetor共同企業体 一級建築士　大臣登録　第37212号 増宮貴之	工事名称 奈義町アートの森整備工事（第一期）	図面の名称 簡易床版橋詳細図	縮尺 図 示	日付 令和 8年 9月1日	No. L38

コンクリートデッキ 詳細図

平 面 図 S=1:250

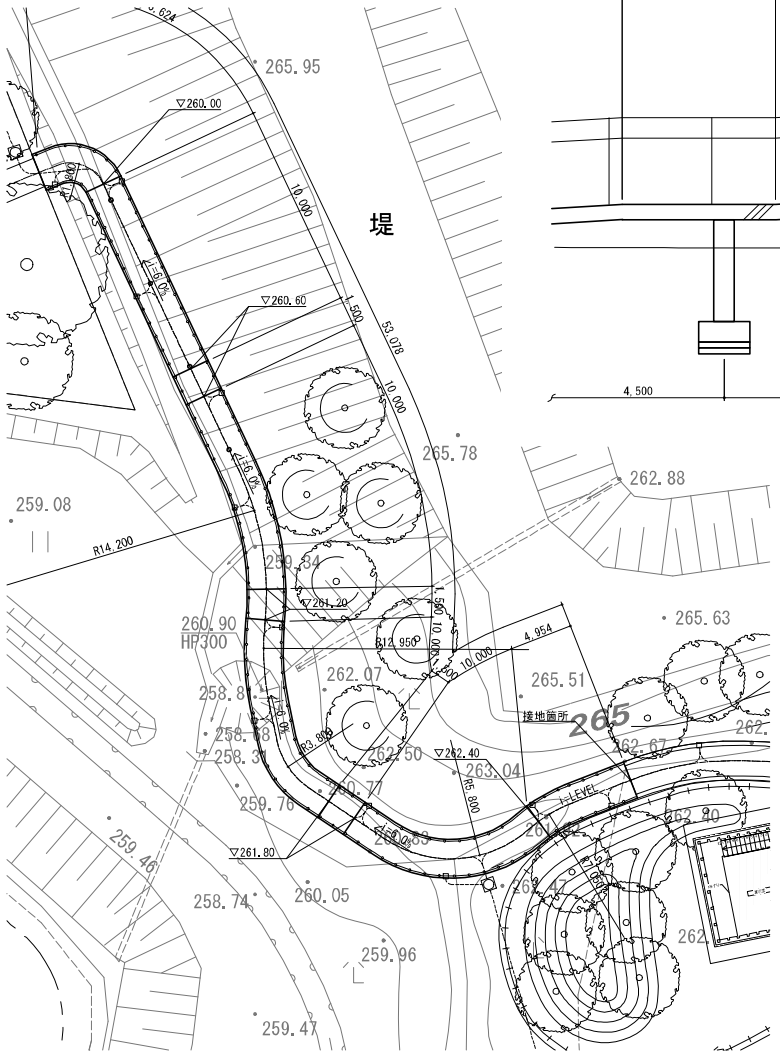

立 面 図 S=1:50

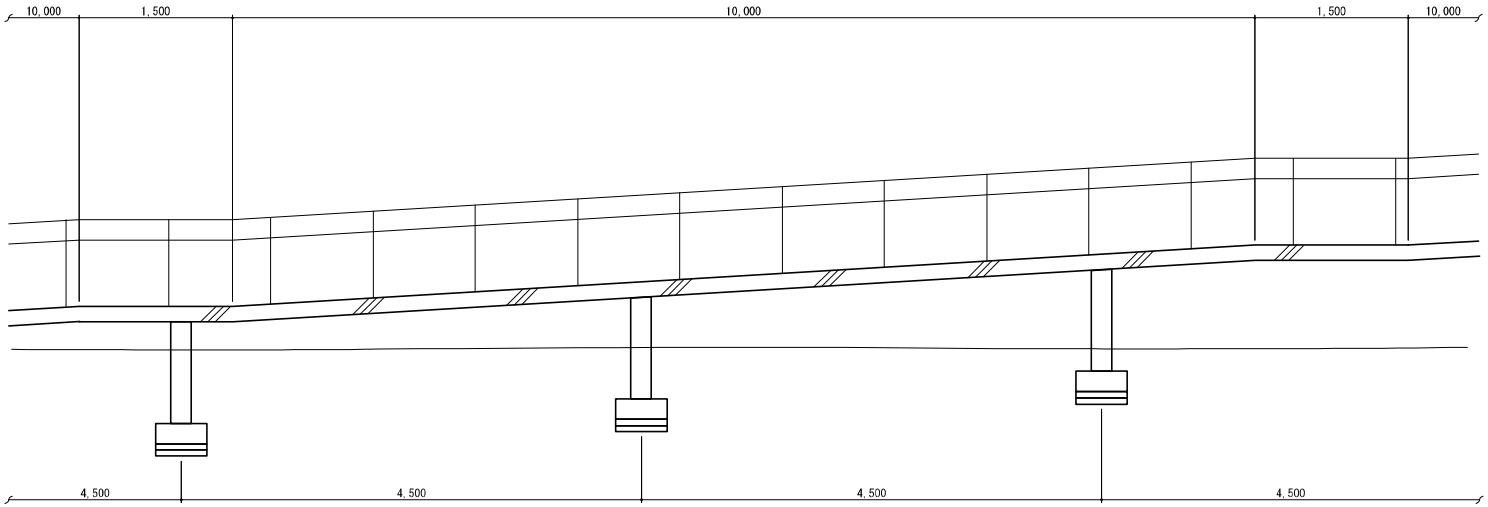

断 面 図 S=1:50

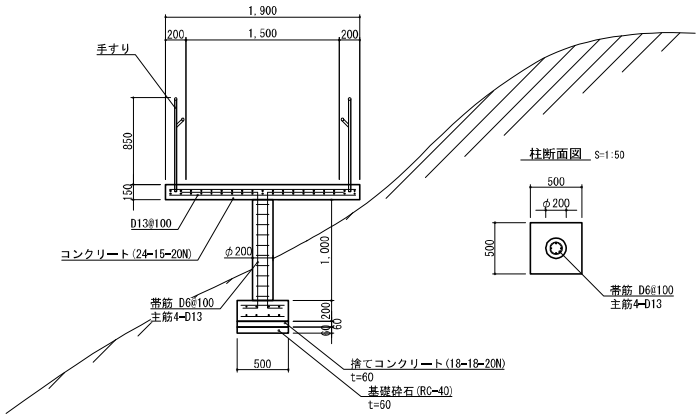

柱断面図 S=1:50

特記	SUO・Tetor共同企業体 一級建築士 大臣登録 第37212号 増宮貴之	工事名称 奈義町アートの森整備工事（第一期）	図面の名称 コンクリートデッキ詳細図	縮尺 図 示	日付 令和 8年 9月1日	No. L39

平 面 図 S=1:30

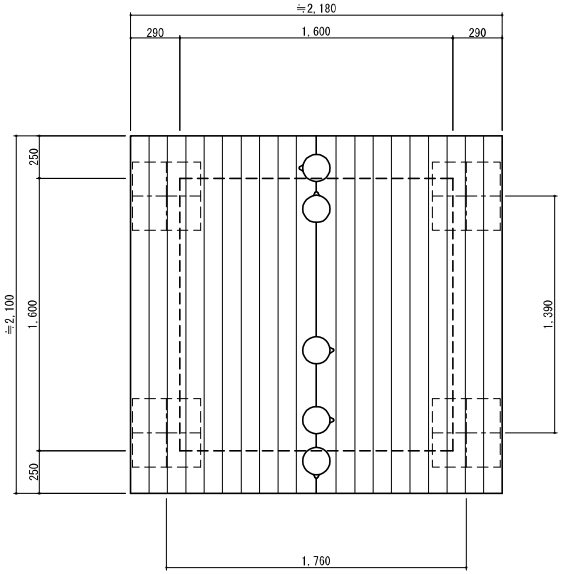

内 部 平 面 図 S=1:30

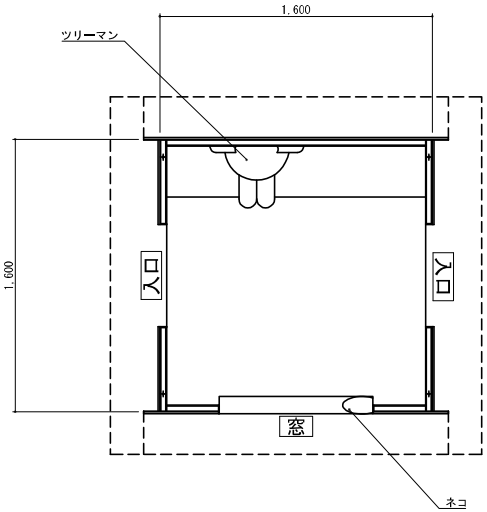

特記仕様

対象年齢：３～６歳

●ＦＲＰ
・ＦＲＰ製とし、ウレタン塗装仕上げとする。
●鋼材
・使用鋼材はＪＩＳ規格または同等品を使用する。
・ボルトナットなどステンレス製とする。
●鋼材塗装
・使用鋼材は、ジンクロメートメッキ処理を施す。
・焼付塗装仕上げとする。
●その他
・国土交通省、「都市公園における遊具の安全確保に関する指針」に基づく規準に準処した製品とする。
・設計，製造はISO9001認証工場にて行う。
・賠償責任保険加入製品

安全エリア S=1:60

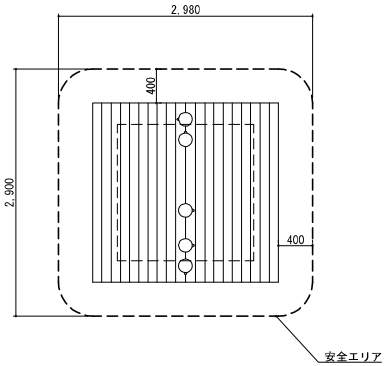

立 面 図 S=1:30

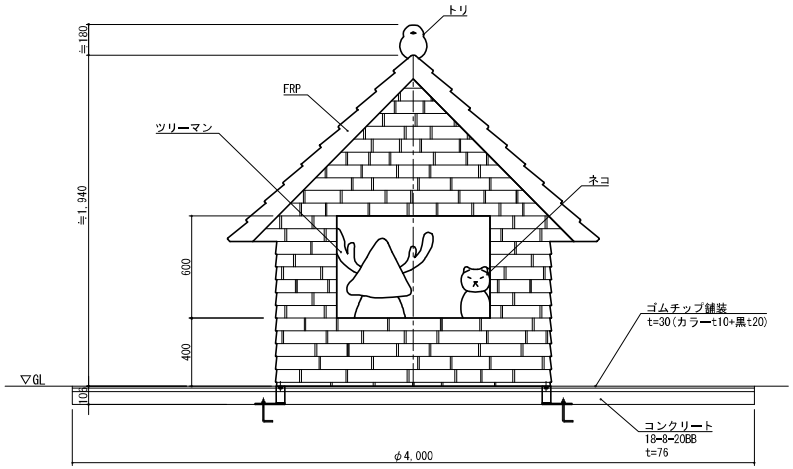

側 面 図 S=1:30

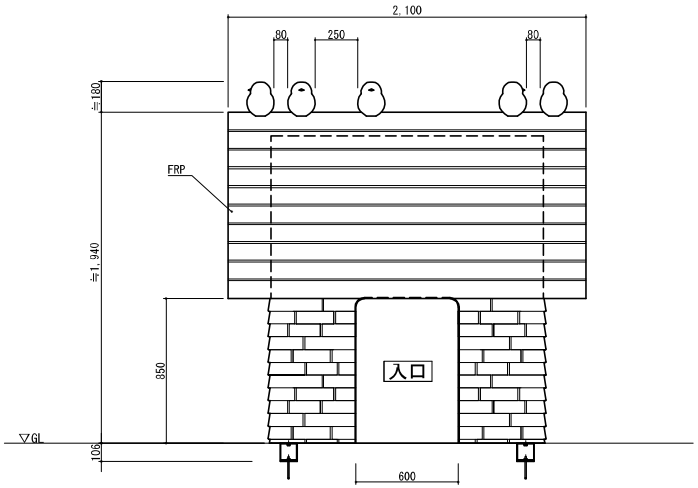

特記	SUO・Tetor共同企業体 一級建築士 大臣登録 第37212号 増芳貴之	工事名称 奈義町アートの森整備工事（第一期）	図面の名称 遊具詳細図(1)	縮尺 図 示	日付 令和 8年 9月1日	No. L40

遊具-2 詳細図

S=1:100

平　面　図

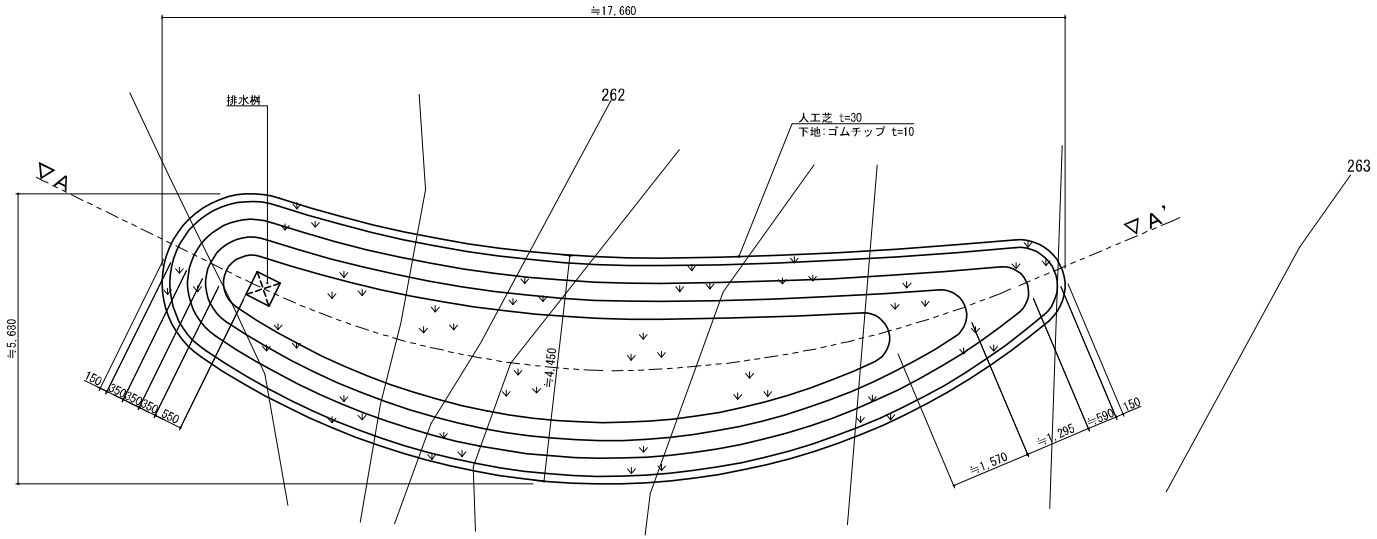

A-A'断面図

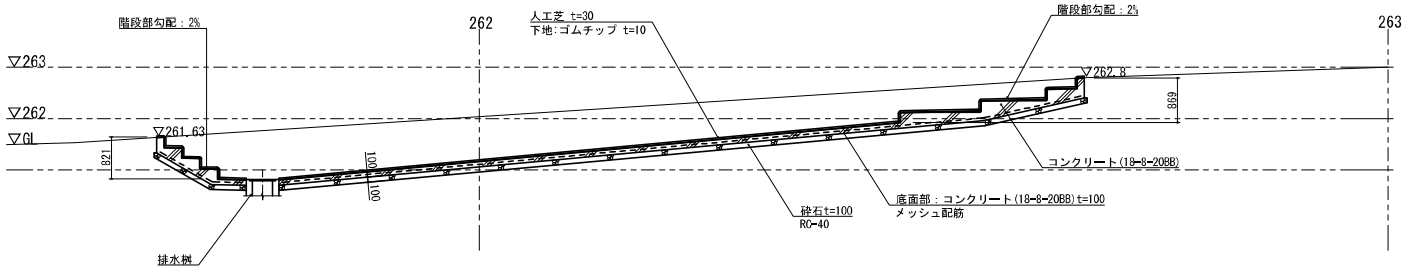

特記	SUO・Tetor共同企業体 一級建築士　大臣登録　第37212号 増宮貴之	工事名称 奈義町アートの森整備工事（第一期）	図面の名称 遊具詳細図(2)	縮尺 1/100	日付 令和 8年 9月1日	No. L41

ベンチ-1 詳細図

図 示

特記仕様

●ＦＲＰ
- ＦＲＰ製（５プライ）とし、ゲル塗装仕上げとする。

●鋼材
- ボルトナットはステンレス製品とする。

●その他
- 賠償責任保険加入製品

平 面 図 S=1:30

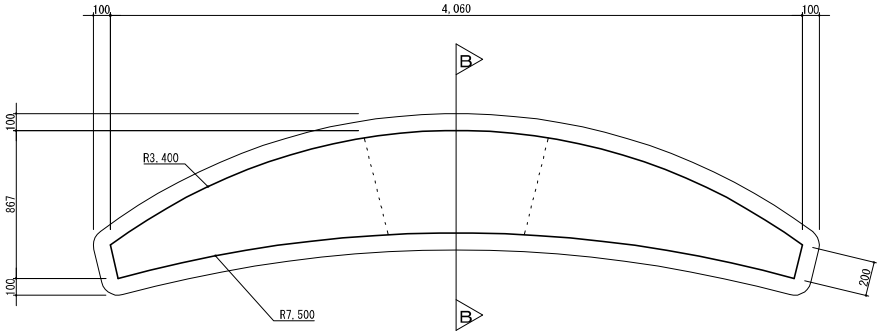

基礎伏図 S=1:30

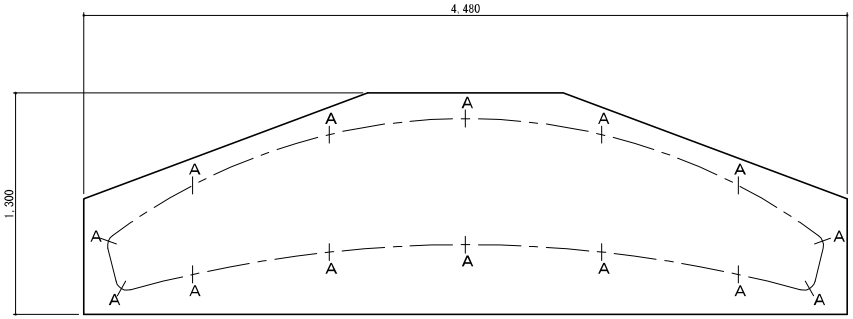

立 面 図 S=1:30

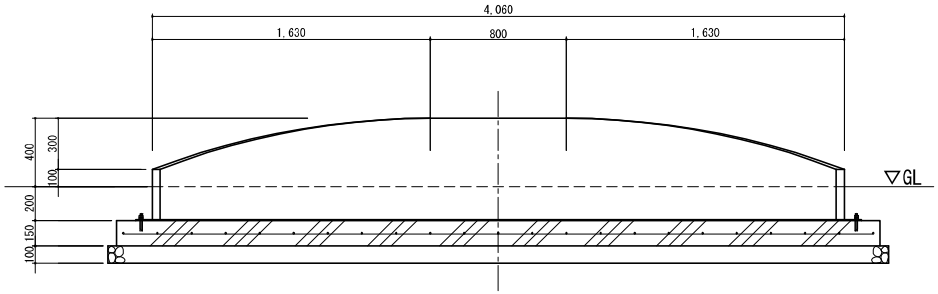

B断面図 S=1:30

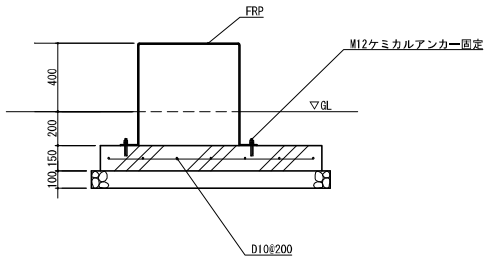

基 礎 図 S=1:20

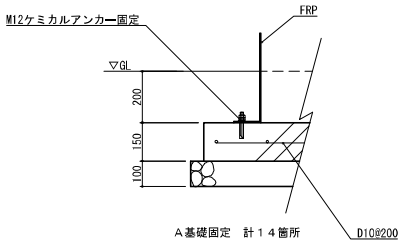

特記	SUO・Tetor共同企業体 一級建築士 大臣登録 第37212号 増芳貴之	工事名称 奈義町アートの森整備工事（第一期）	図面の名称 ベンチ詳細図	縮尺 図 示	日付 令和 8年 9月1日	No. L42

特記仕様
●ＦＲＰ
・ＦＲＰ製（５プライ）とし、ゲル塗装仕上げとする。
●鋼材
・ボルトナットはステンレス製品とする。
●その他
・賠償責任保険加入製品

平 面 図 S=1:30

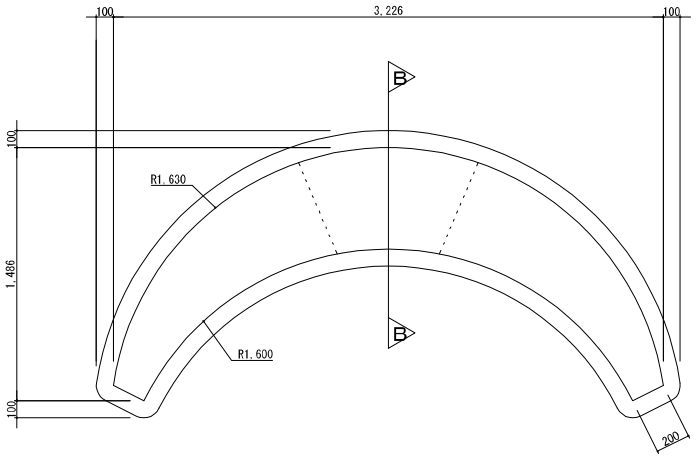

基礎伏図 S=1:30

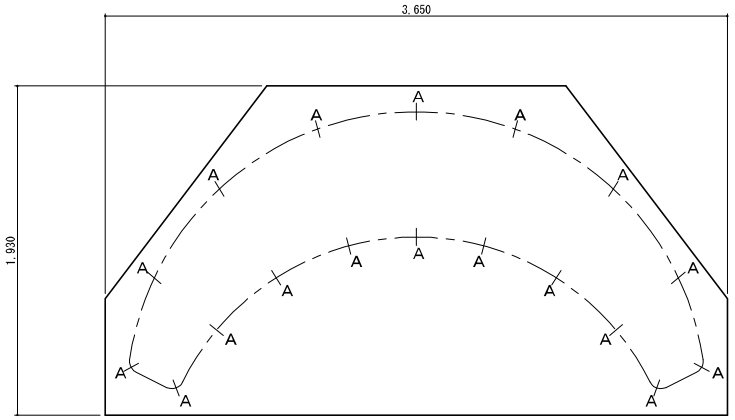

立 面 図 S=1:30

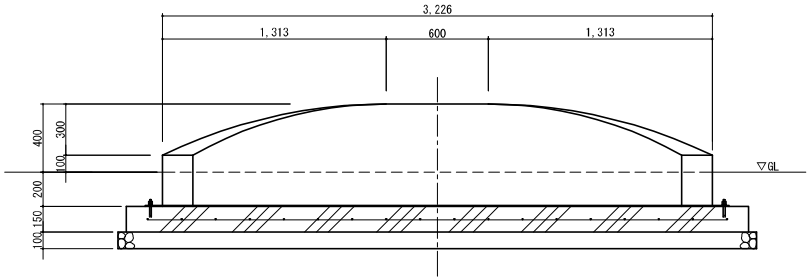

B断面図 S=1:30

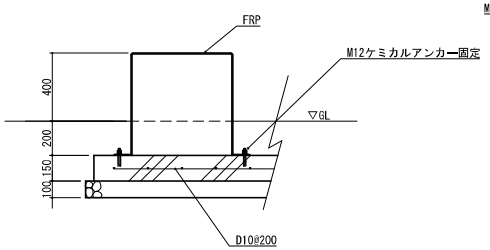

基 礎 図 S=1:20

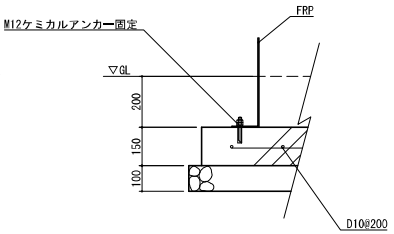

Ａ基礎固定　計１８箇所

特記	SUO・Tetor共同企業体 一級建築士 大臣登録 第37212号 増宮貴之	工事名称 奈義町アートの森整備工事（第一期）	図面の名称 ベンチ詳細図(2)	縮尺 図 示	日付 令和 8年 9月1日	No. L43

スラブ-1 詳細図

図 示

平 面 図 S=1:150

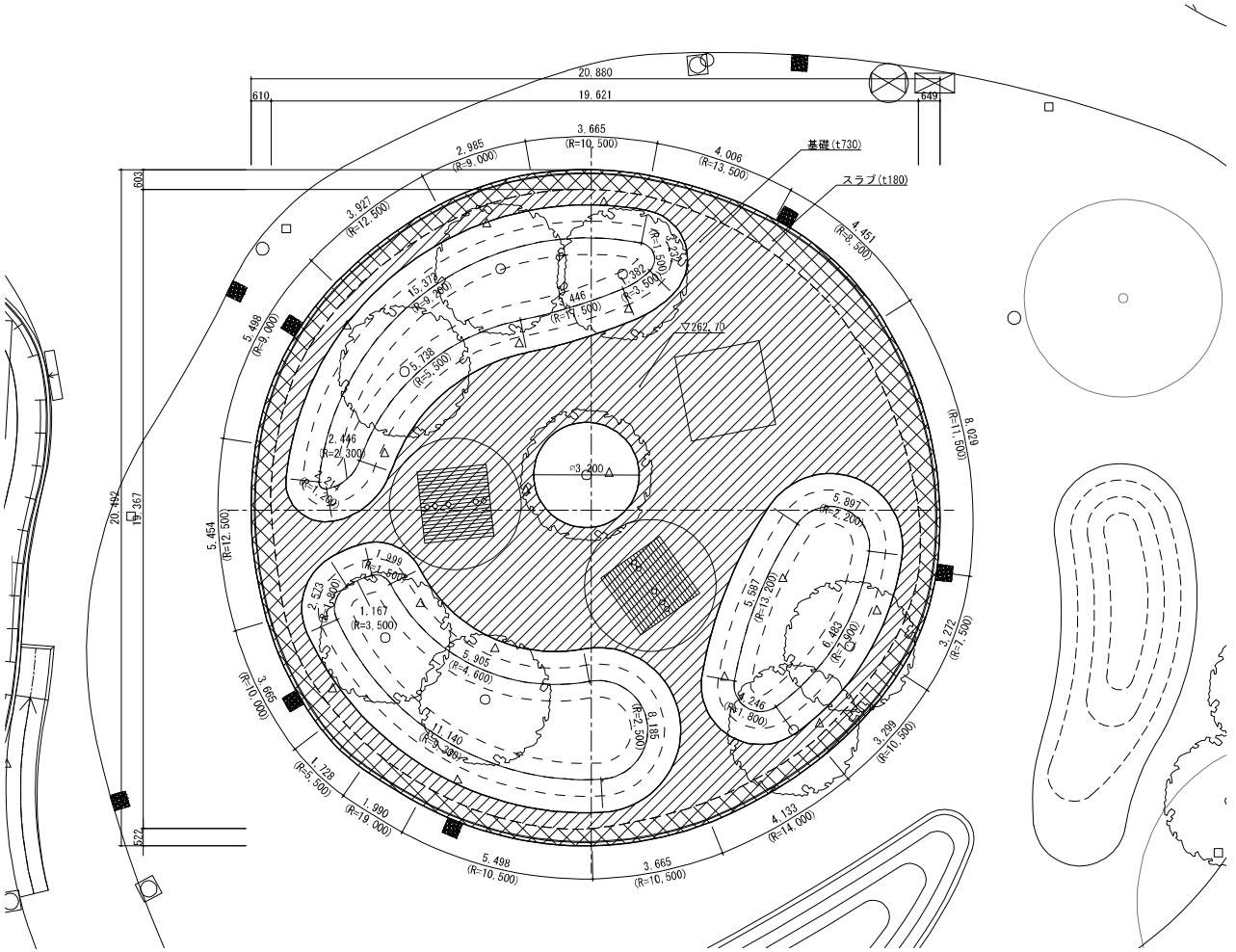

断 面 図 S=1:100

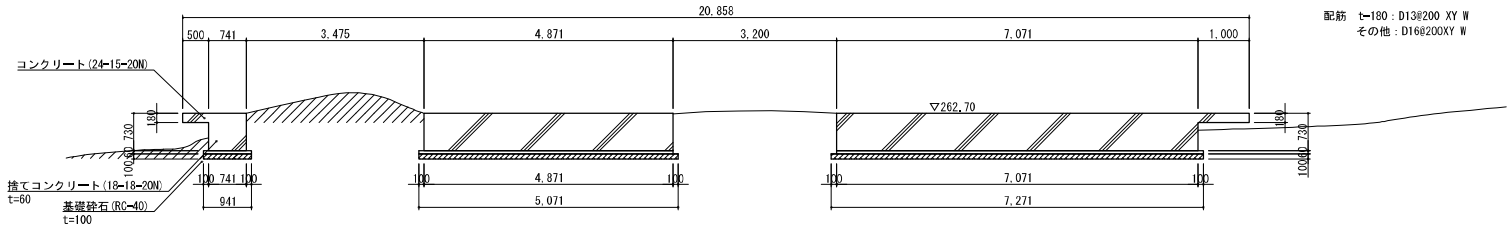

配筋 t=180 : D13@200 XY W
その他 : D16@200XY W

特記	SUO・Tetor共同企業体 一級建築士 大臣登録 第37212号 増宮貴之	工事名称 奈義町アートの森整備工事（第一期）	図面の名称 スラブ詳細図(1)	縮尺 図 示	日付 令和 8年 9月1日	No. L44

平 面 図 S=1:150

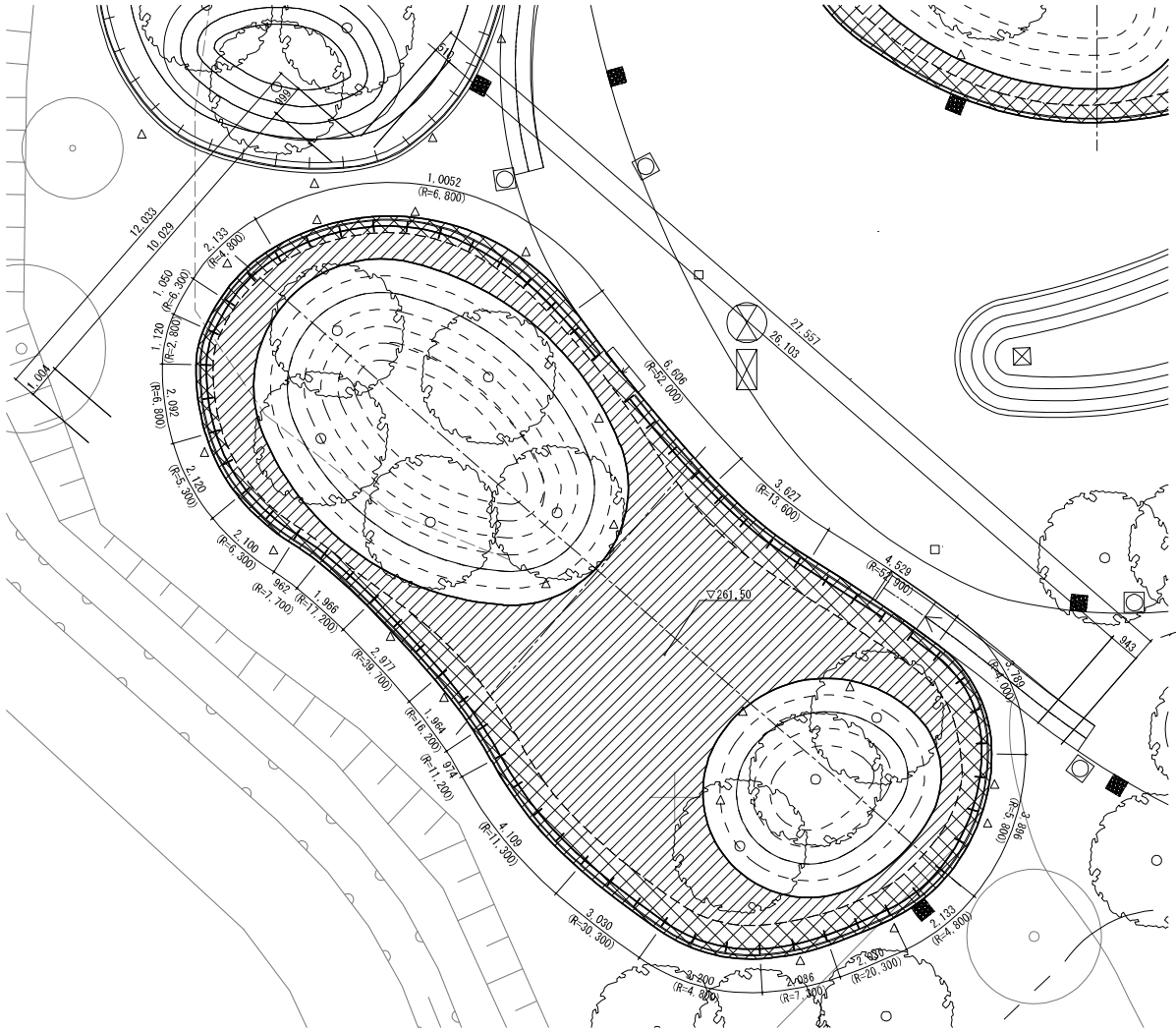

断 面 図 S=1:100

北 側

配筋　t=180：D13@200 XY W
その他：D16@200XY W

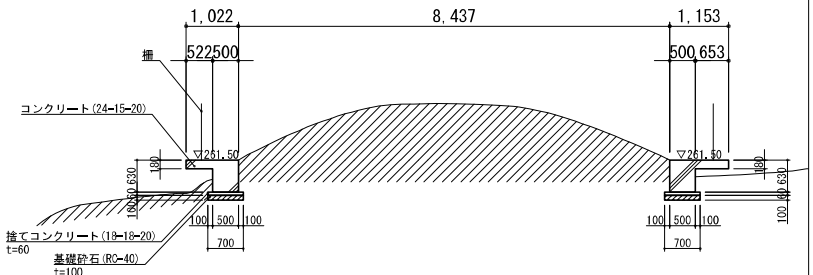

南 側

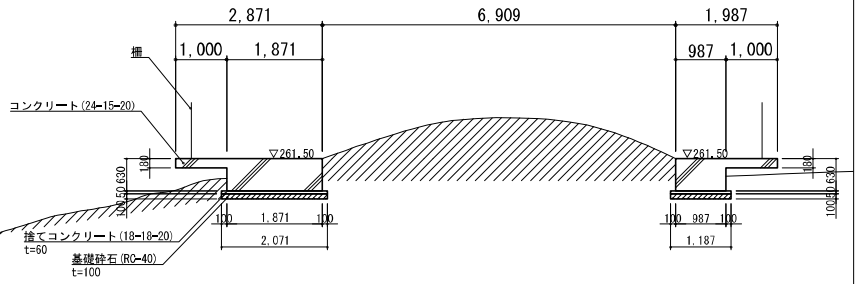

柵詳細図 S=1:30

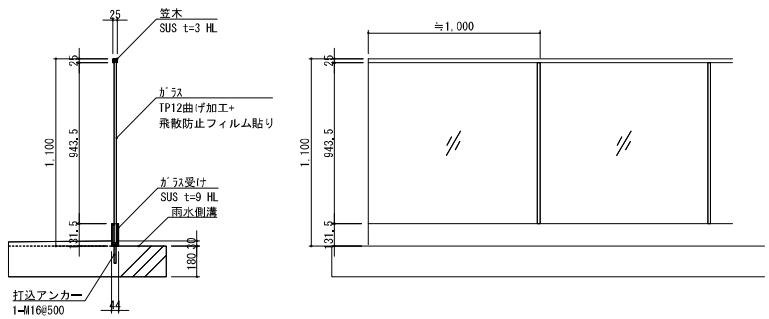

特記	SUO・Tetor共同企業体 一級建築士 大臣登録 第37212号 増宮貴之	工事名称 奈義町アートの森整備工事（第一期）	図面の名称 スラブ詳細図(2)	縮尺 図 示	日付 令和 8年 9月1日	No. L45

手すり詳細図

S=1:10

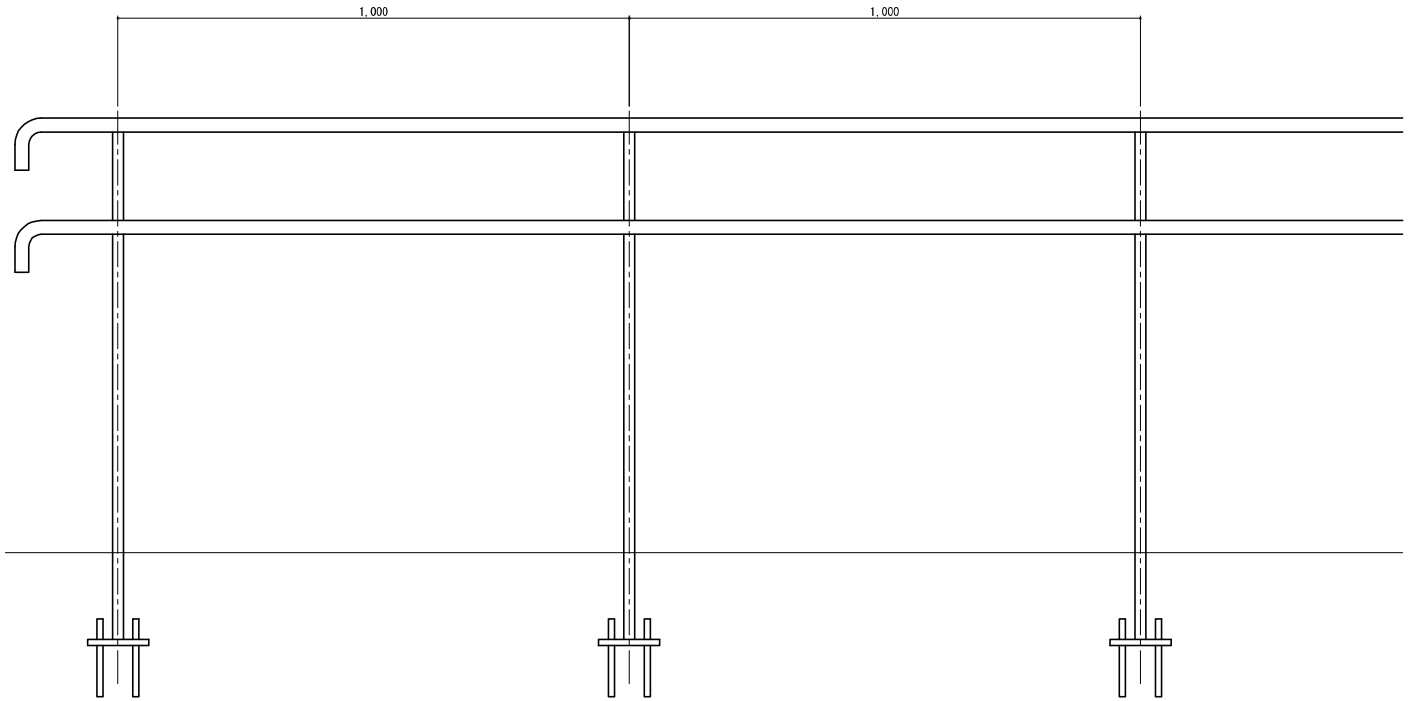

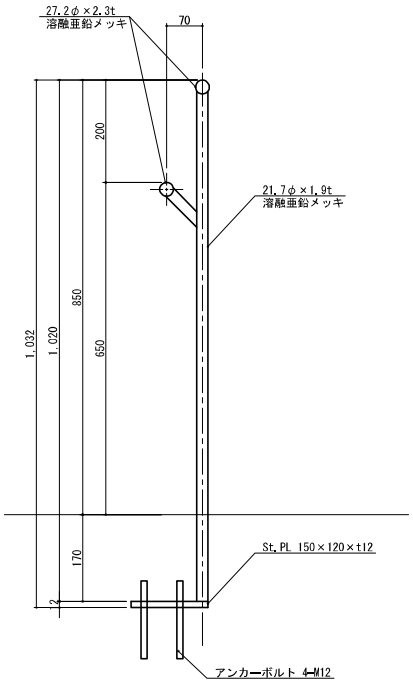

特記	SUO・Tetor共同企業体 一級建築士 大臣登録 第37212号 増宮貴之	工事名称 奈義町アートの森整備工事（第一期）	図面の名称 手すり詳細図	縮尺 S=1/10	日付 令和 8年 9月1日	No. L46

粗朶柵工詳細図

S=1:20

正 面 図

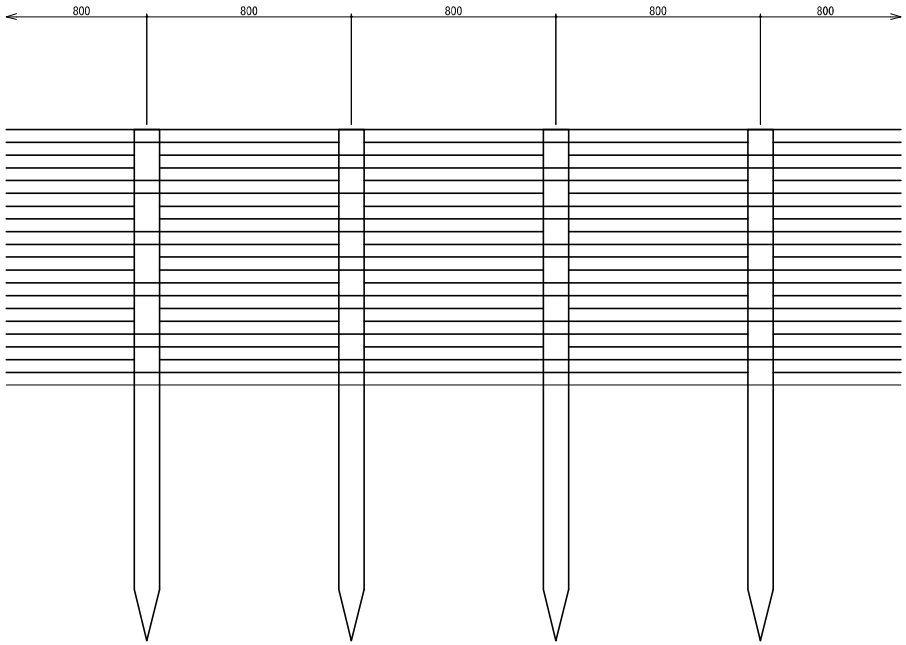

側 面 図

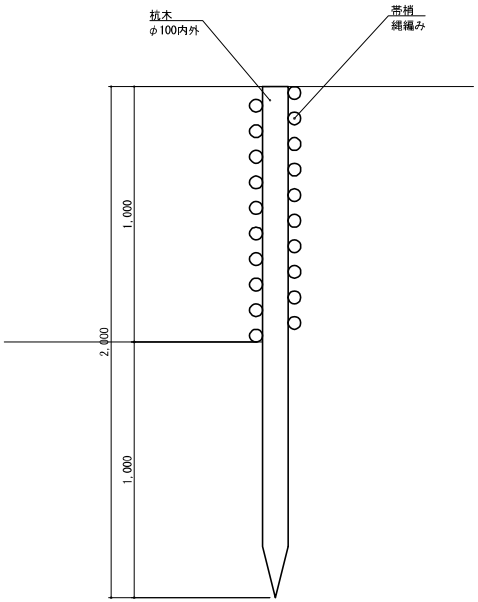

特記	SUO・Tetor共同企業体 一級建築士 大臣登録 第37212号 増宮貴之	工事名称 奈義町アートの森整備工事（第一期）	図面の名称 粗朶柵工詳細図	縮尺 S=1/20	日付 令和 8年 9月1日	No. L47

アスファルト舗装破砕　S=1:10

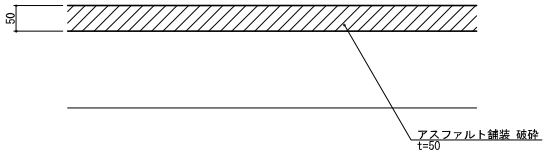

石畳 撤去　S=1:10

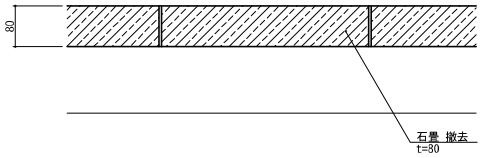

コンクリートブロック 撤去　S=1:10

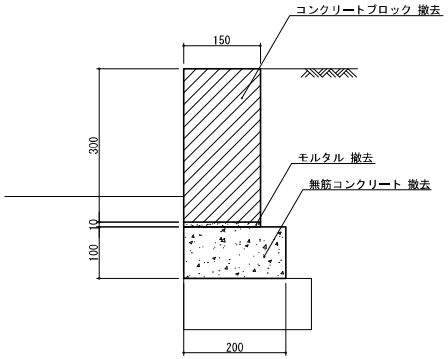

特記		工事名称	図面の名称	縮尺	日付	No.
	SUO・Tetor共同企業体 一級建築士 大臣登録 第37212号 増宮貴之	奈義町アートの森整備工事（第一期）	撤去工詳細図(1)	S=1/10	令和 8年 9月1日	L48

側溝-1 撤去　S=1:20

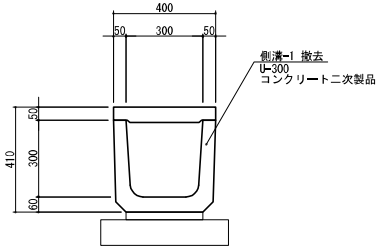

側溝-2 撤去　S=1:20

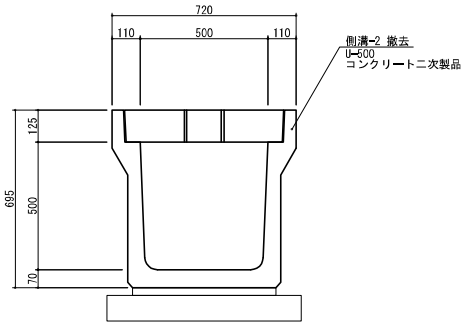

ます 撤去　S=1:20

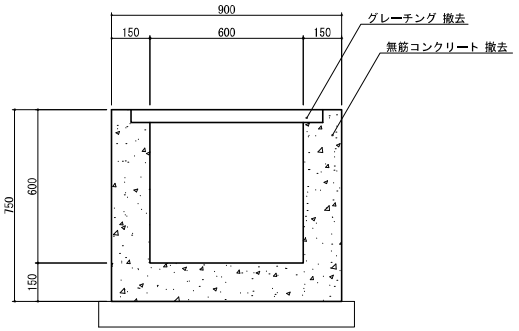

ハンドホール 撤去　S=1:20

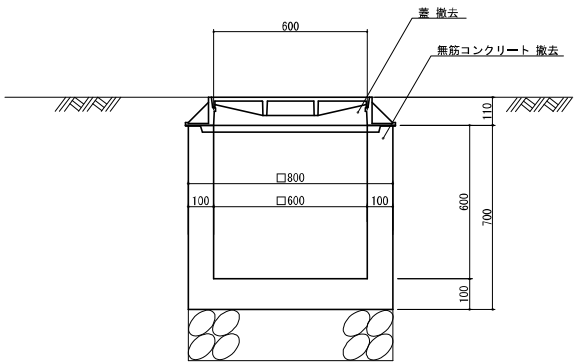

特記	SUO・Tetor共同企業体 一級建築士 大臣登録 第37212号 増宮貴之	工事名称 奈義町アートの森整備工事（第一期）	図面の名称 撤去工詳細図(2)	縮尺 S=1/20	日付 令和 8年 9月1日	No. L49