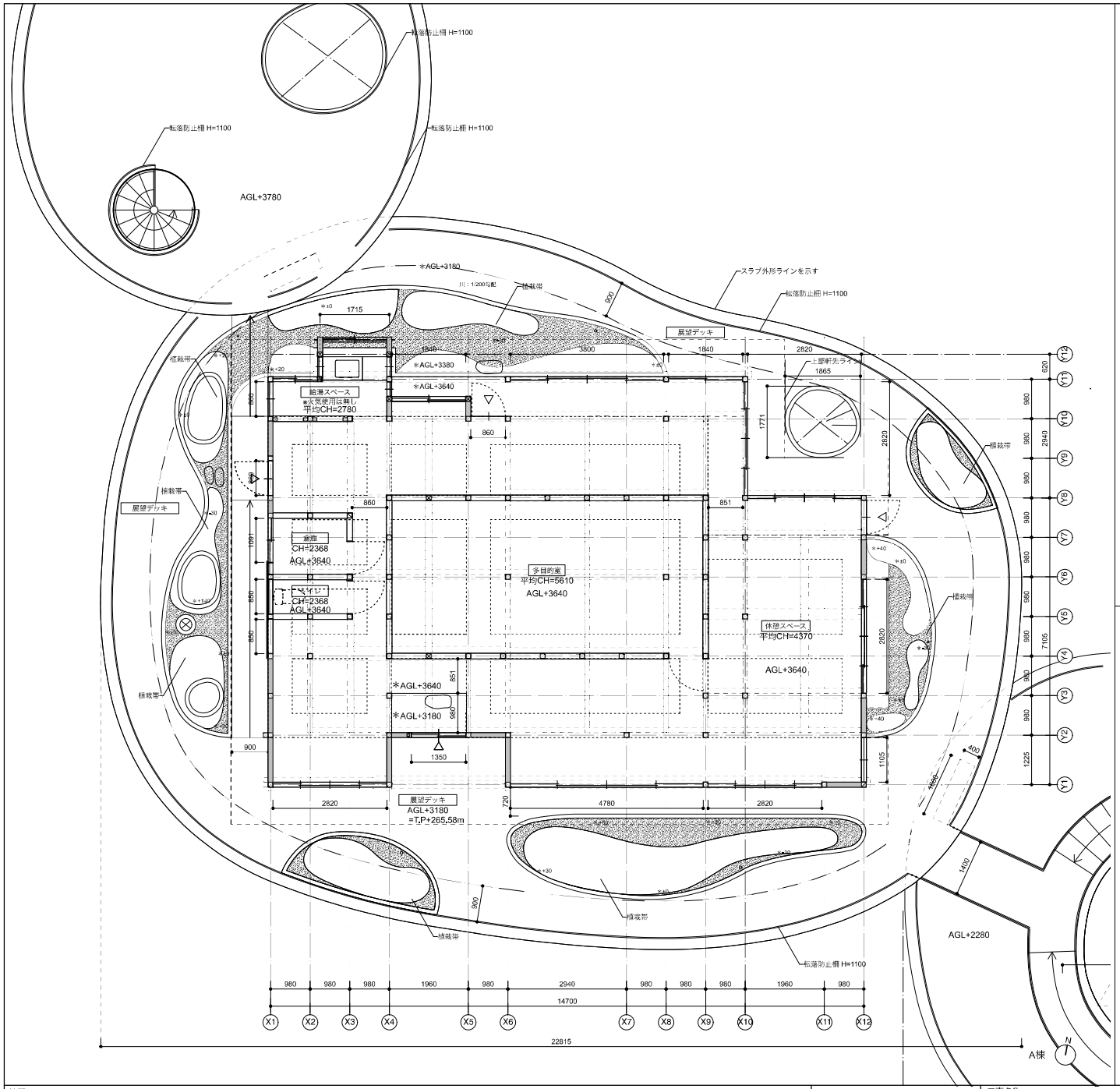

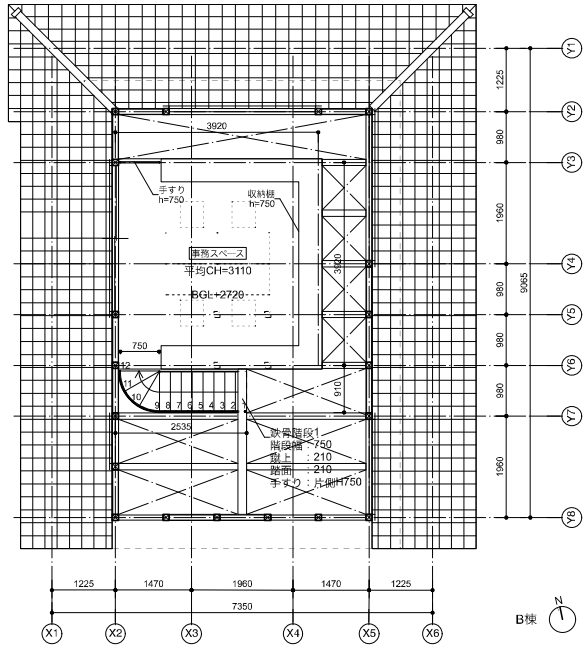

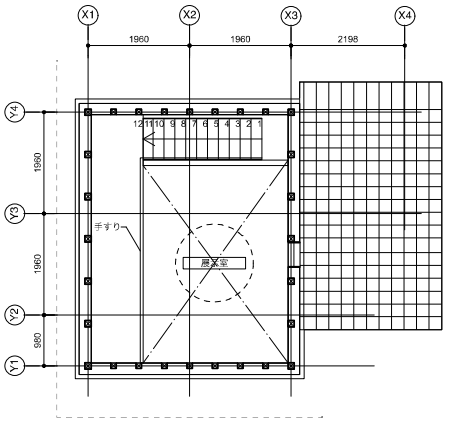

特記	SUO・Tetor共同企業体 一級建築士 大臣登録 第372122号 周防貴之	工事名称 奈義町アートの森整備工事（第一期）	図面の名称 2階　平面図	縮尺 1/100	日付 令和 8年 11月6日	No. A35

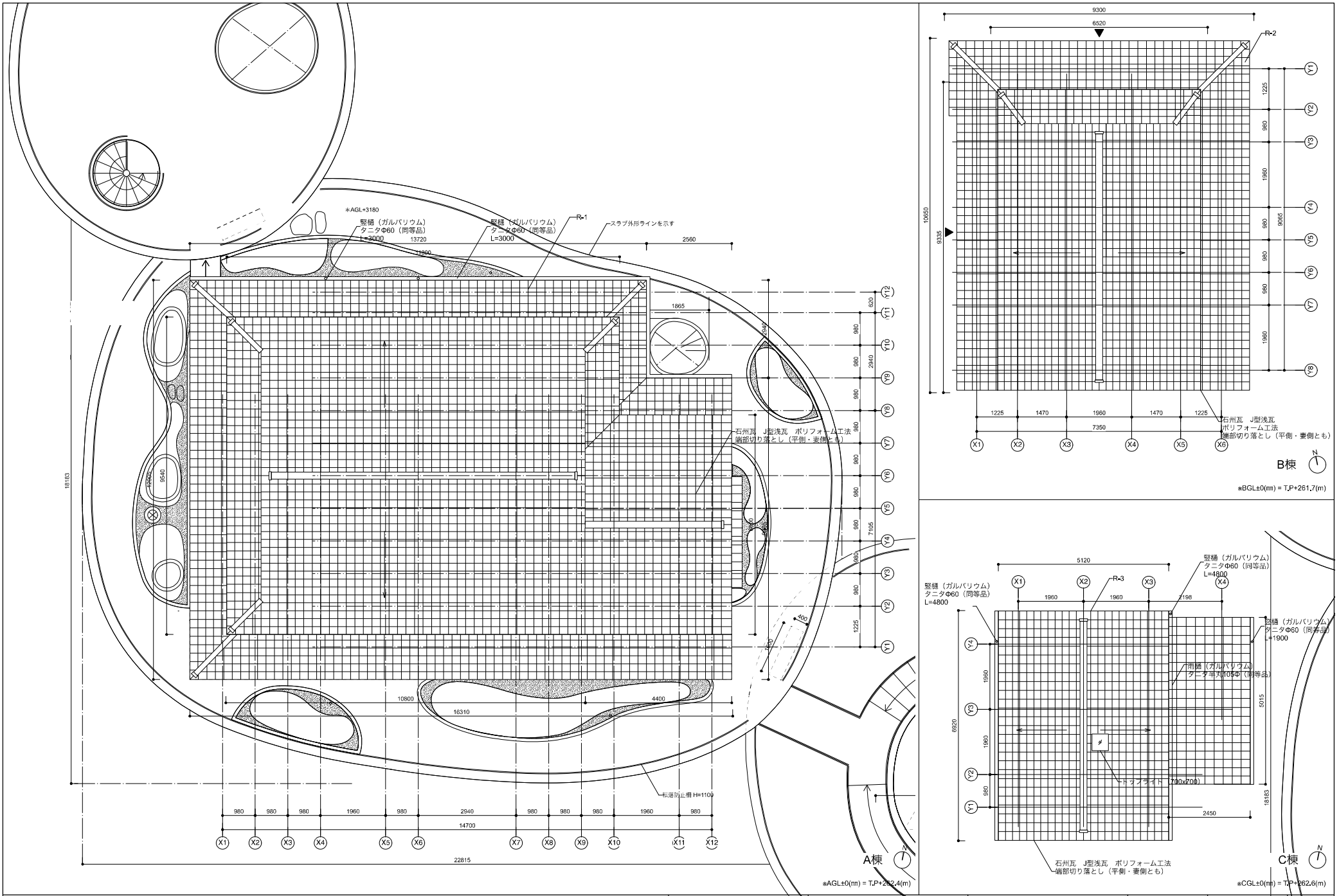

特記	SUO・Tetor共同企業体 一級建築士 大臣登録 第372122号 周防貴之	工事名称 奈義町アートの森整備工事（第一期）	図面の名称 屋根伏図	縮尺 1/100	日付 令和 8年 11月6日	No. A36

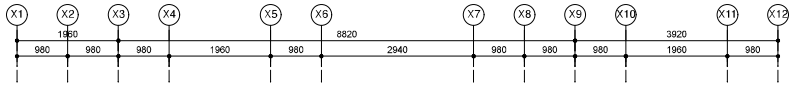

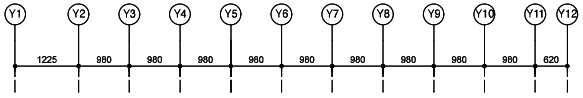

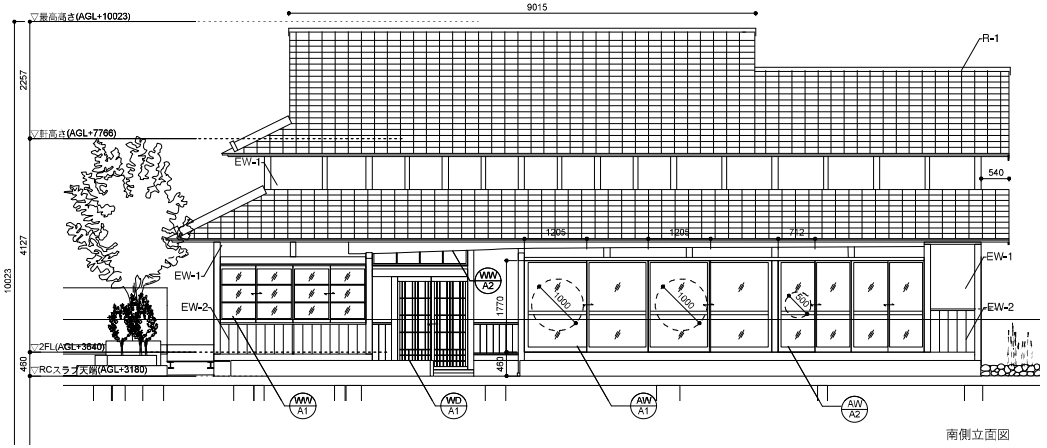

南側立面図

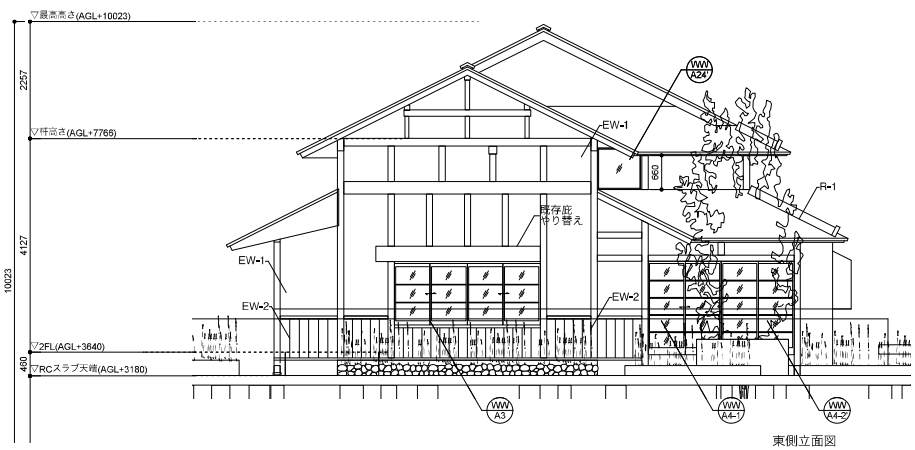

東側立面図

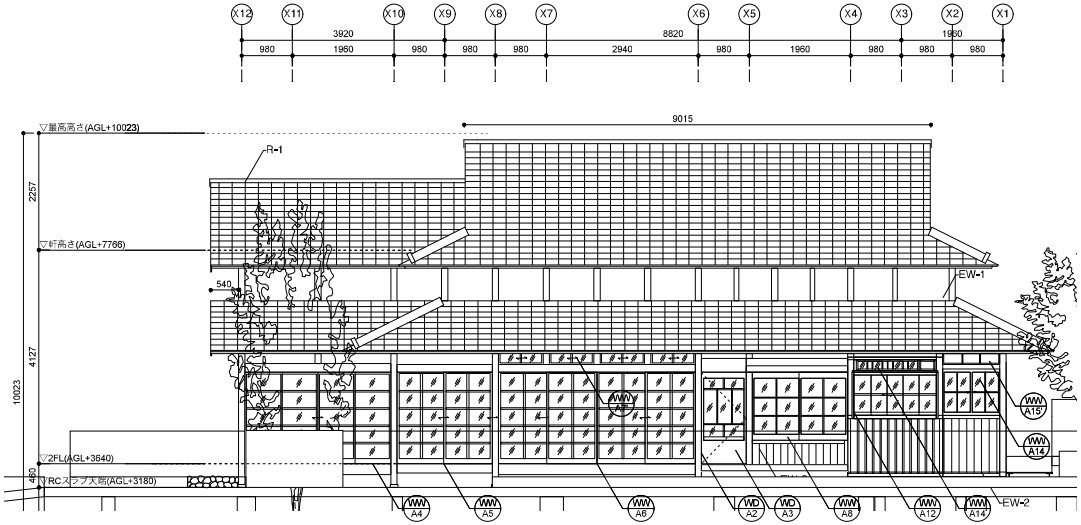

北側立面図

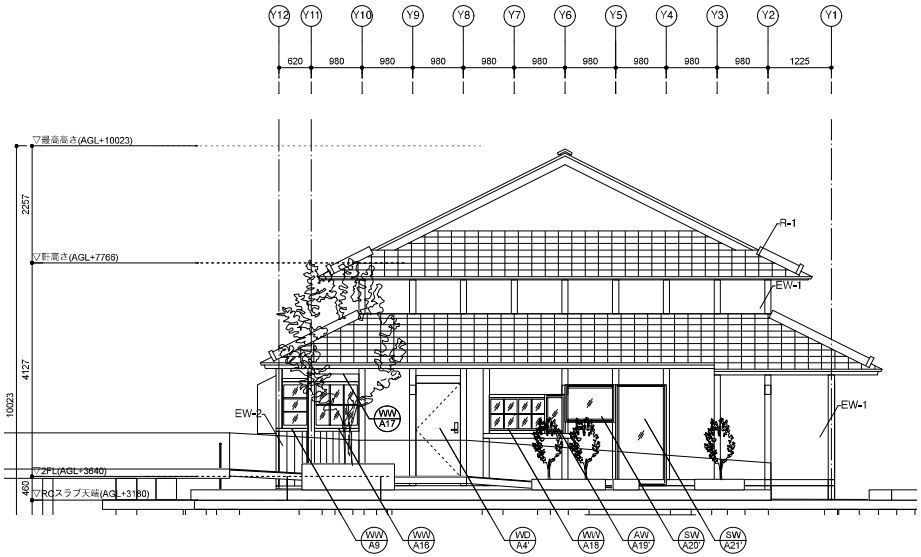

西側立面図

! AGL±0(mm) = T.P+262.4(m)

特記	SUO・Tetor共同企業体 一級建築士 大臣登録 第372122号 周防貴之	工事名称 奈義町アートの森整備工事（第一期）	図面の名称 A棟上部立面図	縮尺 1/100	日付 令和 8年 11月6日	No. A37

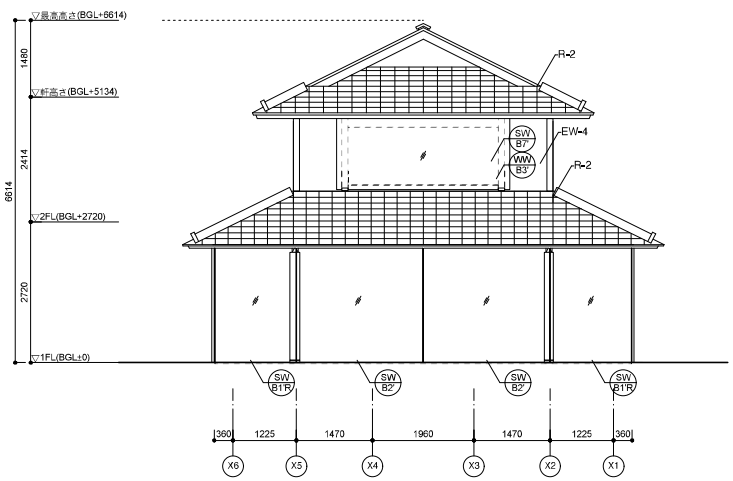

北側立面図

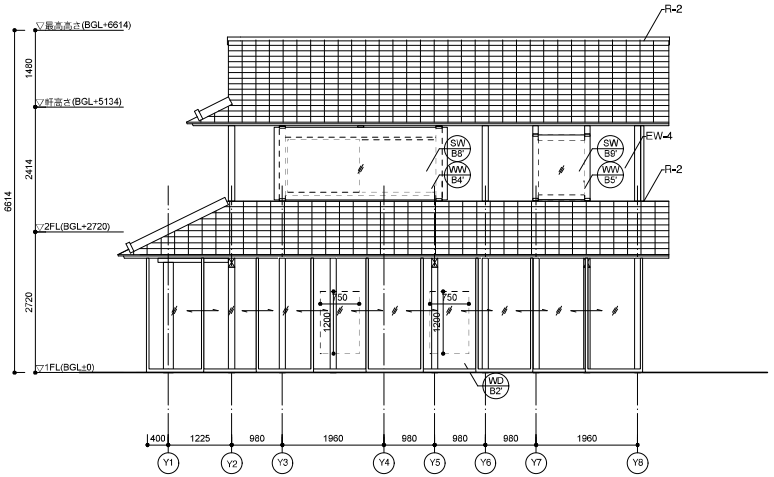

西側立面図

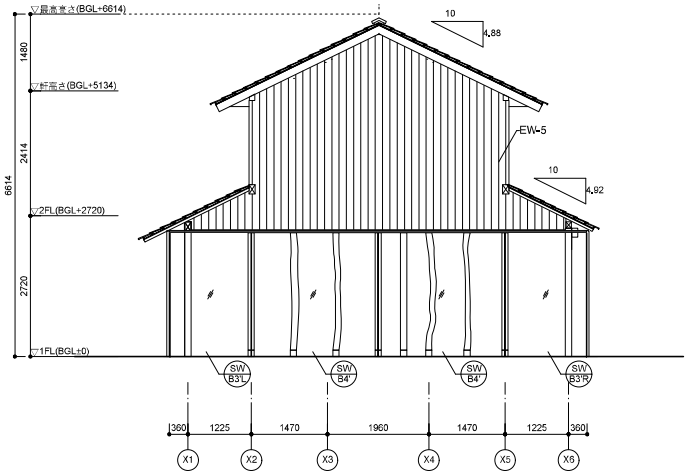

南側立面図

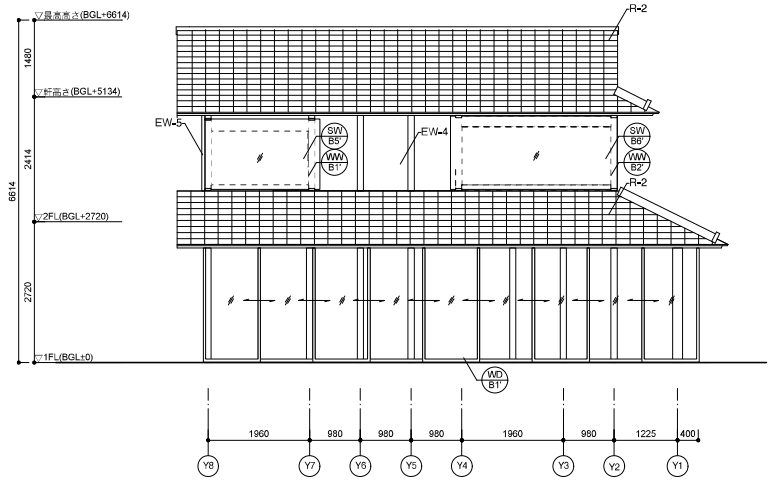

東側立面図

! BGL±0(mm) = T.P+261.7(m)

特記	SUO・Tetor共同企業体 一級建築士 大臣登録 第372122号 岡部貴之	工事名称 奈義町アートの森整備工事（第一期）	図面の名称 B棟立面図	縮尺 1/100	日付 令和 8年 11月6日	No. A38

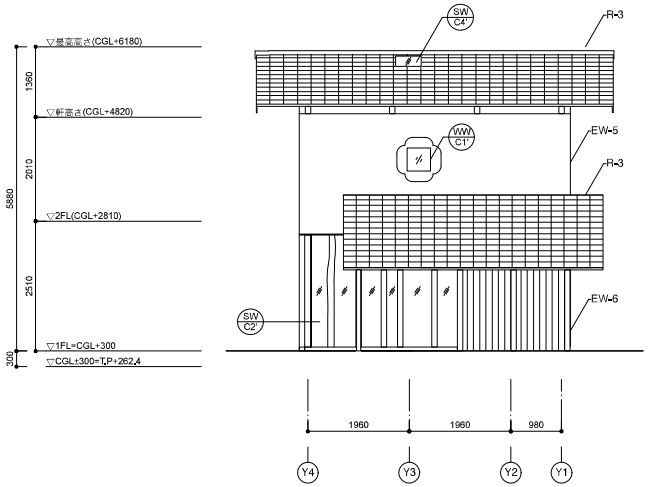

北側立面図

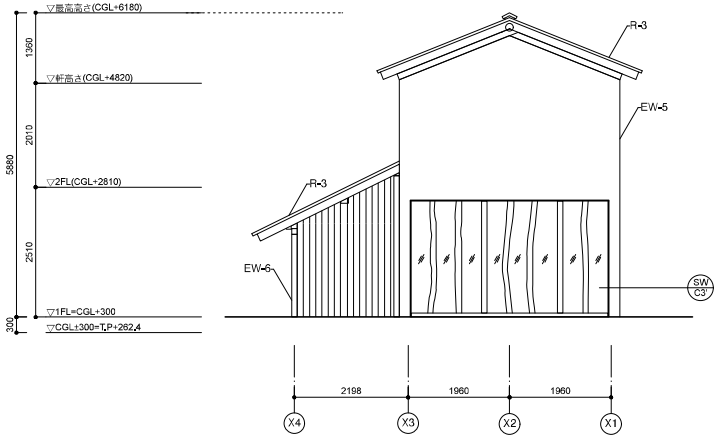

西側立面図

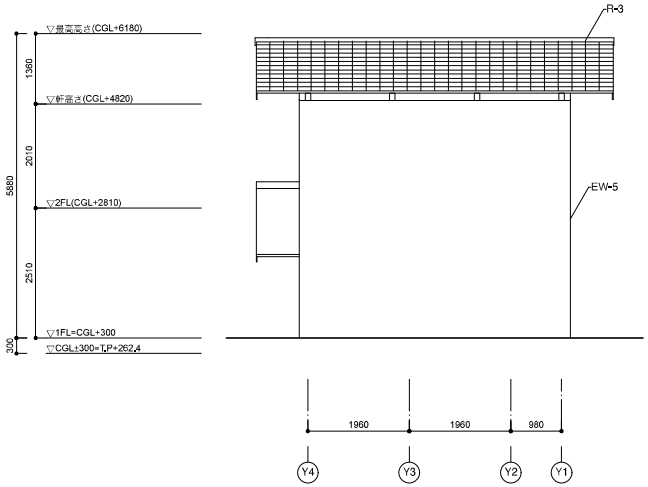

南側立面図

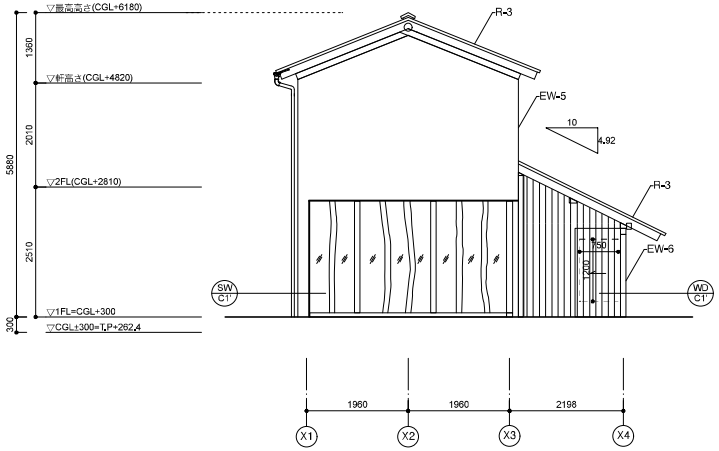

東側立面図

※CGL±0(mm) = T.P+262.4(m)

特記	SUO・Tetor共同企業体 一級建築士 大臣登録 第372122号 周防貴之	工事名称 奈義町アートの森整備工事（第一期）	図面の名称 C棟立面図	縮尺 1/100	日付 令和 8年 11月6日	No. A39

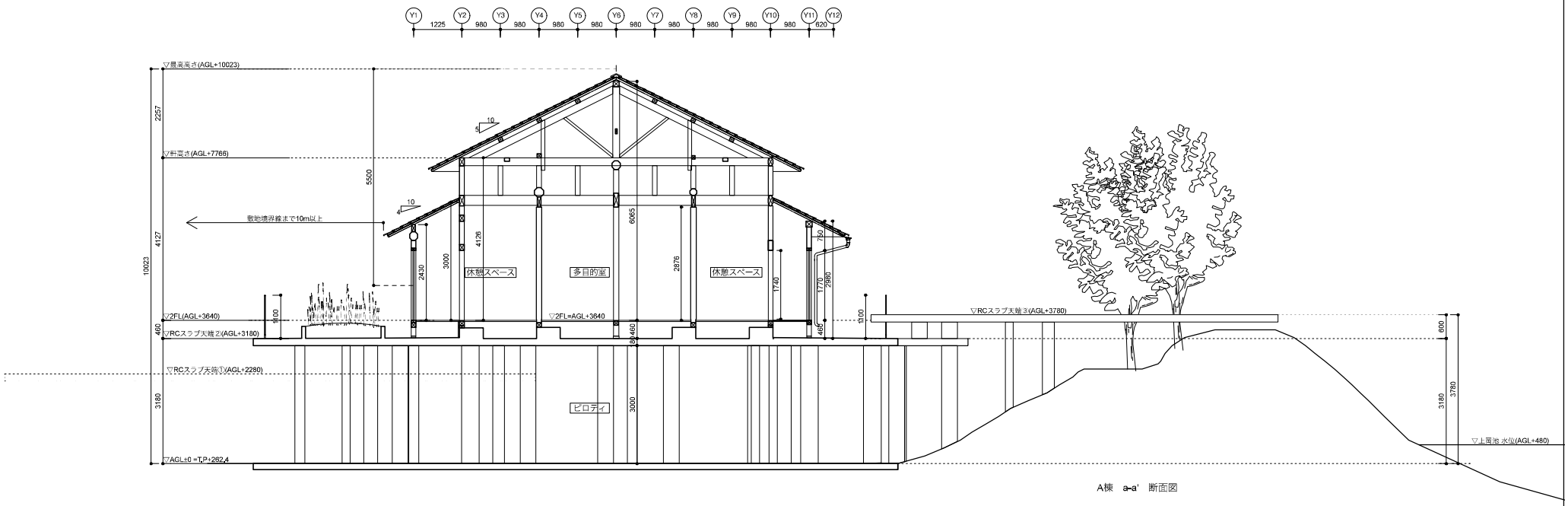

A棟　a–a'　断面図

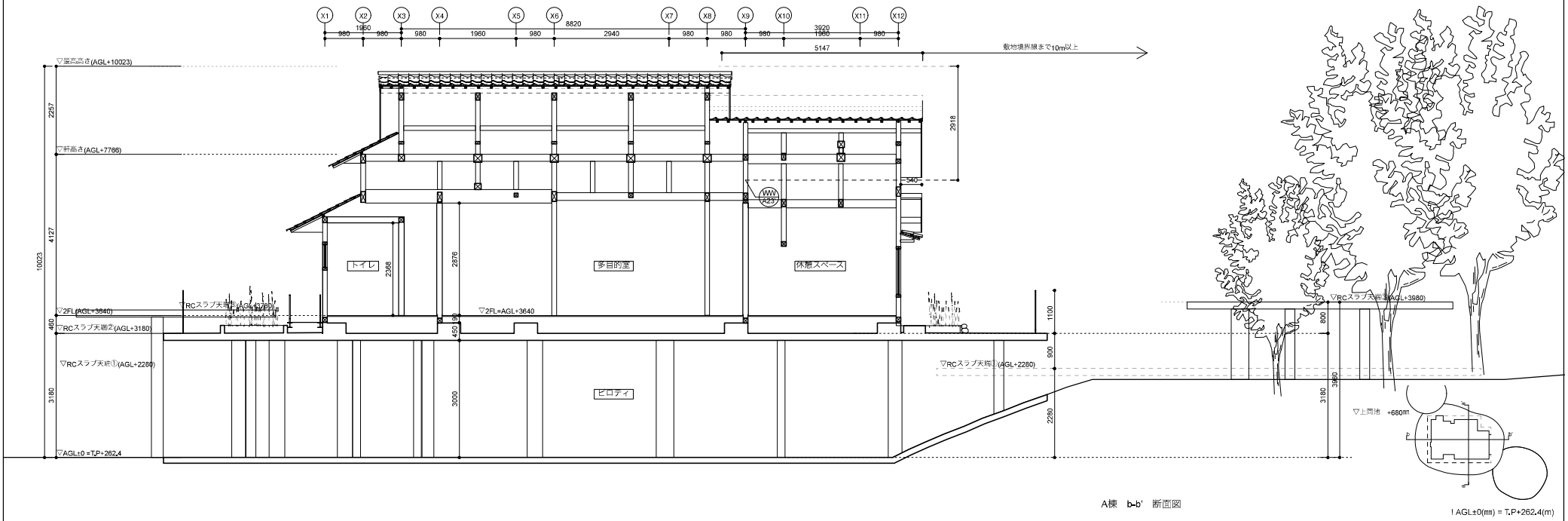

A棟　b–b'　断面図

! AGL±0(mm) = T.P+262.4(m)

特記	SUO・Tetor共同企業体 一級建築士 大臣登録 第372122号 周防貴之	工事名称 奈義町アートの森整備工事（第一期）	図面の名称 A棟断面図	縮尺 1/100	日付 令和 8年 11月6日	No. A40

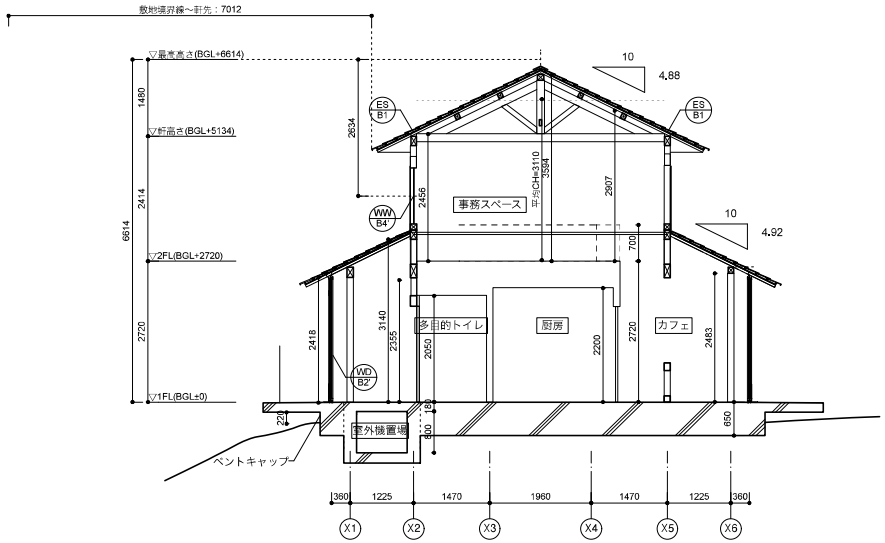

B棟　a–a'　断面図

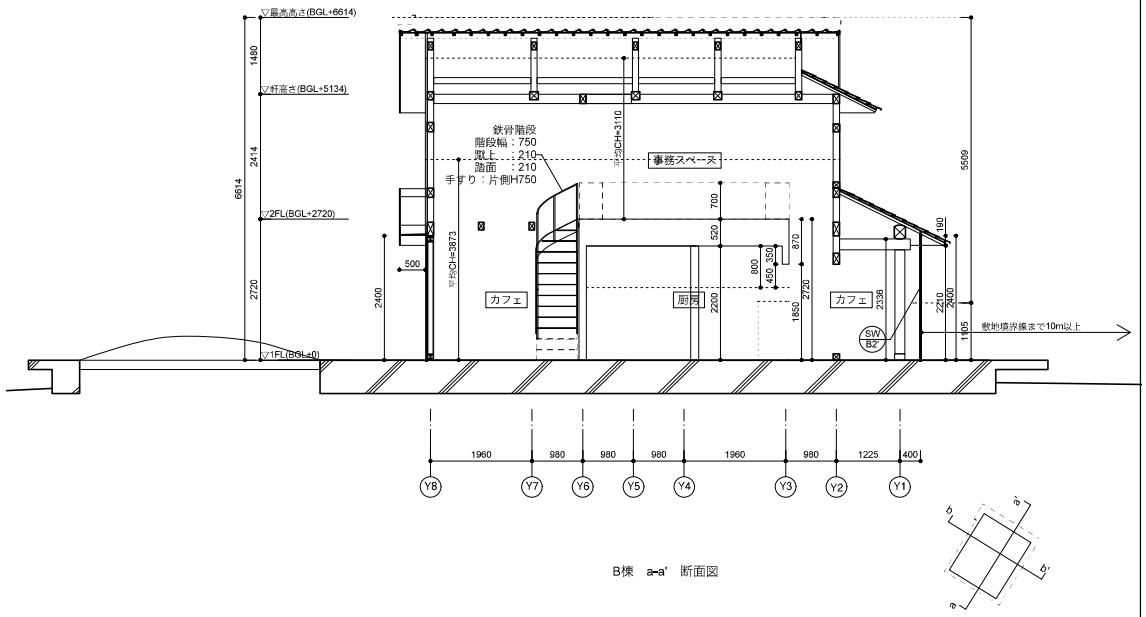

B棟　a–a'　断面図

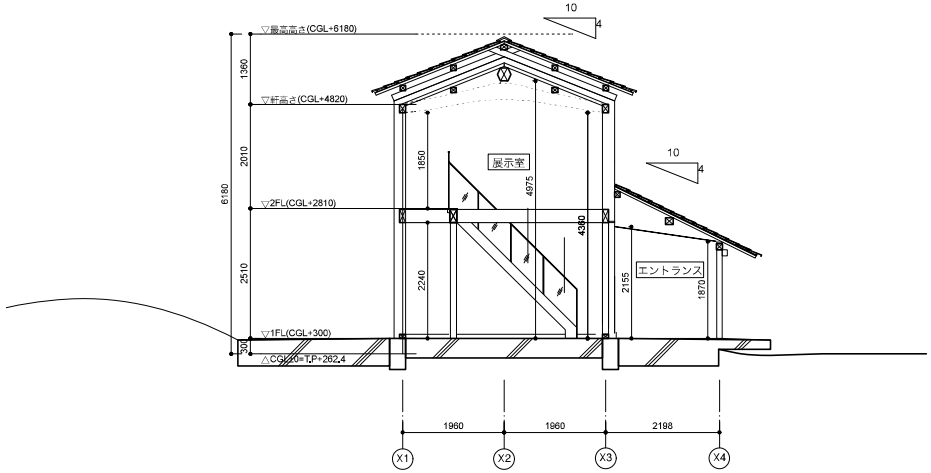

C棟　b–b'　断面図

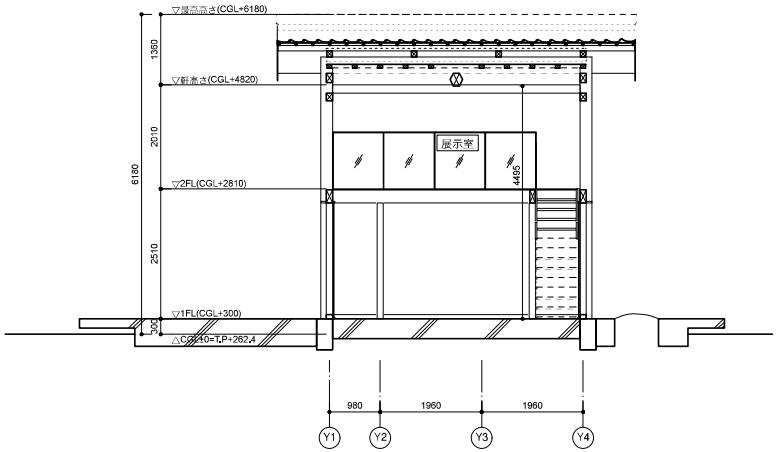

C棟　a–a'　断面図

! BGL±0(mm) = T.P+261.7(m)
! CGL±0(mm) = T.P+262.4(m)

特記	SUO・Tetor共同企業体 一級建築士 大臣登録 第372122号 岡部貴之	工事名称 奈義町アートの森整備工事（第一期）	図面の名称 B棟・C棟断面図	縮尺 1/100	日付 令和 8年 11月6日	No. A41

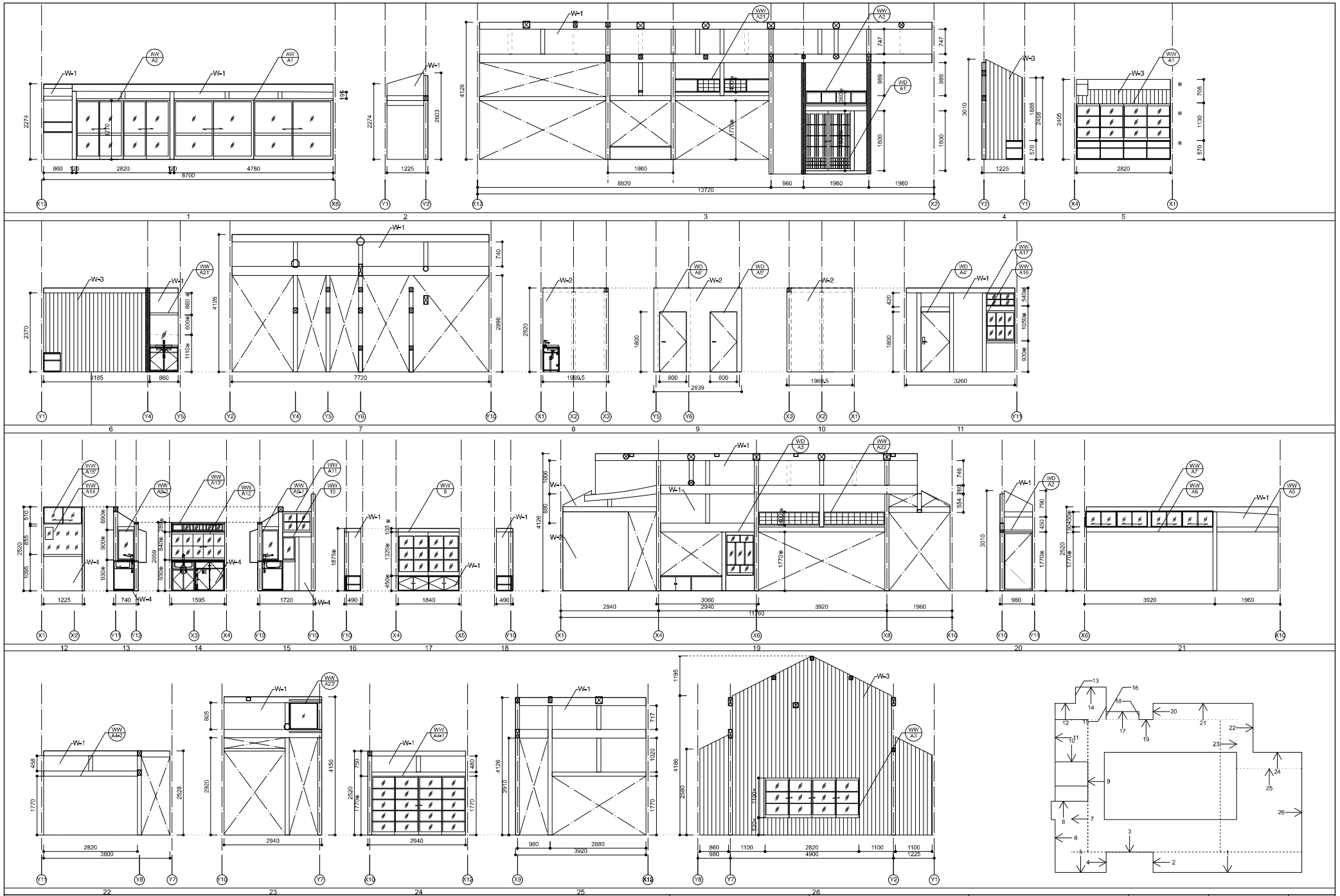

特記
※は現地にて実測を行うこととする

SUO・Tetor共同企業体 一級建築士 大臣登録 第372122号 周防貴之	工事名称 奈義町アートの森整備工事（第一期）	図面の名称 A棟展開図1	縮尺 1/100	日付 令和 8年 11月6日	No. A42

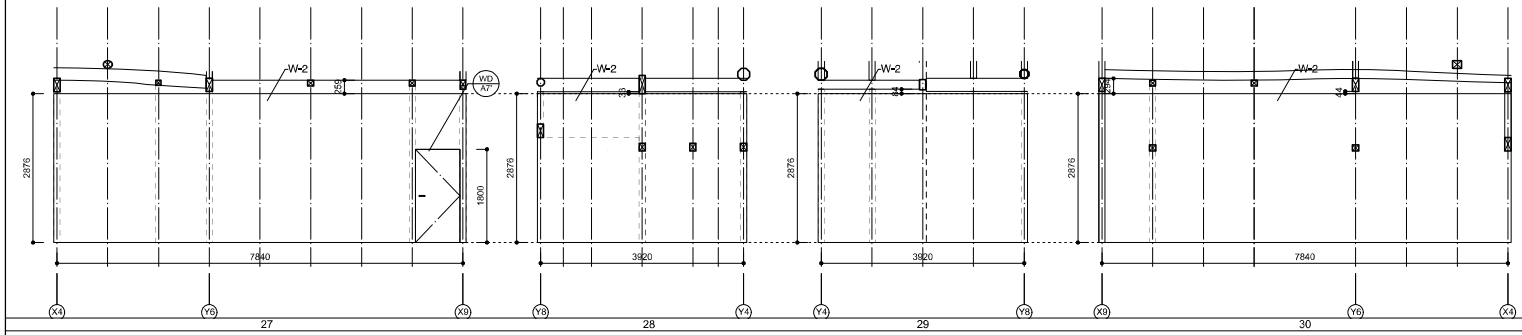

27 28 29 30

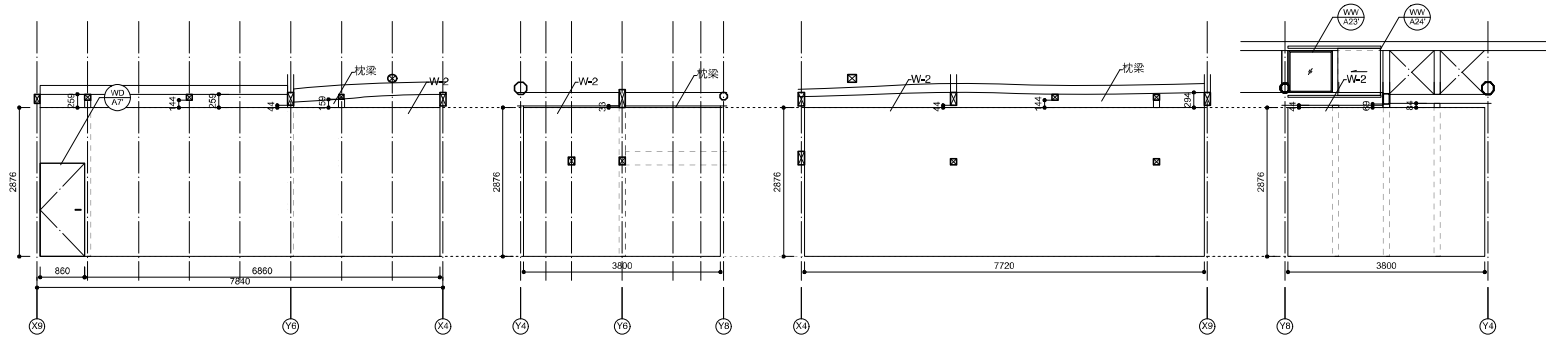

31 32 33 34

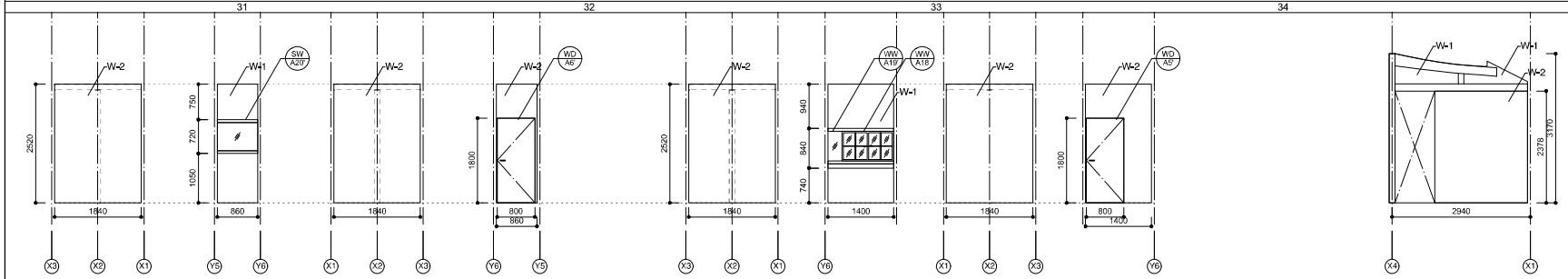

35 36 37 38 39 40 41 42 43

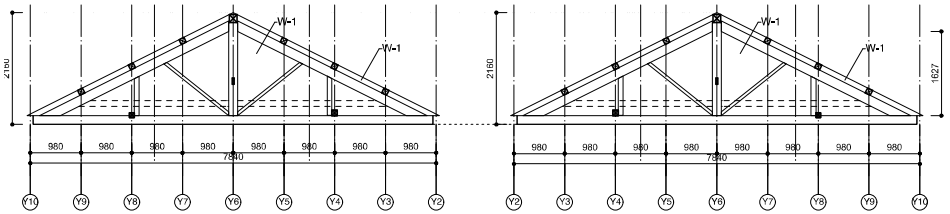

44 45

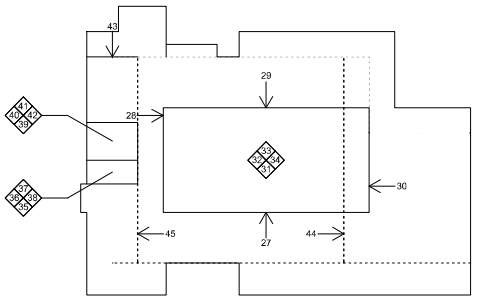

特記
※は現地にて実測を行うこととする

SUO・Tetor共同企業体 一級建築士 大臣登録 第372122号 周防貴之	工事名称 奈義町アートの森整備工事（第一期）	図面の名称 A棟展開図2	縮尺 1/100	日付 令和 8年 11月6日	No. A43

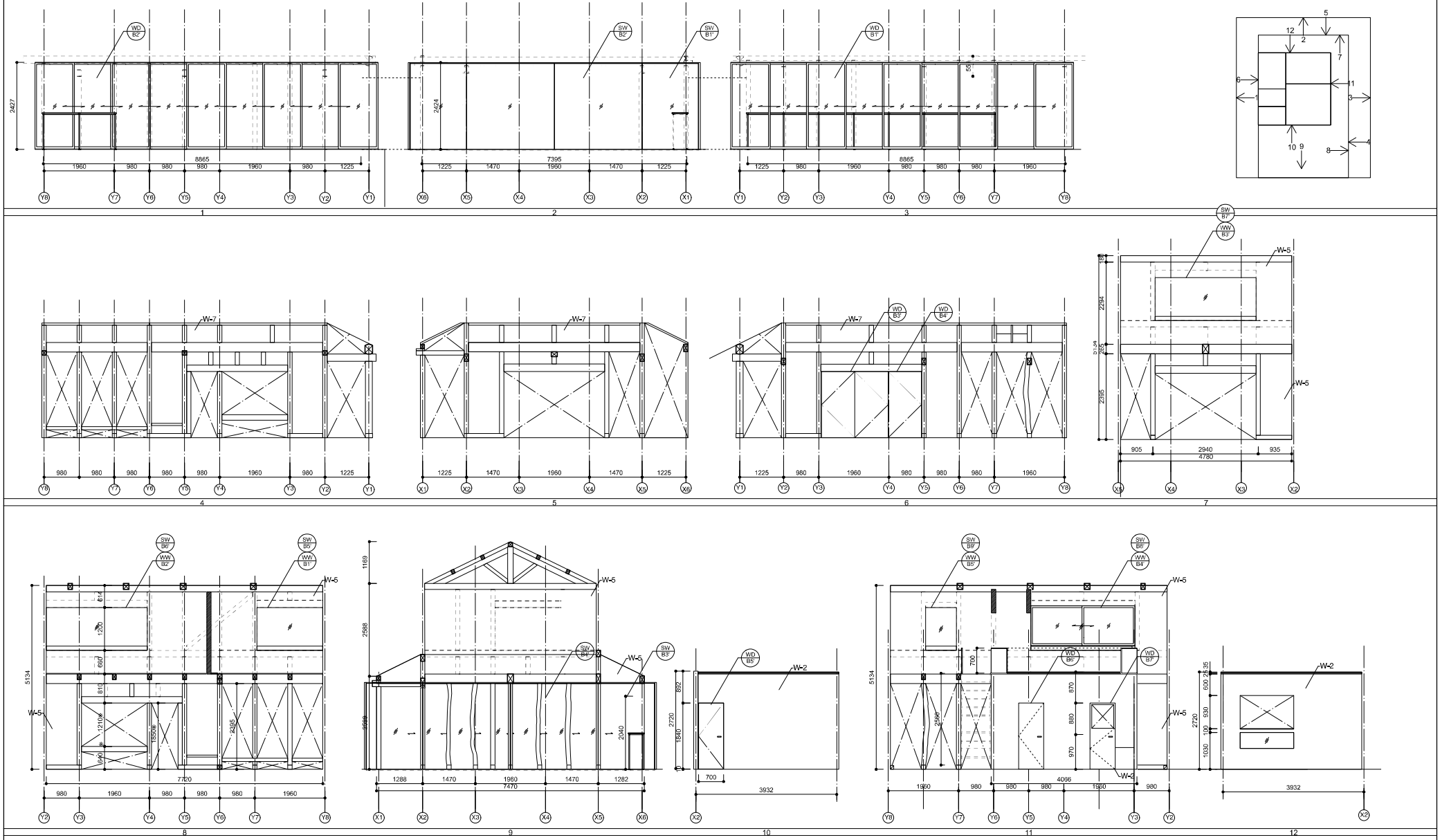

特記					
※は現地にて実測を行うこととする	SUO・Tetor共同企業体 一級建築士 大臣登録 第372122号 周防貴之	工事名称 奈義町アートの森整備工事（第一期）	図面の名称 B棟展開図1	縮尺 1/100	日付 令和 8年 11月6日	No. A44

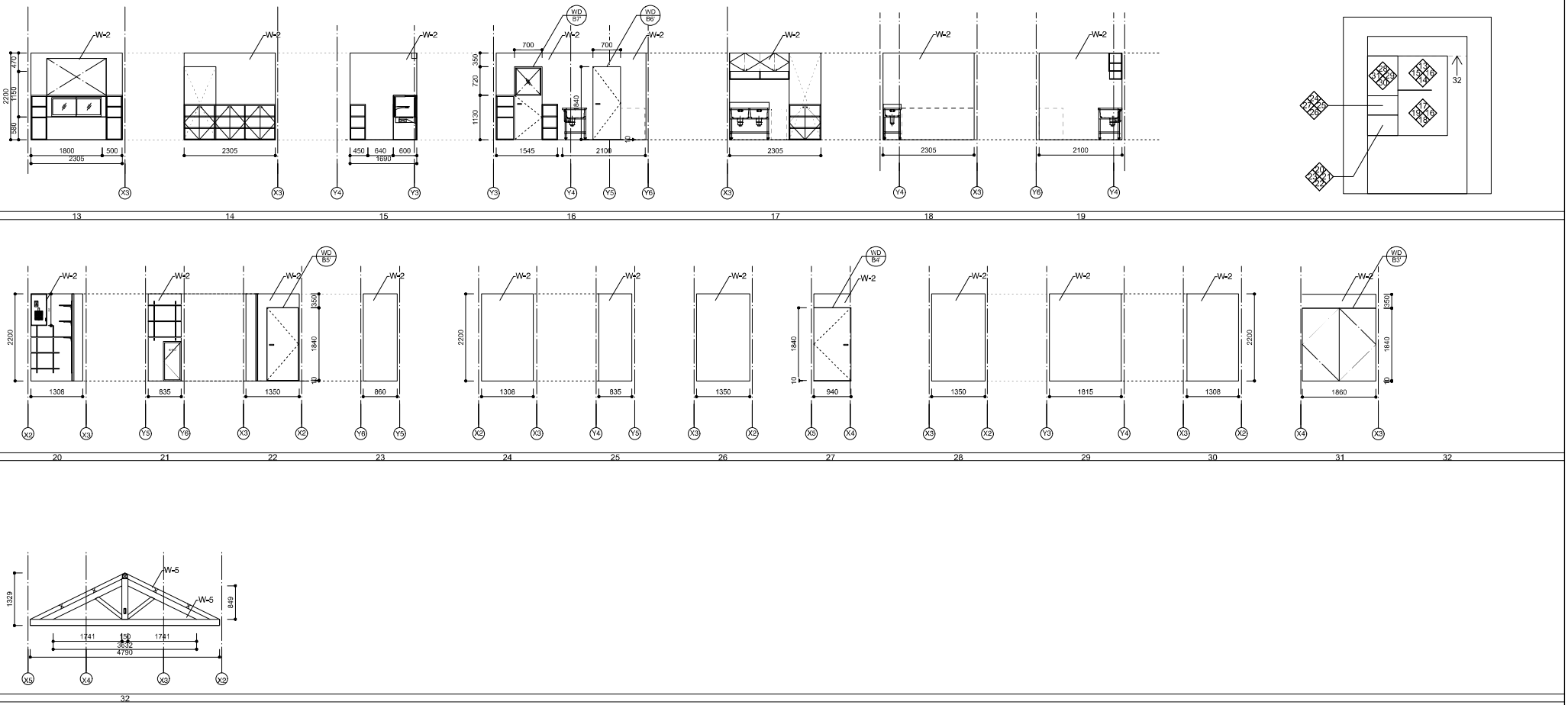

13 14 15 16 17 18 19

20 21 22 23 24 25 26 27 28 29 30 31 32

32

特記 ※は現地にて実測を行うこととする	SUO・Tetor共同企業体 一級建築士 大臣登録 第372122号 周防貴之	工事名称 奈義町アートの森整備工事（第一期）	図面の名称 B棟展開図2	縮尺 1/100	日付 令和 8年 11月6日	No. A45

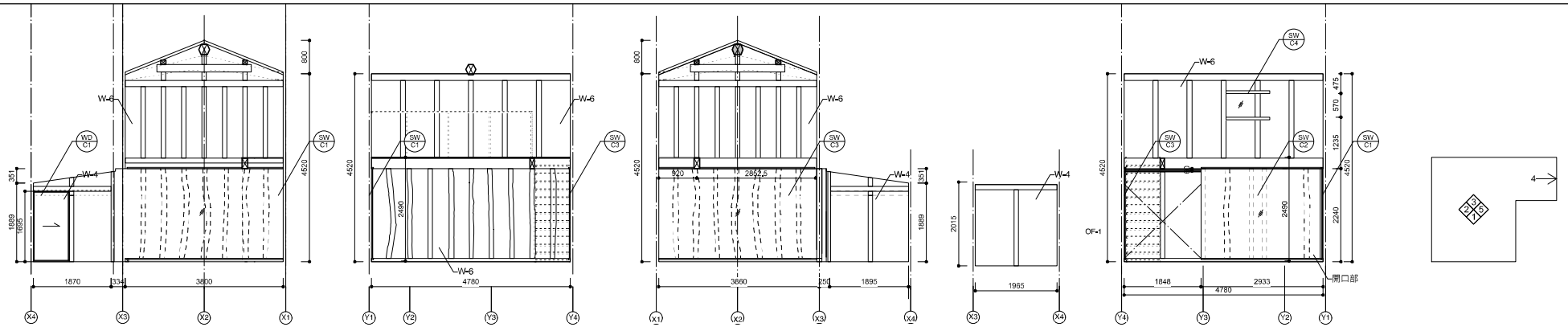

特記 ※は現地にて実測を行うこととする	SUO・Tetor共同企業体 一級建築士 大臣登録 第372122号 周防貴之	工事名称 奈義町アートの森整備工事（第一期）	図面の名称 C棟展開図	縮尺 1/100	日付 令和 8年 11月6日	No. A46

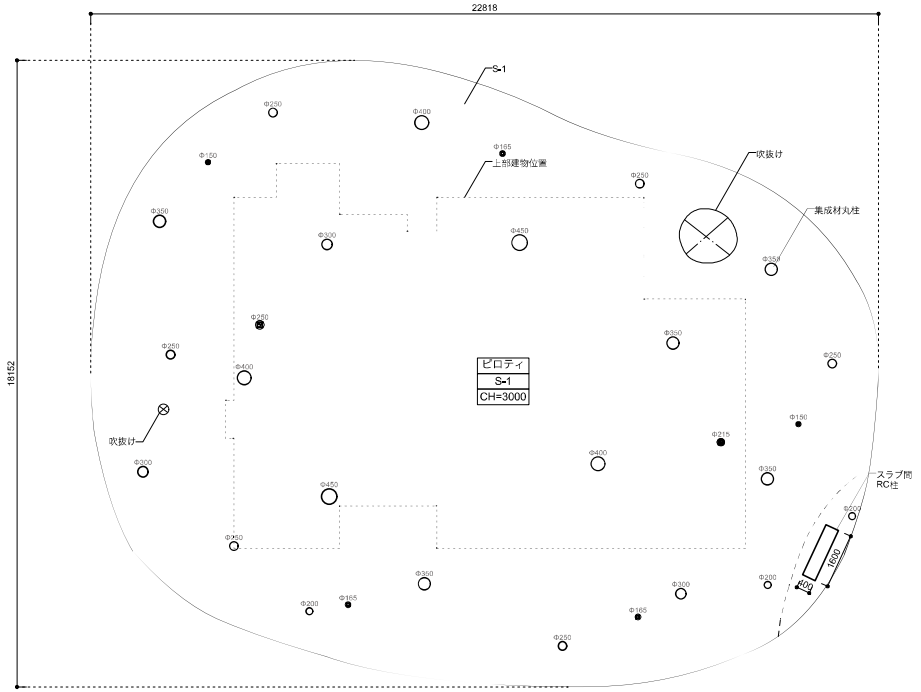

A棟　1階天井伏図

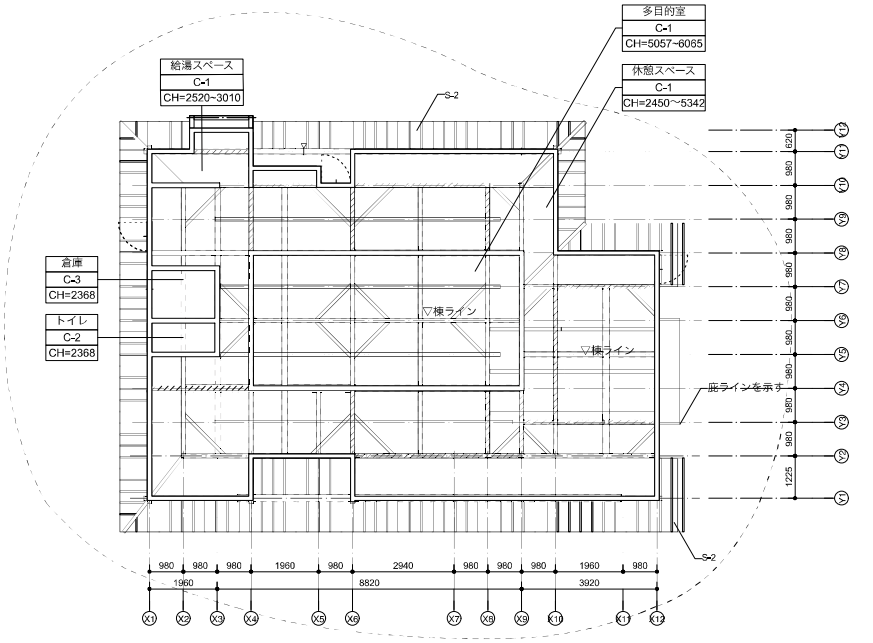

A棟　2階天井伏図

N

垂れ壁

特記	SUO・Tetor共同企業体 一級建築士 大臣登録 第372122号 岡宗貴之	工事名称 奈義町アートの森整備工事（第一期）	図面の名称 A棟天井伏図	縮尺 1/150	日付 令和 8年 11月6日	No. A47

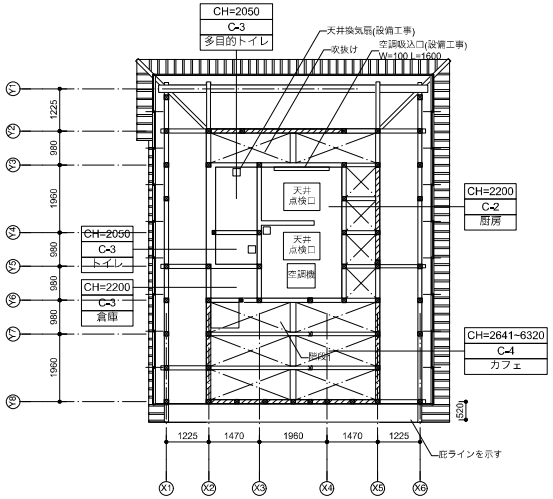

B棟　1階天井伏図

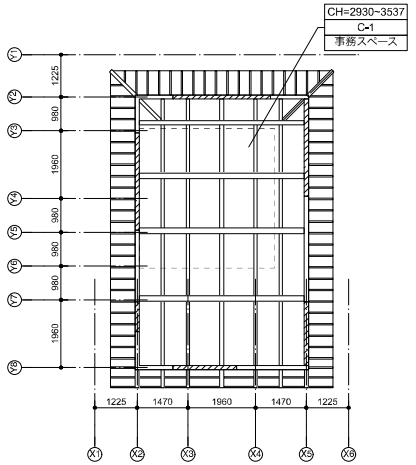

B 棟　2階天井伏図

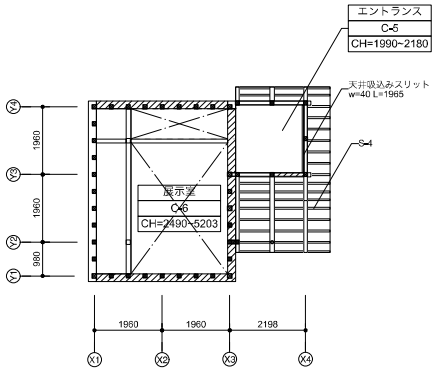

C棟　1階天井伏図

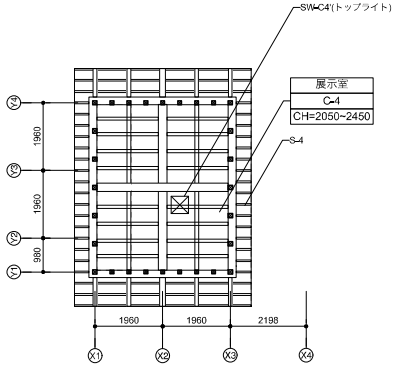

C棟　2階天井伏図

垂れ壁

特記	SUO・Tetor共同企業体 一級建築士 大臣登録 第372122号 周防貴之	工事名称 奈義町アートの森整備工事（第一期）	図面の名称 B・C棟天井伏図	縮尺 1/150	日付 令和 8年 11月6日	No. A48

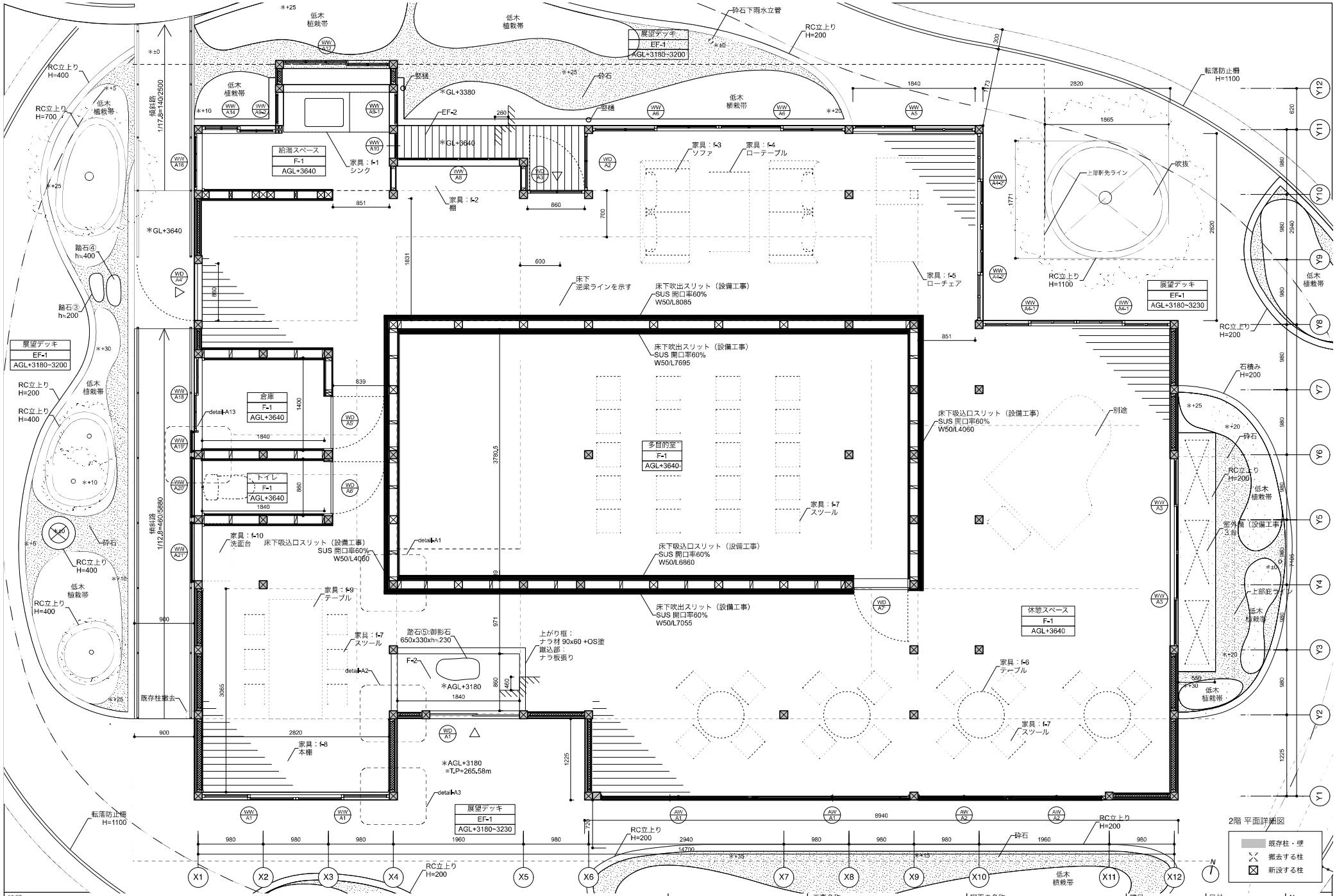

特記

SUO・Tetor共同企業体 一級建築士 大臣登録 第372122号 周防貴之	工事名称 奈義町アートの森整備工事（第一期）	図面の名称 A棟　平面詳細図	縮尺 1/50	日付 令和 8年 11月6日	No. A49

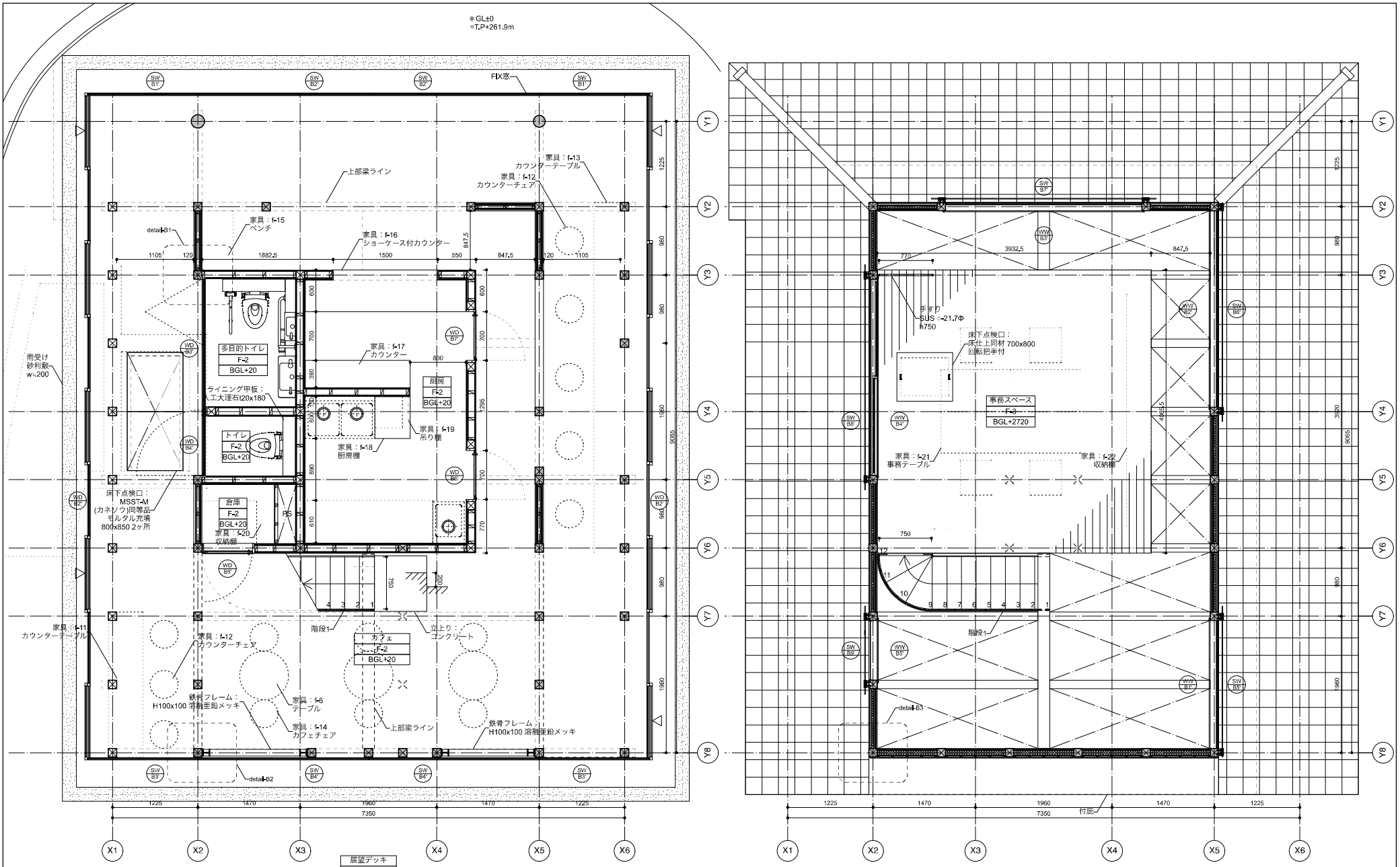

1階　平面詳細図

2階　平面詳細図

特記	SUO・Tetor共同企業体 一級建築士 大臣登録 第372122号 周防貴之	工事名称 奈義町アートの森整備工事（第一期）	図面の名称 B棟　平面詳細図	縮尺 1/50	日付 令和 8年 11月6日	No. A50

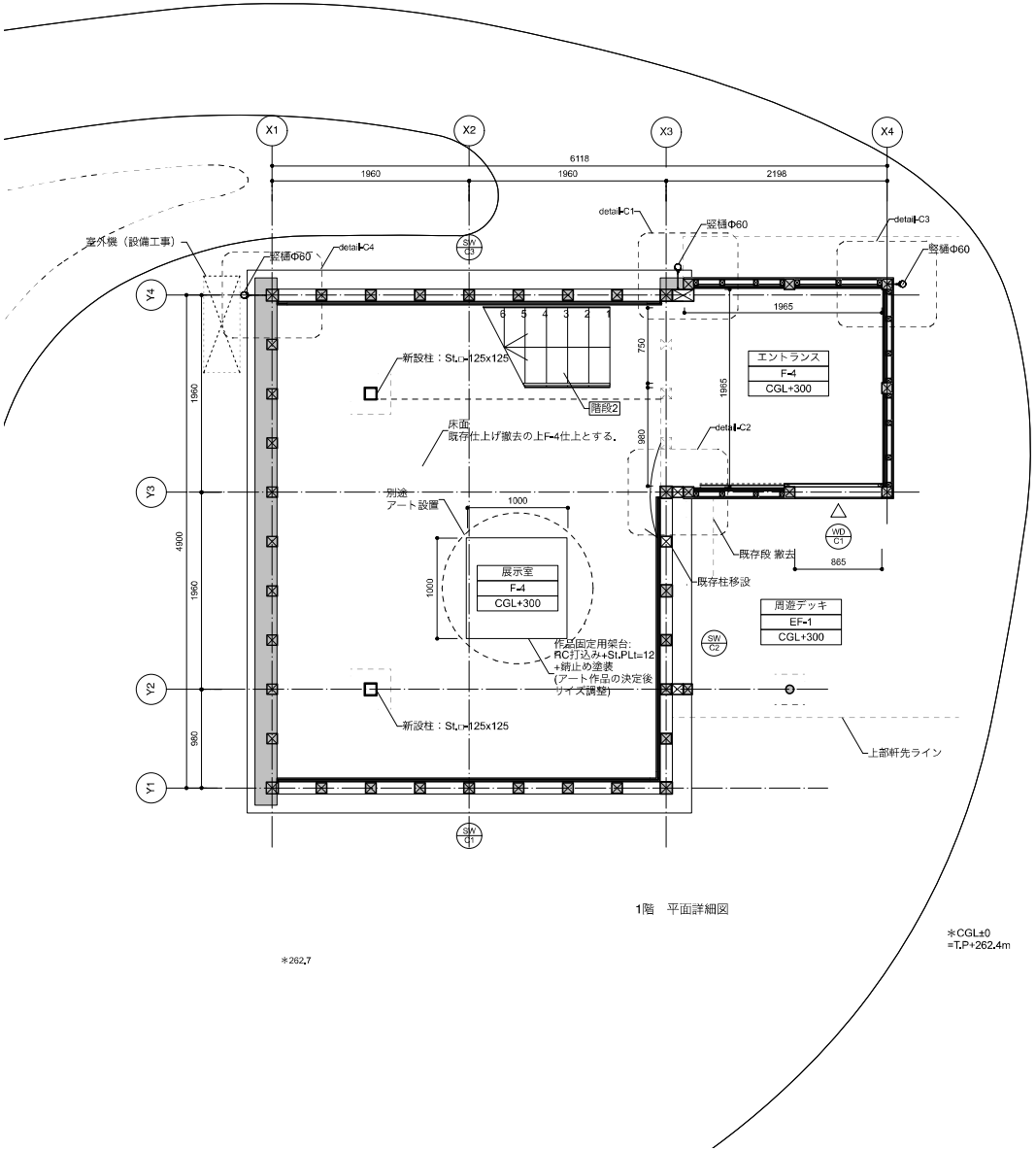

1階　平面詳細図

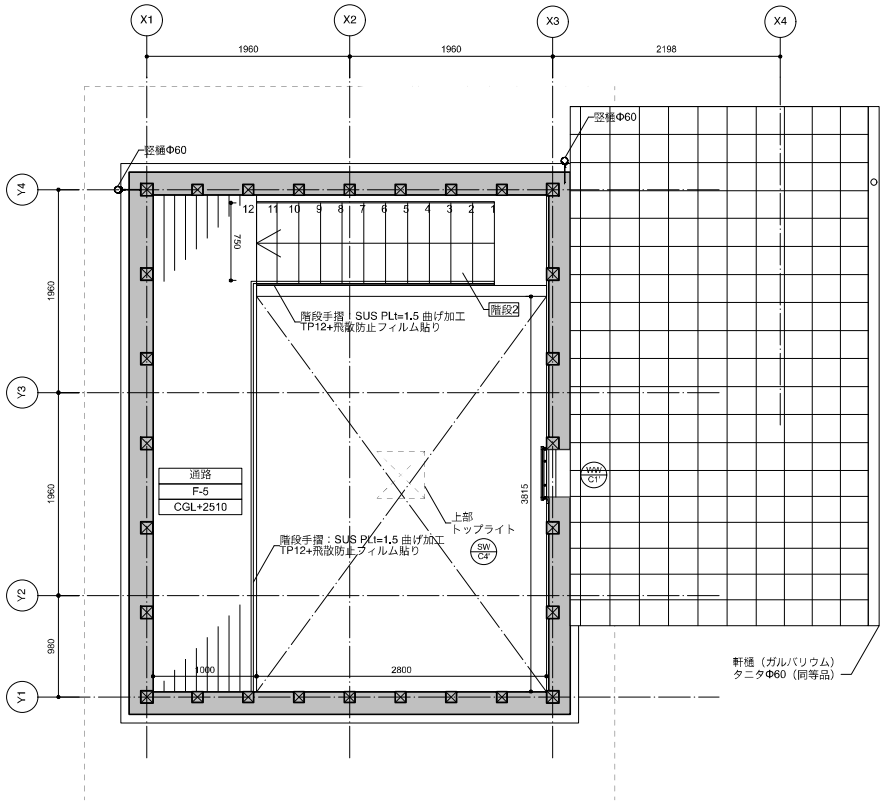

2階　平面詳細図

既存柱・壁
撤去する柱
新設する柱

N

特記	SUO・Tetor共同企業体 一級建築士 大臣登録 第372122号 周防貴之	工事名称 奈義町アートの森整備工事（第一期）	図面の名称 C棟　平面詳細図	縮尺 1/50	日付 令和 8年 11月6日	No. A51

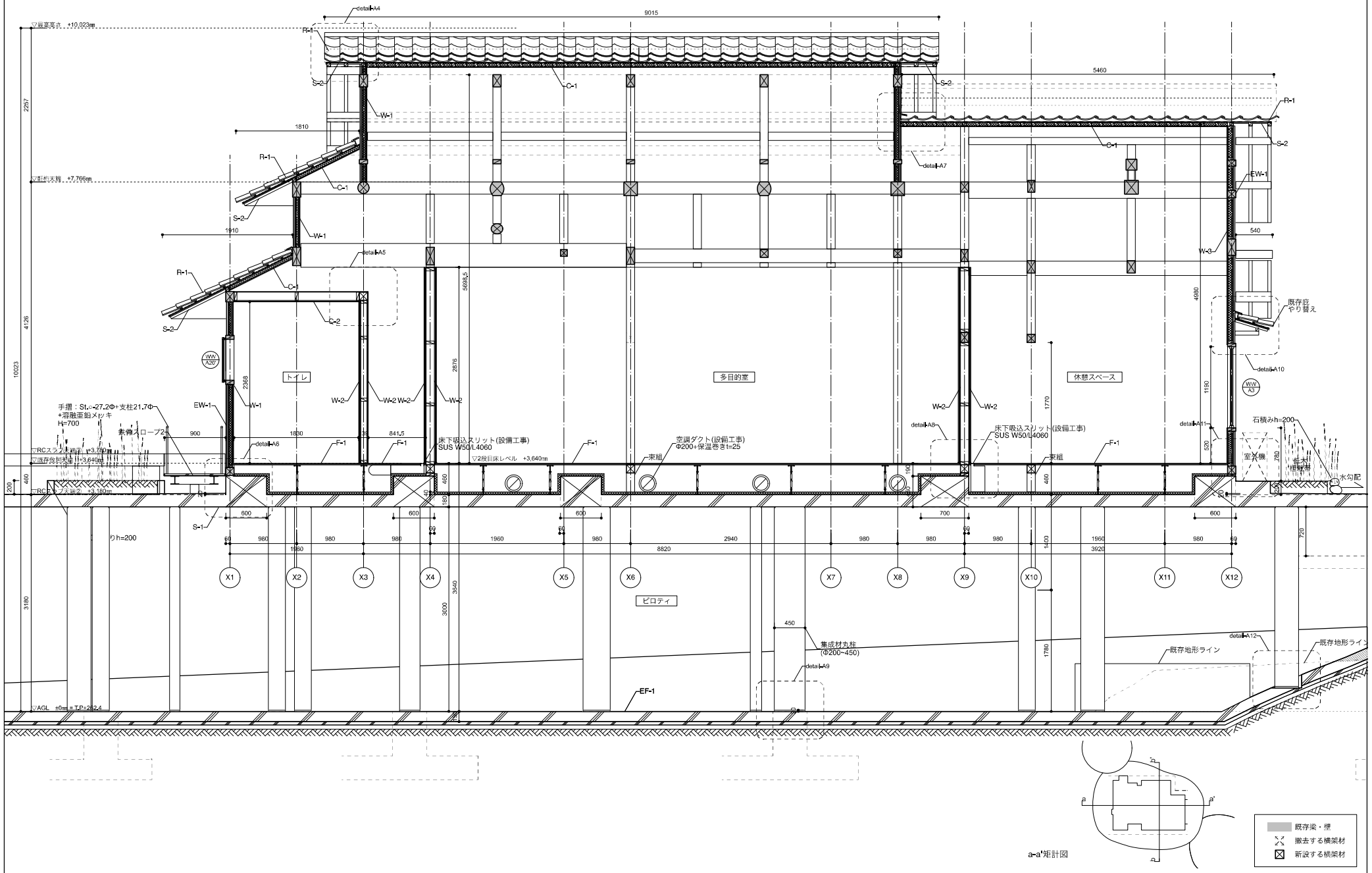

特記	SUO・Tetor共同企業体 一級建築士 大臣登録 第372122号 周防貴之	工事名称 奈義町アートの森整備工事（第一期）	図面の名称 A棟 矩計図 1	縮尺 1/50	日付 令和 8年 11月6日	No. A52

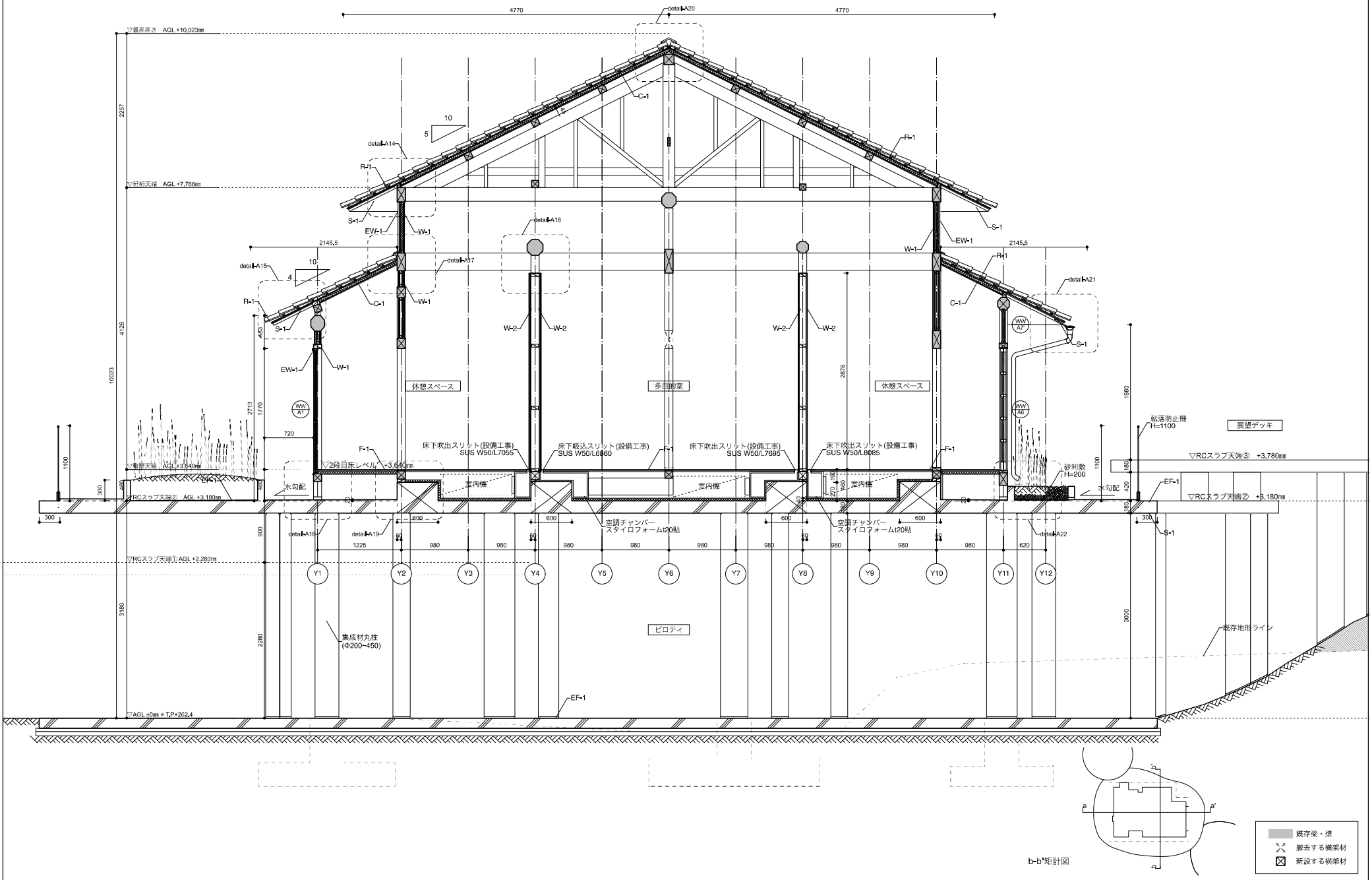

b-b'矩計図

特記	SUO・Tetor共同企業体 一級建築士 大臣登録 第372122号 周防貴之	工事名称 奈義町アートの森整備工事（第一期）	図面の名称 A棟 矩計図2	縮尺 1/50	日付 令和 8年 11月6日	No. A53

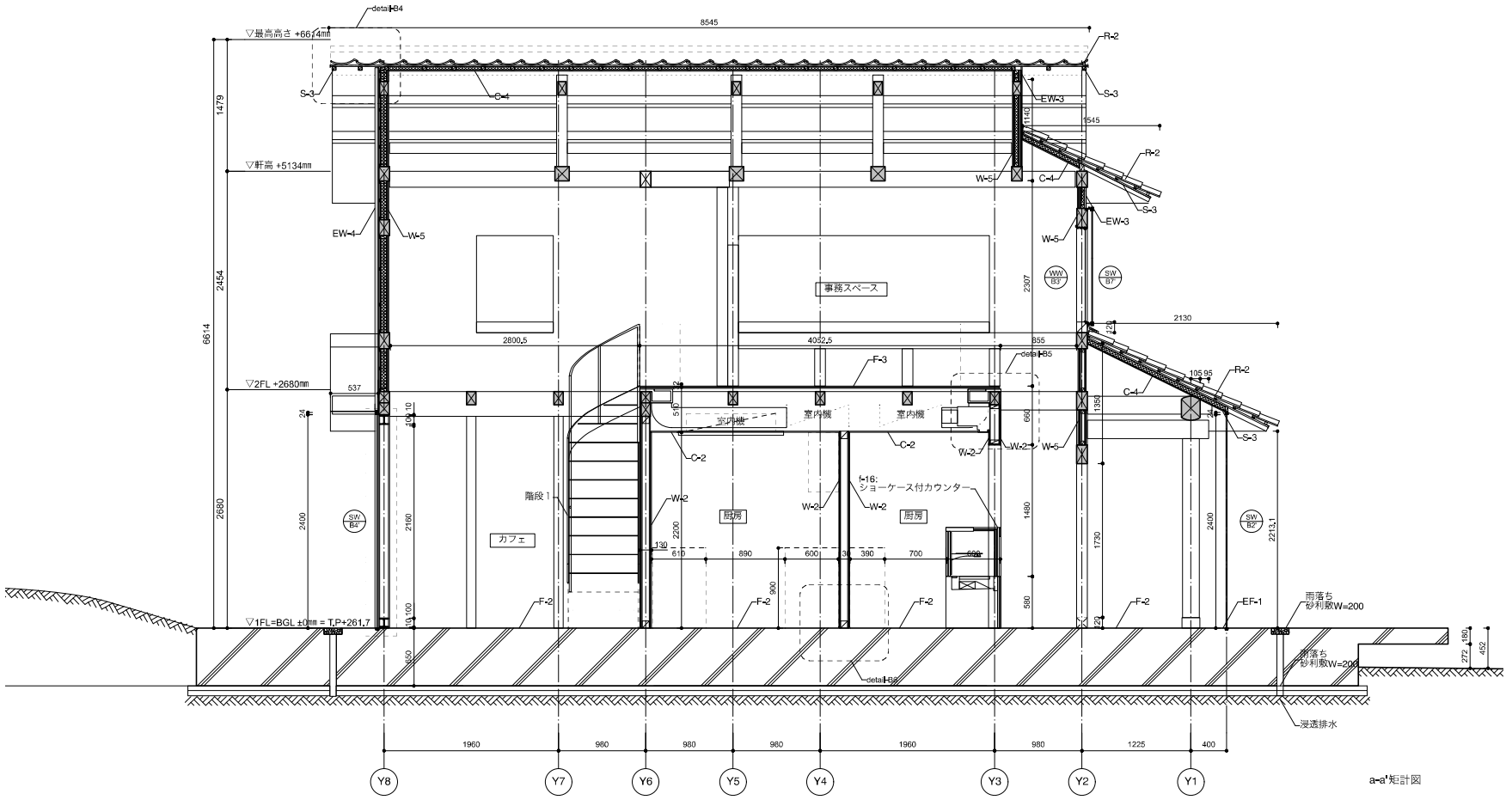

a-a'矩計図

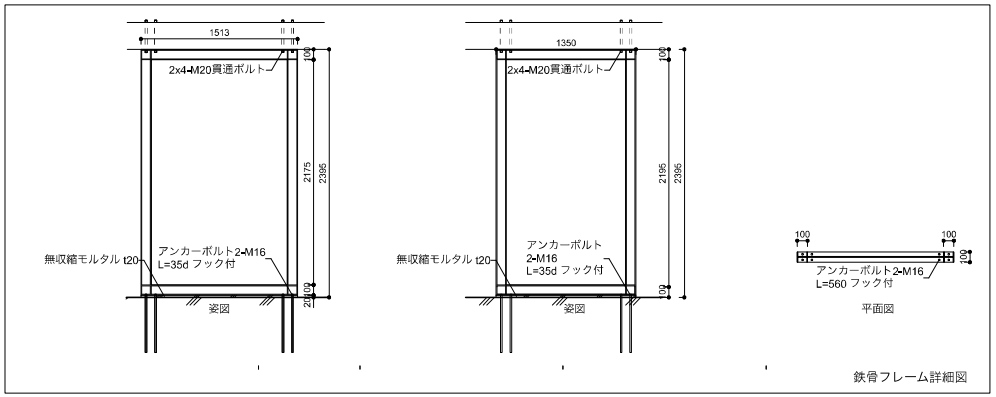

鉄骨フレーム詳細図

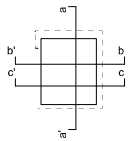

既存梁・壁
撤去する横架材
新設する横架材

特記	SUO・Tetor共同企業体 一級建築士 大臣登録 第372122号 周防貴之	工事名称 奈義町アートの森整備工事（第一期）	図面の名称 B棟　矩計図1	縮尺 1/50	日付 令和 8年 11月6日	No. A54

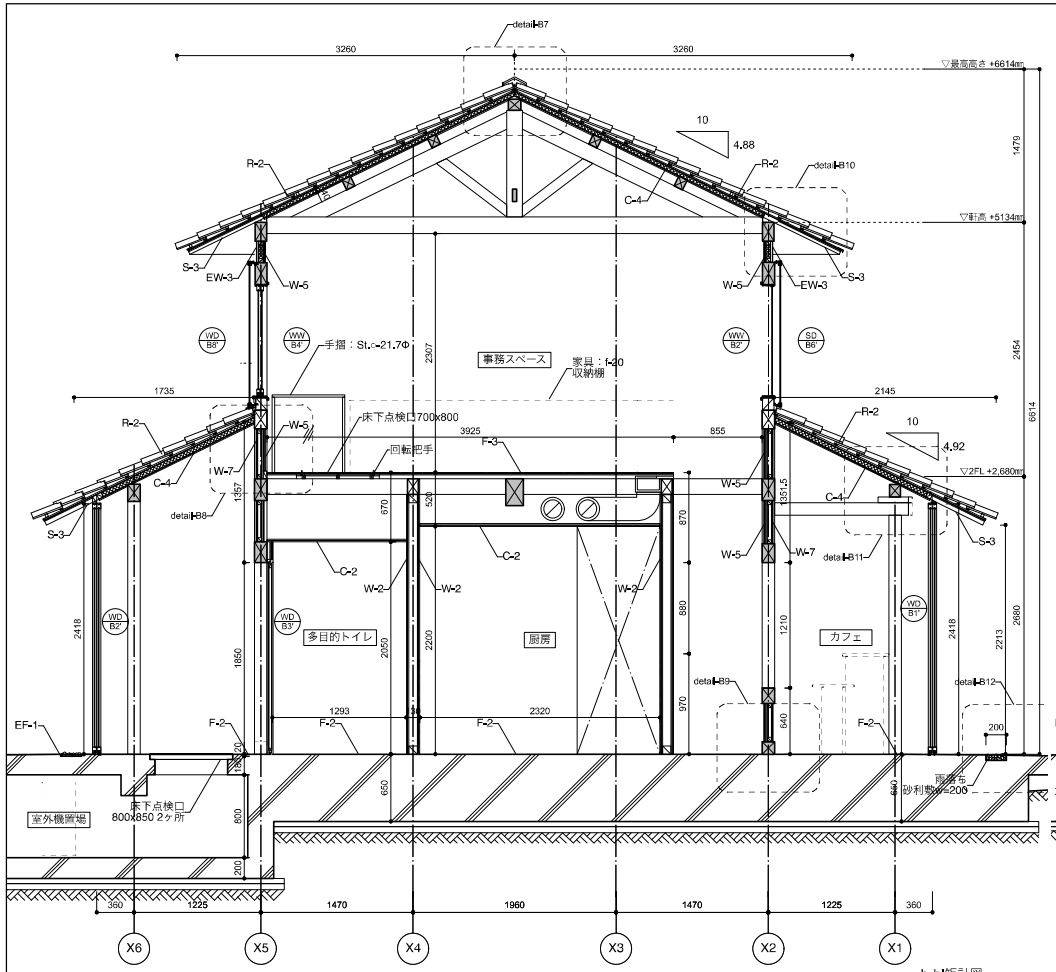

b–b'矩計図

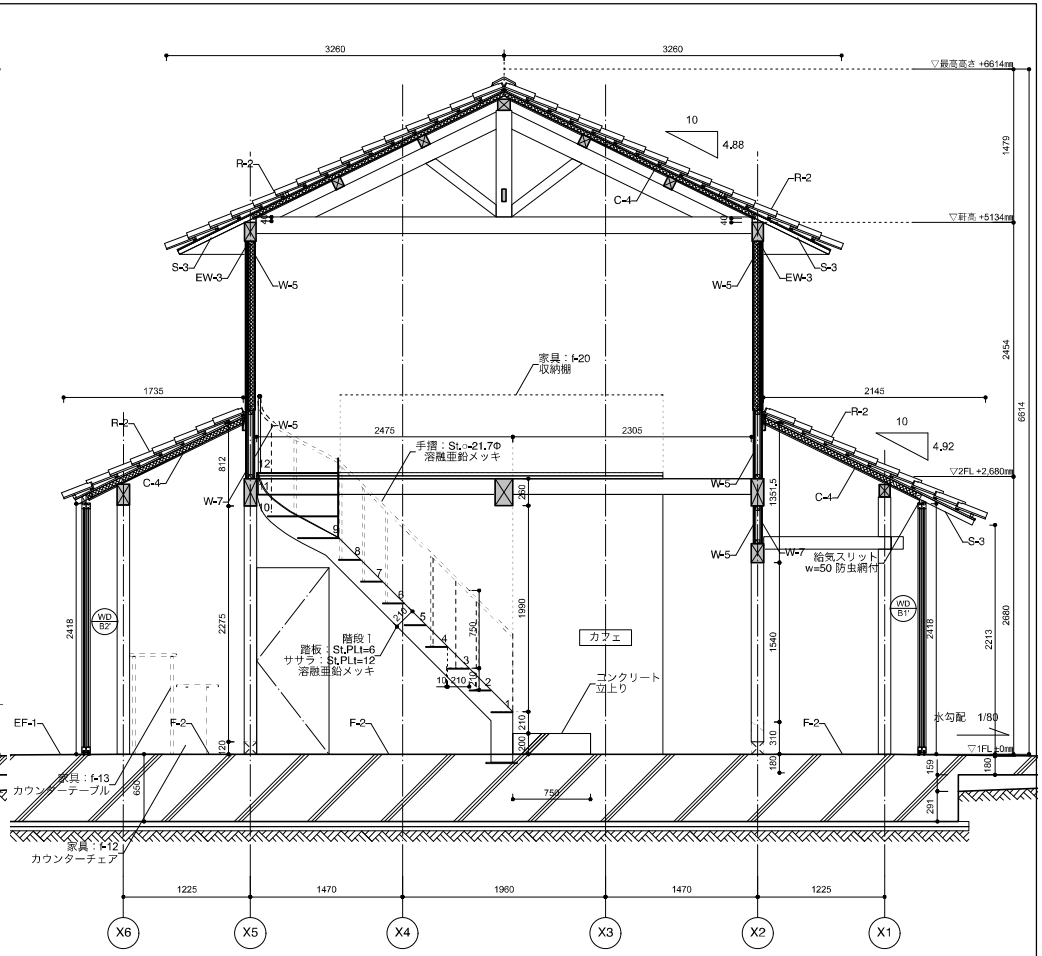

c–c'矩計図

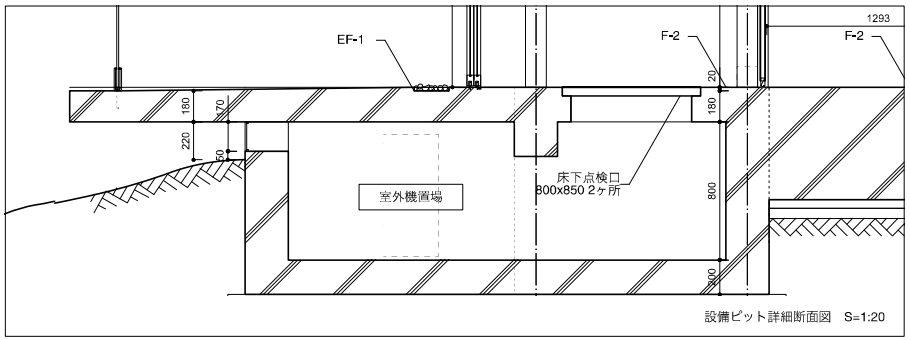

設備ピット詳細断面図　S=1:20

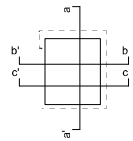

既存梁・壁
撤去する横架材
新設する横架材

特記	SUO・Tetor共同企業体 一級建築士 大臣登録 第372122号 周防貴之	工事名称 奈義町アートの森整備工事（第一期）	図面の名称 B棟　矩計図2	縮尺 1/50	日付 令和 8年 11月6日	No. A55

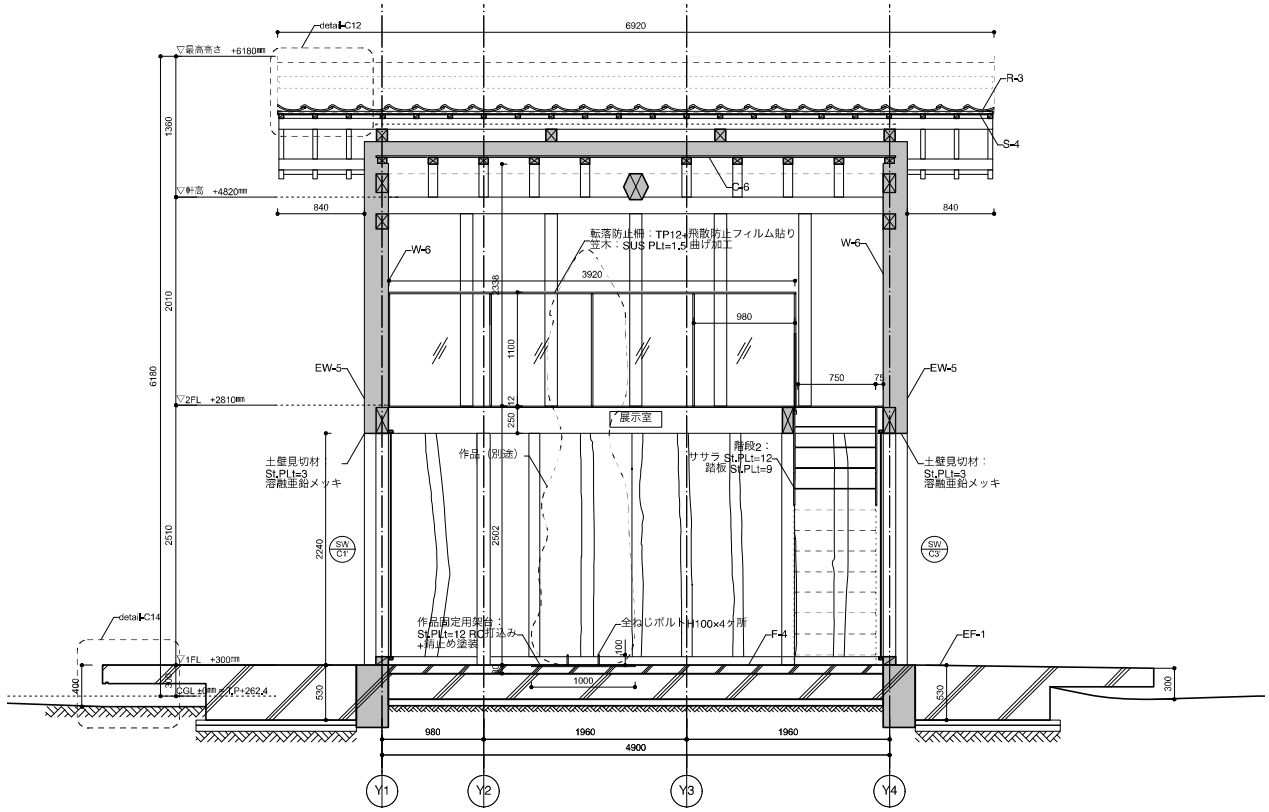



a-a'矩計図

既存梁・壁
撤去する横架材
新設する横架材

特記	SUO・Tetor共同企業体 一級建築士 大臣登録 第372122号 周防貴之	工事名称 奈義町アートの森整備工事（第一期）	図面の名称 C棟　矩計図1	縮尺 1/50	日付 令和 8年 11月6日	No. A56

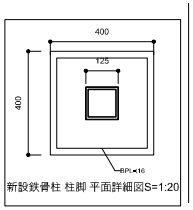

新設鉄骨柱 柱脚 平面詳細図S=1:20

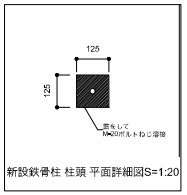

新設鉄骨柱 柱頭 平面詳細図S=1:20

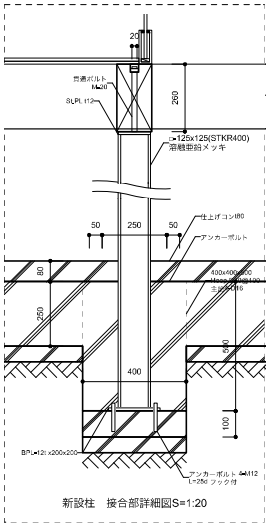

新設柱　接合部詳細図S=1:20

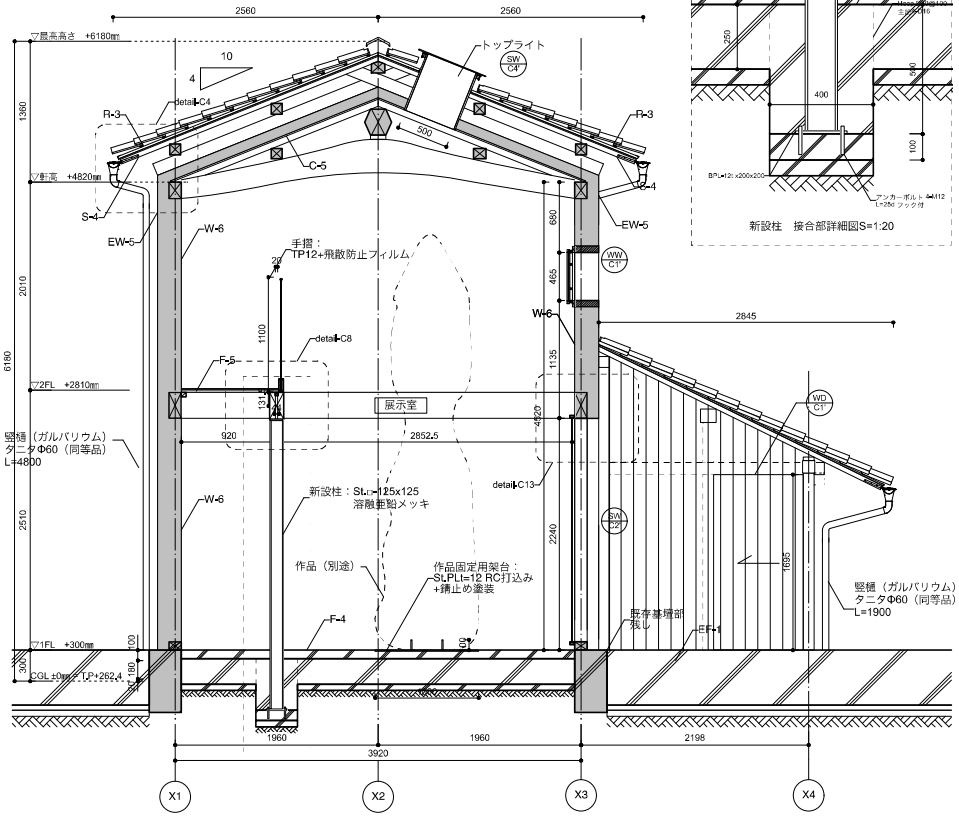

b–b'矩計図

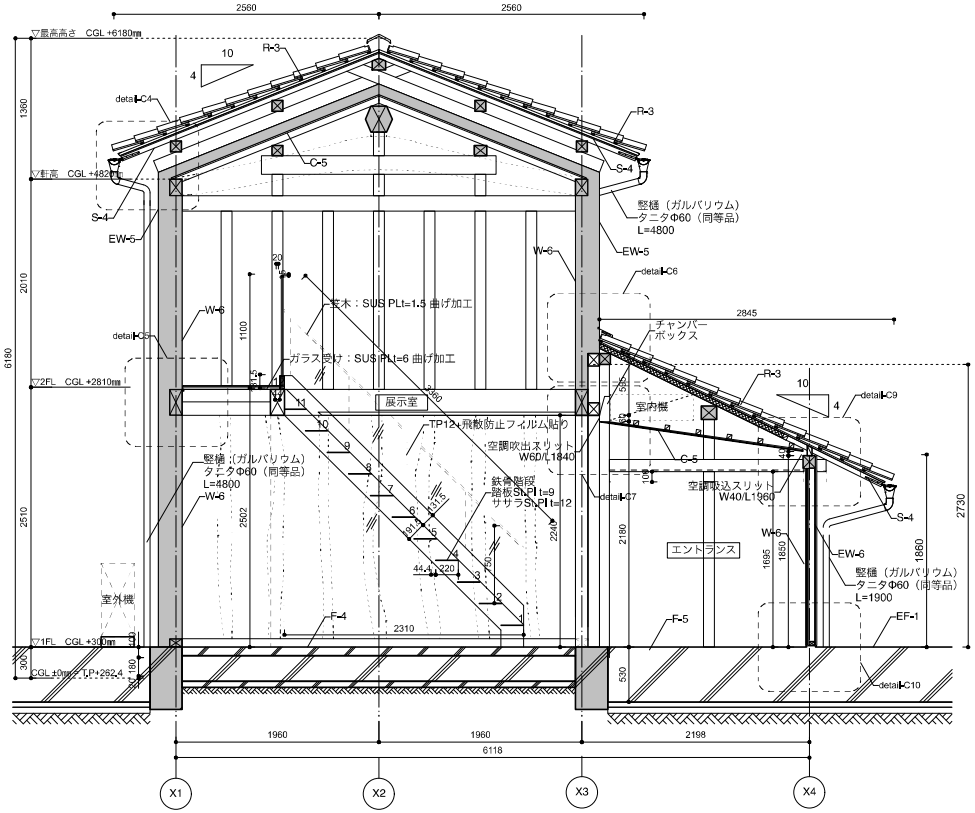

c–c'矩計図



既存梁・壁
撤去する横架材
新設する横架材

特記	SUO・Tetor共同企業体 一級建築士 大臣登録 第372122号 周防貴之	工事名称 奈義町アートの森整備工事（第一期）	図面の名称 C棟　矩計図2	縮尺 1/50	日付 令和 8年 11月6日	No. A57

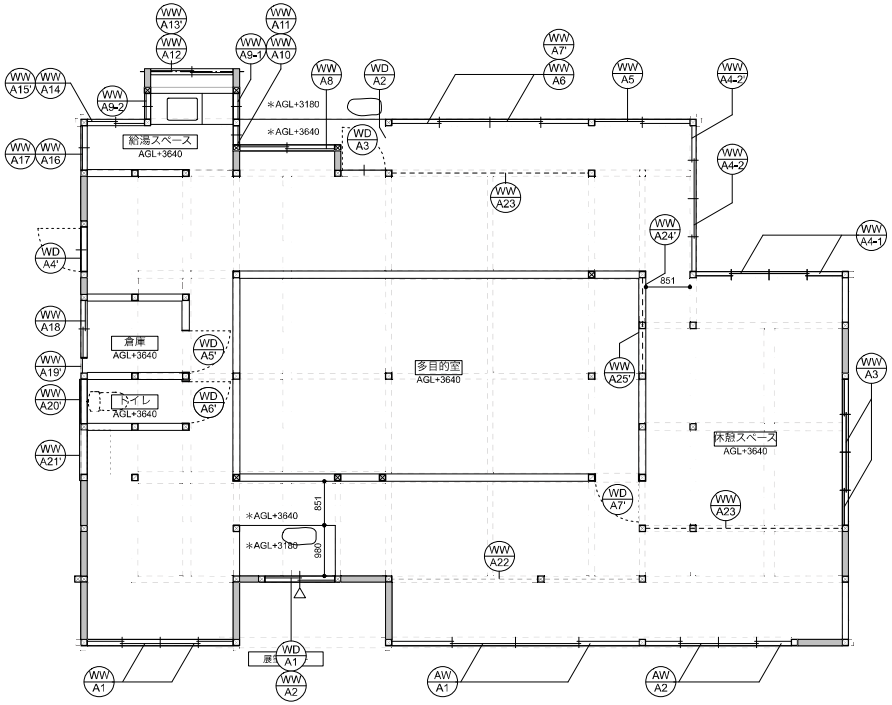

A棟　2階

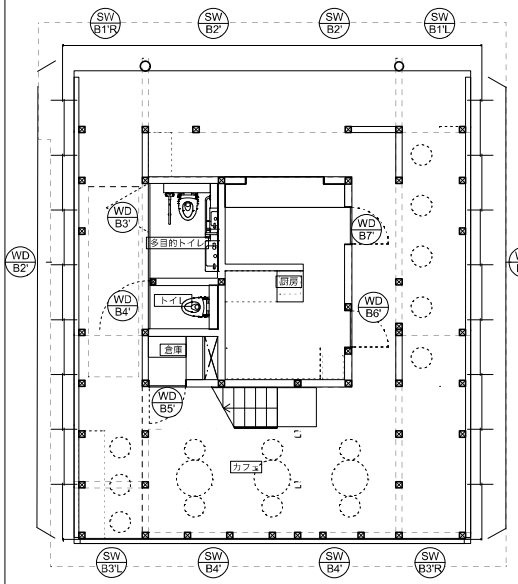

B棟　1階

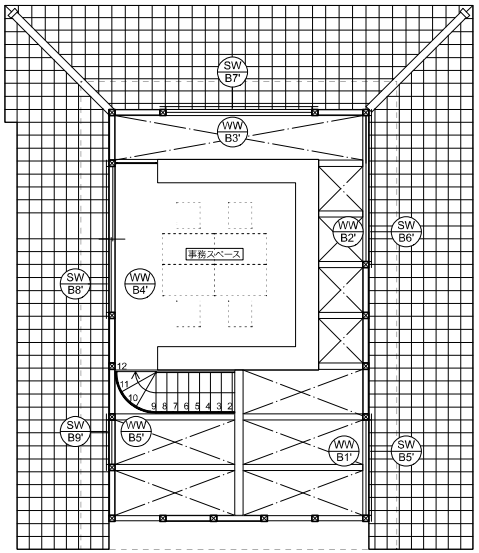

B棟　2階

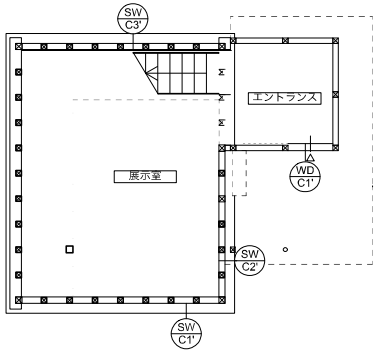

C棟　1階

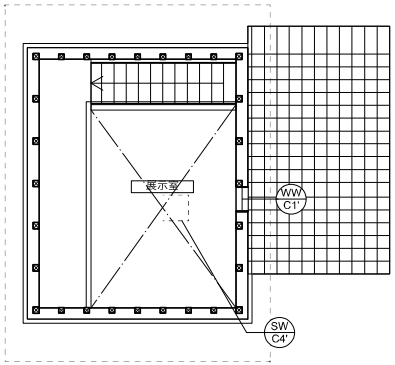

C棟　2階

特記	SUO・Tetor共同企業体 一級建築士 大臣登録 第372122号 周防貴之	工事名称 奈義町アートの森整備工事（第一期）	図面の名称 建具キープラン	縮尺 1/100	日付 令和 8年 11月6日	No. A58

形式	記号	既存 4枚引違い窓 AW A1		既存 4枚引違い窓 AW A2		既存 引違い戸 WD A1		既存 片開き戸 WD A2		既存 片開き戸 WD A3		既存 4枚引違い窓 WW A1		既存 FIX窓 WW A2		既存 4枚引違い窓 WW A3		既存 4枚引違い窓 WW A4-1	
性能																			
数量		1		1		1		1		1		1		1		1		1	
位置		多目的スペース		多目的スペース		エントランス		休憩スペース		休憩スペース		休憩スペース		エントランス		多目的スペース		多目的スペース 休憩スペース	
扉材質	枠材質	アルミ（既存まま）	アルミ（既存まま）	アルミ（既存まま）	アルミ（既存まま）	木（既存まま）	タモ	木（既存まま）	タモ	木（既存まま）	タモ	木（既存まま）	タモ	木（既存まま）	タモ	木（既存まま）	タモ	木（既存まま）	タモ
扉仕上	枠仕上	-	オスモクリア（着色）	-	オスモクリア（着色）	-	オスモクリア（着色）	スギ板張り t=5	オスモクリア（着色）	-	オスモクリア（着色）	-	オスモクリア（着色）	-	オスモクリア（着色）	-	オスモクリア（着色）	-	オスモクリア（着色）
ガラリ	ガラス	-	FL,型板（既存）t=3*	-	FL（既存）	-	すり(既存)	-	-	-	すり（既存）	-	型板，FL（既存）	-	すり（既存・屋内側のみ）	-	すり t=3*	-	FL（既存）
形状 W x H		4685 x 1770		2835 x 1770		1360 x 1750		870 x 1735		855 x 1705		2890 x 1230		1875 x 365		2850 x 1190		2885 x 1780	
形状 扉厚	枠見込	20	120	30	120	40	120	28	120	30	120	30	120	30	120	30	120	30	120
形状 沓摺	枠見付	-	15	-	15	115 x 85	15	15 x 30	15	15 x 30	15	-	15	-	15	-	15	-	15
鍵・握玉・取手		※鍵新調（クレセント錠）		※鍵新調 （クレセント錠）		※鍵(引戸錠), SUSレール 新調		※鍵(本締り錠),丁番,取手新調		※鍵新調 （本締り錠）		※鍵(引戸錠), SUSレール 新調				※鍵(引戸錠), SUSレール 新調		※鍵(引戸錠), SUSレール 新調	
その他		飛散防止フィルム貼 一部ガラス追加		飛散防止フィルム貼		飛散防止フィルム貼		-		飛散防止フィルム貼		飛散防止フィルム貼		飛散防止フィルム貼		飛散防止フィルム貼 ガラス追加		飛散防止フィルム貼	
		※外観図 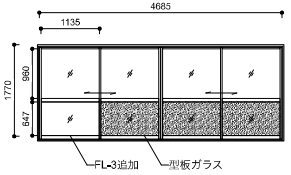		※外観図 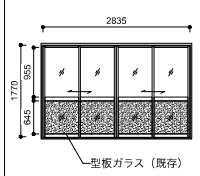		※外観図 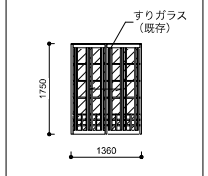		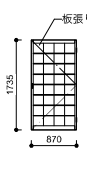		※外観図 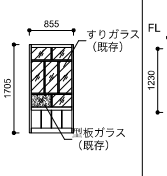		※外観図 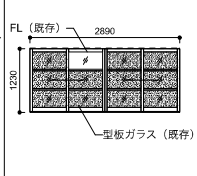		※外観図 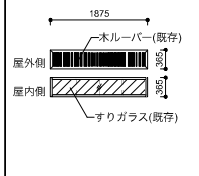		※外観図 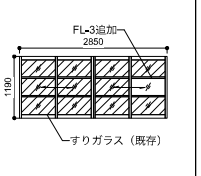		※外観図 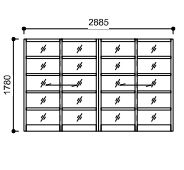	

形式	記号	既存 引違い窓 WW A4-2		既存 4枚引違い窓 WW A5		既存 4枚引違い窓 WW A6		既存 引違い窓 WW A8		既存 FIX窓 WW A9-1		既存 FIX窓 WW A9-2		既存 FIX窓 WW A10		既存 FIX窓 WW A11		既存 引違い窓 WW A14	
性能																			
数量		1		1		1		1		2		2		1		1		1	
位置		休憩スペース		休憩スペース		休憩スペース		休憩スペース		給湯スペース		給湯スペース		給湯スペース		給湯スペース		給湯スペース	
扉材質	枠材質	木（既存まま）	タモ	木（既存まま）	タモ	木（既存まま）	タモ	木（既存まま）	タモ	木（既存まま）	タモ	木（既存まま）	タモ	木（既存まま）	タモ	木（既存まま）	タモ	木（既存まま）	タモ
扉仕上	枠仕上	-	オスモクリア（着色）	-	オスモクリア（着色）	-	オスモクリア（着色）	-	オスモクリア（着色）	-	オスモクリア（着色）	-	オスモクリア（着色）	-	オスモクリア（着色）	-	オスモクリア（着色）	-	オスモクリア（着色）
ガラリ	ガラス	-	FL（既存/追加）t=2	-	FL（既存）	-	FL（既存/追加）t=2	-	すり（既存）	-	FL（既存）	-	FL（既存）	-	すり（既存）	-	すり（既存）	-	FL（既存）
形状 W x H		1430 x 1800		1875 x 1785		3835 x 1780		1910 x 1180		435 x 865		415 x 875		400 x 745		845 x 575		1155 x 855	
形状 扉厚	枠見込	30	120	30	120	30	120	30	120	30	120	30	120	30	120	30	120	30	120
形状 沓摺	枠見付	-	15	-	15	-	15	-	15	-	15	-	15	-	15	-	15	-	15
鍵・握玉・取手		※鍵(引戸錠), SUSレール 新調		※鍵(引戸錠), SUSレール 新調		※鍵(引戸錠), SUSレール 新調		※鍵(引戸錠), SUSレール 新調										※鍵(引戸錠), SUSレール 新調	
その他		飛散防止フィルム貼		飛散防止フィルム貼		飛散防止フィルム貼		飛散防止フィルム貼		乳白フィルム貼替え		乳白フィルム貼替え		飛散防止フィルム貼		飛散防止フィルム貼		飛散防止フィルム貼	
		※外観図 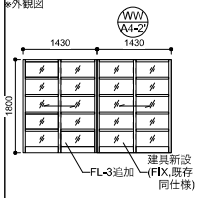		※外観図 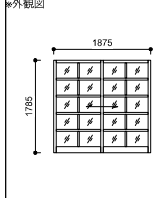		※外観図 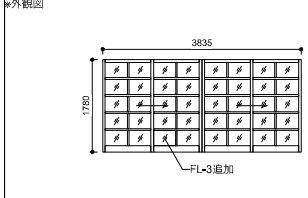		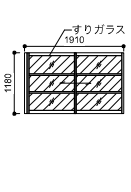		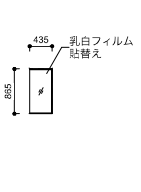		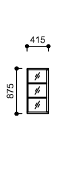		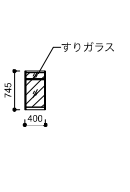		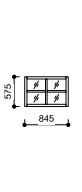		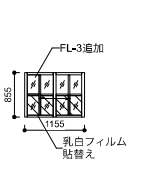	

形式	記号	既存 FIX窓 WW A16		既存 FIX窓 WW A17		既存 引違い窓 WW A18		既存 FIX窓 WW A22		既存 FIX窓 WW A23									
性能																			
数量		1		1		1		4(左右で2)		1									
位置		給湯スペース		給湯スペース		倉庫		多目的スペース		休憩スペース									
扉材質	枠材質	木（既存まま）	タモ	木（既存まま）	タモ	木（既存まま）	タモ	木（既存まま）	タモ	木（既存まま）	タモ								
扉仕上	枠仕上	-	オスモクリア（着色）	-	オスモクリア（着色）	-	オスモクリア（着色）	-	オスモクリア（着色）	-	オスモクリア（着色）								
ガラリ	ガラス	-	FL（既存）	-	FL（既存）	-	FL（既存）	-	FL（既存）	-	FL（既存）								
形状 W x H		815 x 840		815 x 570		1100 x 710		1350 x 400		1840 x 320									
形状 扉厚	枠見込	30	120	30	120	30	120	30	120	30	120								
形状 沓摺	枠見付	-	15	-	15	-	15	-	15	-	15								
鍵・握玉・取手						※鍵(引戸錠), SUSレール 新調													
その他		飛散防止フィルム貼		飛散防止フィルム貼		乳白フィルム貼替え		飛散防止フィルム貼		飛散防止フィルム貼									
		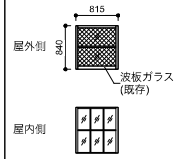		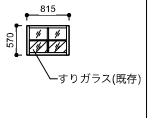		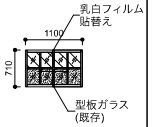		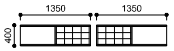		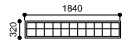									

特記							
	SUO・Tetor共同企業体 一級建築士 大臣登録 第372122号 周防貴之	工事名称 奈義町アートの森整備工事（第一期）	図面の名称 A棟建具表1	縮尺 1/100	日付 令和 8年 11月6日	No. A59	

形式	記号	片開き戸 WD A4		片開き戸 WD A5		片開き戸 WD A6		片開き戸 WD A7		4枚引違い窓 WW A7		FIX窓 WW A12		FIX窓 WW A13		引違い窓 WW A15		FIX窓 WW A19		FIX窓 WW A20	
性能																					
数量		1		1		1		1		2		1		1		1		1		1	
位置		給湯スペース		倉庫		トイレ		多目的室 休憩スペース		休憩スペース		給湯スペース		給湯スペース		給湯スペース		倉庫		トイレ,休憩スペース	
扉材質	枠材質	シナ（フラッシュ）	タモ	シナ（フラッシュ）	タモ	シナ（フラッシュ）	タモ	シナ（フラッシュ）	タモ	-	タモ	-	タモ	-	タモ	-	タモ	-	タモ	-	タモ
扉仕上	枠仕上	漆喰塗料	オスモクリア（着色）	オスモクリア（着色）	オスモクリア（着色）	オスモクリア（着色）	オスモクリア（着色）	オスモクリア（着色）	オスモクリア（着色）	-	オスモクリア（着色）	-	オスモクリア（着色）	-	オスモクリア（着色）	-	オスモクリア（着色）	-	オスモクリア（着色）	-	オスモクリア（着色）
ガラリ	ガラス	-	-	-	-	-	-	-	-	-	FL-6	-	FL-6	-	すり-6	-	FL-6	-	FL-10	-	FL-10
形状 W x H		860 x 1765		800 x 1800		800 x 1800		800 x 1800		1862 x 480		1700 x 900		209 x 1545		1155 x 510		270 x 710		920 x 660	
形状 扉厚	枠見込	40	147	30	147	30	147	30	147	20	120	20	30	20	120	20	30	30	20	-	20
形状 沓摺	枠見付	15 x 40	15	15 x 30	15	15 x 30	15	15 x 30	15	-	15	-	15	-	15		15	-	-	-	30
鍵・握玉・取手										SUSレール						SUSレール					
その他		鍵付き（本締り錠） 必要金物一式		鍵付き（本締り錠） 必要金物一式		鍵付き（表示キー） 必要金物一式		鍵付き（本締り錠） 必要金物一式		鍵付き（クレセント錠）						鍵新調（クレセント錠）		取付金物(St.L-25x25x3 溶融亜鉛メッキ)		乳白フィルム貼 取付金物(St.L-25x25x3 溶融亜鉛メッキ)	

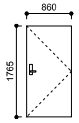

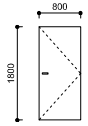

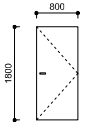

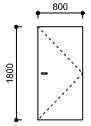

※外観図

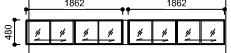

※外観図

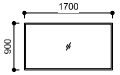

※外観図



※外観図



※外観図



※外観図



形式	記号	FIX窓 WW A21		FIX窓 WW A24		片引き板戸 WW A25															
性能																					
数量		1		1		1															
位置		休憩スペース		多目的室		多目的室															
扉材質	枠材質	-	タモ	-	タモ	ラワン合板	タモ（上下レール）														
扉仕上	枠仕上	-	オスモクリア（着色）	-	オスモクリア（若色）	オスモクリア（着色）	オスモクリア（若色）														
ガラリ	ガラス	-	FL-10	-	FL-5	-	-														
形状 W x H		920 x 1710		795 x 755		825 x 910															
形状 扉厚	枠見込	-	20	-	110	18	45														
形状 沓摺	枠見付	-	30	-	15	-	40														
鍵・握玉・取手																					
その他		乳白フィルム貼 取付金物(St.L-25x25x3 溶融亜鉛メッキ)																			

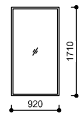

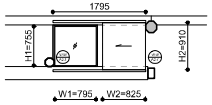

形式	記号																				
性能																					
数量																					
位置																					
扉材質	枠材質																				
扉仕上	枠仕上																				
ガラリ	ガラス																				
形状 W x H																					
形状 扉厚	枠見込																				
形状 沓摺	枠見付																				
鍵・握玉・取手																					
その他																					

特記		工事名称	図面の名称	縮尺	日付	No.
	SUO・Tetor共同企業体 一級建築士 大臣登録 第372122号 周防貴之	奈義町アートの森整備工事（第一期）	A棟建具表2	1/100	令和 8年 11月6日	A60

形式	記号	FIX窓 AW B1'		FIX窓 AW B2'			FIX窓 SW B1' SW B3'		FIX窓 SW B2' SW B4'	
性能										
数量		1		1			4		4	
位置		カウンター		カフェ			カフェ		カフェ	
扉材質	枠材質	-	アルミ	-	アルミ		-	SUS	-	SUS
扉仕上	枠仕上	-	アルマイト	-	アルマイト		-	HL	-	HL
ガラリ	ガラス	-	FL-3	-	FL-3		-	TP-10	-	TP-10
形状 W x H		7522 x 670		9278 x 623			1566.5 x 2400		2440 x 2400	
形状 扉厚	枠見込	-	10	-	10		-	36	-	36
形状 沓摺	枠見付	-	10	-	10		-	25	-	25
鍵・握玉・取手										
その他		上下2辺支持 ※一部 現場採寸の上、切り欠き		上下2辺支持 ※一部 現場採寸の上、切り欠き			飛散防止フィルム貼		飛散防止フィルム貼	
※外観図										

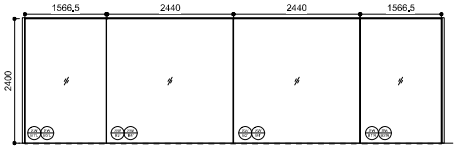

形式	記号	FIX窓 SW B5'	FIX窓 SW B6'	FIX窓 SW B7'	FIX窓 SW B8'	FIX窓 SW B9'	5枚引違い戸 WD B1'	9枚引違い戸 WD B1' WD B2'	
性能									
数量		1	1	1	1	1	1	2	
位置		カフェ上部	カフェ上部	カフェ上部	事務スペース	カフェ上部	カフェ	カフェ	
扉材質	枠材質	- SUS	- SUS	- SUS	- SUS	- SUS	スギ	スギ	スチール
扉仕上	枠仕上	- HL	- HL	- HL	- HL	- HL	オスモクリア（着色）	オスモクリア（着色）	溶融亜鉛メッキ
ガラリ	ガラス	- TP-10	- TP-10	- TP-10	- TP-10	- TP-10	-	FL-5	- FL-5
形状 W x H		2220 x 1364	3215 x 1417	3335 x 1409	3345 x 1414	1105 x 1254	4945 x 1952	9576 x 2418	
形状 扉厚	枠見込	- 32	- 32	- 32	- 32	- 32	45	90	38 79
形状 沓摺	枠見付	- 41	- 41	- 41	- 41	- 41	30	6	- 6（上枠）
鍵・握玉・取手							引戸錠　SUSレール		引戸錠　SUSレール　戸車
その他		上下2辺支持 飛散防止フィルム貼	上下2辺支持 飛散防止フィルム貼	上下2辺支持 飛散防止フィルム貼	上下2辺支持 飛散防止フィルム貼	上下2辺支持 飛散防止フィルム貼			飛散防止フィルム貼
※外観図									

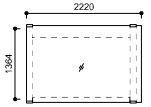

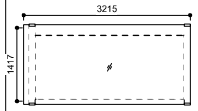

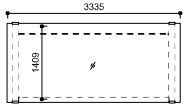

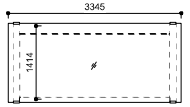

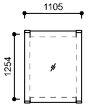

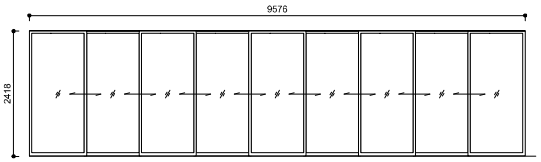

形式	記号	5枚引違い戸 WD B4'	折れ戸,片開き戸 WD B3' WD B4'	片開き戸 WD B5'	片開き戸 WD B6'	片開き戸 WD B7'	FIX窓 WW B1'	FIX窓 WW B2' WW B3'	引き違い窓 WW B4'	FIX窓 WW B5'
性能										
数量		1	1	1	1	1	1	1	1	1
位置		カフェ	多目的トイレ,トイレ	倉庫 カフェ	厨房 カフェ	厨房 カフェ	カフェ上部	カフェ上部	事務スペース	カフェ上部
扉材質	枠材質	スギ スチール	シナ（フラッシュ） タモ	シナ（フラッシュ） タモ	シナ（フラッシュ） タモ	シナ（フラッシュ） タモ	- タモ	- タモ	- タモ	- タモ
扉仕上	枠仕上	オスモクリア（着色） 溶融亜鉛メッキ	オスモクリア（着色） オスモクリア（着色）	オスモクリア（着色） オスモクリア（着色）	オスモクリア（着色） オスモクリア（着色）	オスモクリア（着色） オスモクリア（着色）	- オスモクリア（着色）	- オスモクリア（着色）	- オスモクリア（着色）	- オスモクリア（着色）
ガラリ	ガラス	- FL-5	- -	- -	- -	- -	- FL-5	- FL-5	- FL-5	- FL-5
形状 W x H		5295 x 1952	1880 x 1850 / 940 x 1850	700 x 1850	700 x 1850	700 x 1150	1880 x 1050	2880 x 1128 / 2895 x 1120	2905 x 1125	895 x 1055
形状 扉厚	枠見込	45 90	30 60	30 145	30 145	30 145	- 25	- 25	- -	- 25
形状 沓摺	枠見付	30 6	- 19.5	- 15	- 15	- 15	- 10	- 10	- -	- 10
鍵・握玉・取手		引戸錠　SUSレール	鍵付き（表示キー） SUSレール	鍵付き（本締り錠）	鍵付き（本締り錠）		飛散防止フィルム貼	飛散防止フィルム貼	飛散防止フィルム貼	飛散防止フィルム貼
その他			アンダーカット　10mm 必要金物一式	必要金物一式	必要金物一式	必要金物一式				
※外観図										

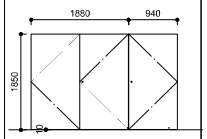

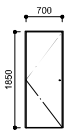

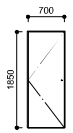

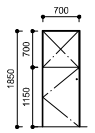

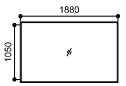

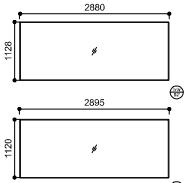

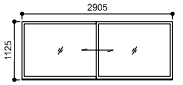



特記		工事名称	図面の名称	縮尺	日付	No.
	SUO・Tetor共同企業体 一級建築士 大臣登録 第372122号 周防貴之	奈義町アートの森整備工事（第一期）	B棟建具表	1/100	令和 8年 11月6日	A61

形式	記号	FIX窓 SW C1'	FIX窓 SW C2'	FIX窓 SW C3'	FIX窓 SW C4'	FIX窓 WW C1'	引き戸 WD C1'				
性能											
数量		1	1	1	1	1	1				
位置		展示室	展示室	展示室	展示室　トップライト	展示室上部	エントランス				
扉材質	枠材質	- / SUS	- / SUS	- / SUS	- / SUS	- / SUS	スギ板張り / タモ				
扉仕上	枠仕上	- / HL	- / HL	- / HL	- / HL	- / HL	オスモクリア（着色） / オスモクリア（着色）				
ガラリ	ガラス	- / TP-10	- / TP-10	- / TP-10	- / TP-10	- / FL-5	- / -				
形状 W x H		3784 x 2180	2804 x 2160	3800 x 2160	700 x 700	520 x 525	885 x 1680				
形状 扉厚	枠見込	- / 36	- / 36	- / 36	- / -	- / 20	30 / 33				
形状 沓摺	枠見付	- / 30	- / 30	- / 30	- / -	- / 30	- / 100				
鍵・握玉・取手		2辺支持枠	2辺支持枠	2辺支持枠							
その他		飛散防止フィルム貼	飛散防止フィルム貼	飛散防止フィルム貼	必要金物一式	取付金物(St,t.-25x25x3 溶融亜鉛メッキ)	鍵（引戸錠）　レール　取手 必要金物一式				
		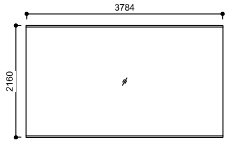	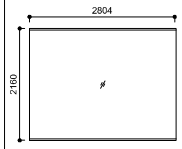	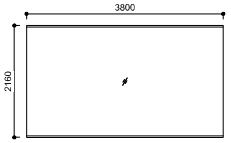	※外観図 	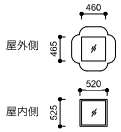	※外観図 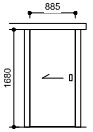				

形式	記号										
性能											
数量											
位置											
扉材質	枠材質										
扉仕上	枠仕上										
ガラリ	ガラス										
形状 W x H											
形状 扉厚	枠見込										
形状 沓摺	枠見付										
鍵・握玉・取手											
その他											

形式	記号									排気スリット	ES B1
性能											
数量										28	
位置										事務スペース	
扉材質	枠材質									-	SUS
扉仕上	枠仕上									-	HL
ガラリ	ガラス									-	-
形状 W x H										290x40	
形状 扉厚	枠見込									-	10
形状 沓摺	枠見付									-	10
鍵・握玉・取手											
その他										防虫網付(亜木間)	
											

特記						
	SUO・Tetor共同企業体 一級建築士 大臣登録 第372122号 周防貴之	工事名称 奈義町アートの森整備工事（第一期）	図面の名称 C棟建具表	縮尺 1/100	日付 令和 8年 11月6日	No. A62

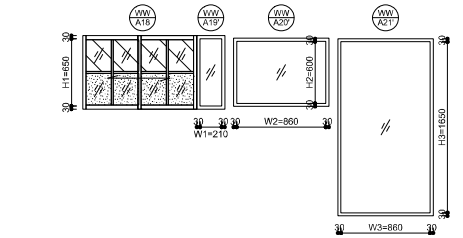

姿図（S=1/50）

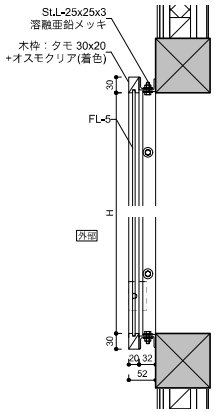

立断面図（S=1/10）

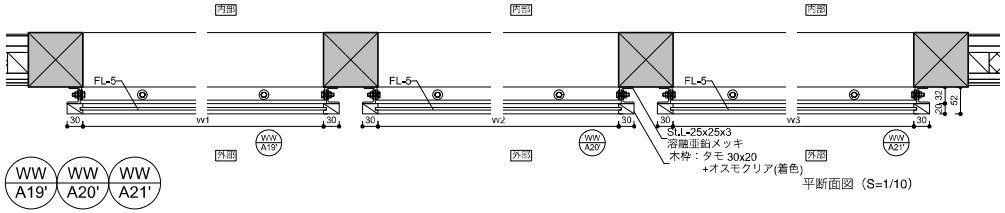

平断面図（S=1/10）

建具詳細図WW-A19',20'21'

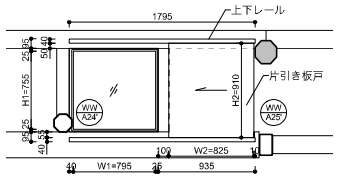

姿図（S=1/50）

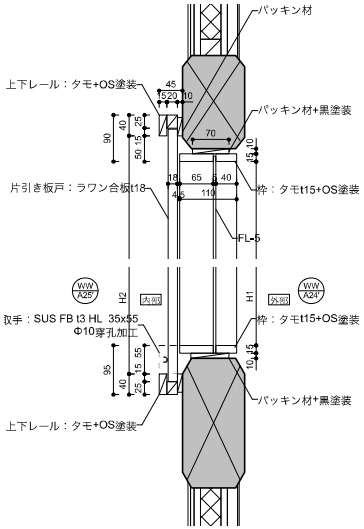

立断面図（S=1/10）

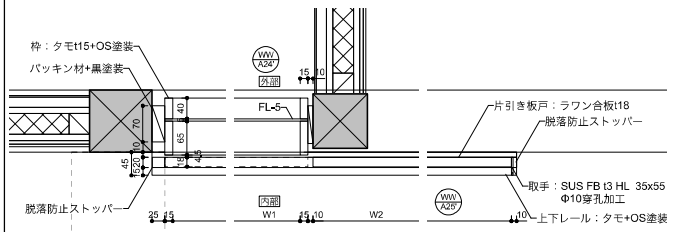

平断面図（S=1/10）

建具詳細図WW-A24',25'

特記
・W,H寸法は現地実測の上,最終決定すること
既存部材を表す。

SUO・Tetor共同企業体 一級建築士 大臣登録 第372122号 周防貴之	工事名称 奈義町アートの森整備工事（第一期）	図面の名称 A棟　建具詳細図	縮尺 1/10,50	日付 令和 8年 11月6日	No. A63

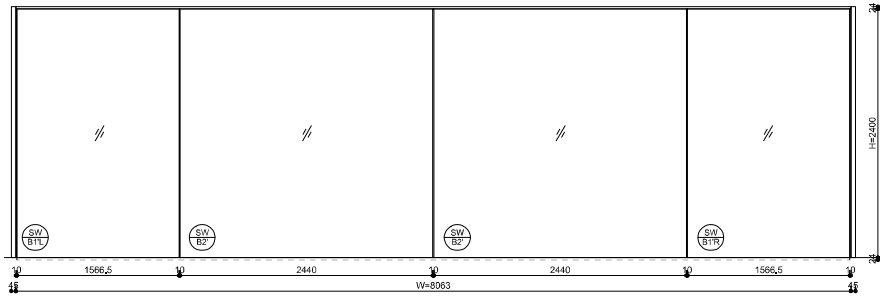

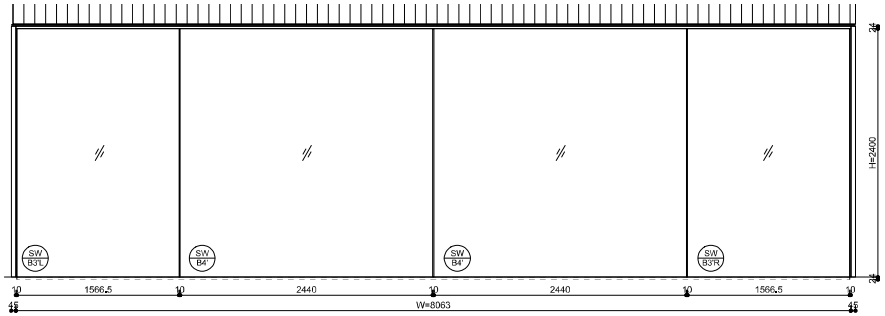

姿図（S=1/50）

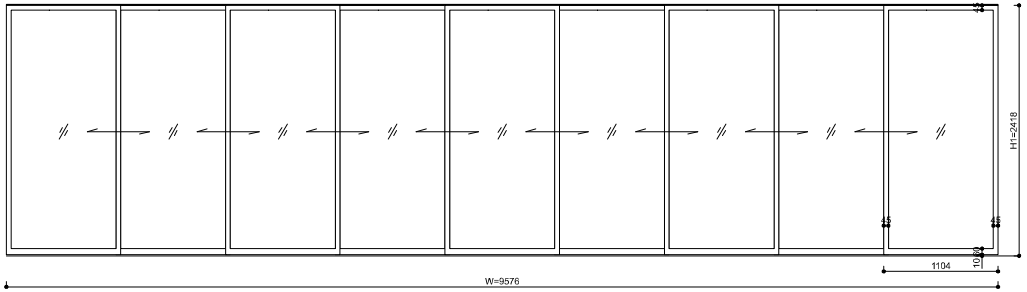

姿図（S=1/50）

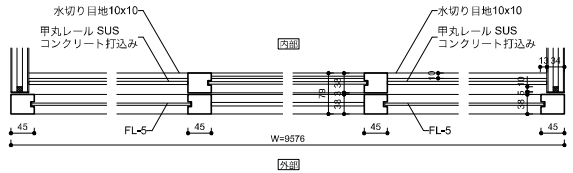

平断面図（S=1/10）

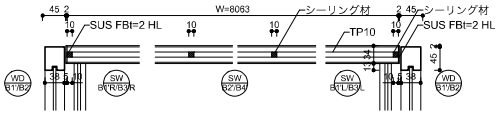

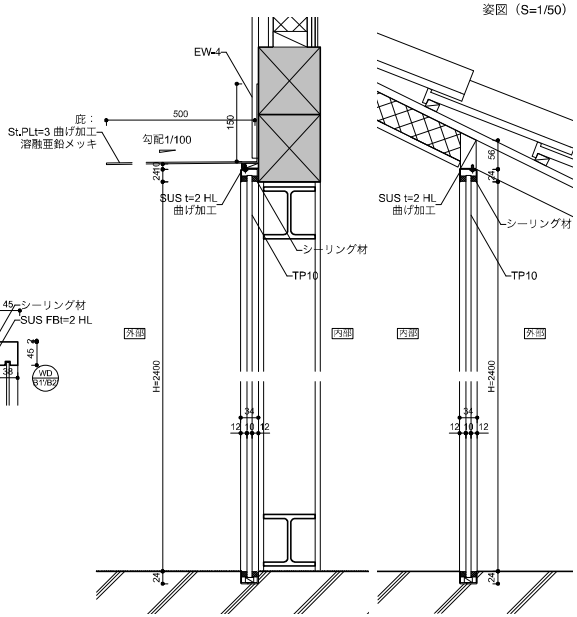

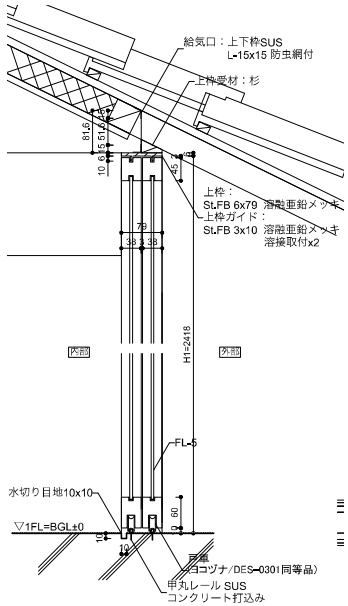

立断面図（S=1/10）

SW B1' SW B2' SW B3' SW B4'

平断面図（S=1/10）

SW-3',4'立断面図（S=1/10）

SW-1',2'立断面図（S=1/10）

WD B1' WD B2'

建具詳細図SW1'-4'

建具詳細図WD-B1',2'

特記
・W,H寸法は現地実測の上,最終決定すること
既存部材を表す。

SUO・Tetor共同企業体 一級建築士 大臣登録 第372122号 周防貴之	工事名称 奈義町アートの森整備工事（第一期）	図面の名称 B棟　建具詳細図1	縮尺 1/10,50	日付 令和 8年 11月6日	No. A64

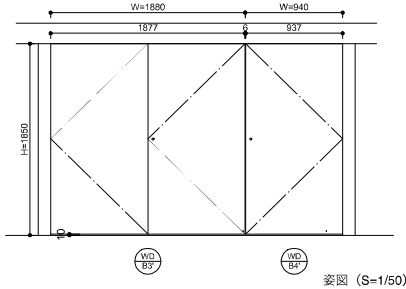

姿図（S=1/50）

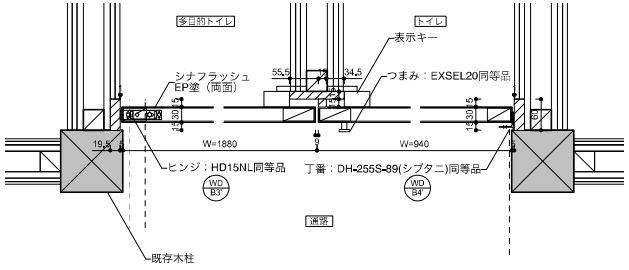

平断面図（S=1/10）

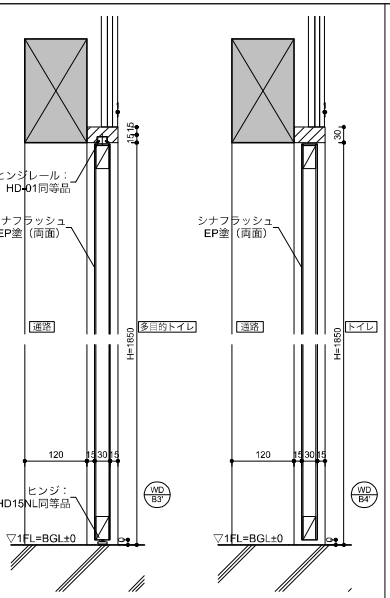

立断面図（S=1/10）

建具詳細図WD-B3',4'

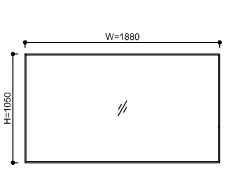

内側姿図（S=1/50）

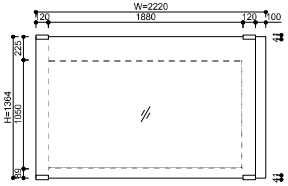

外側姿図（S=1/50）

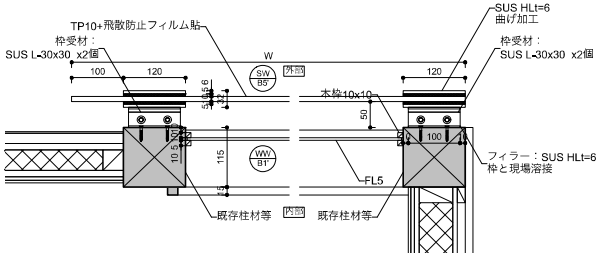

平断面図（S=1/10）

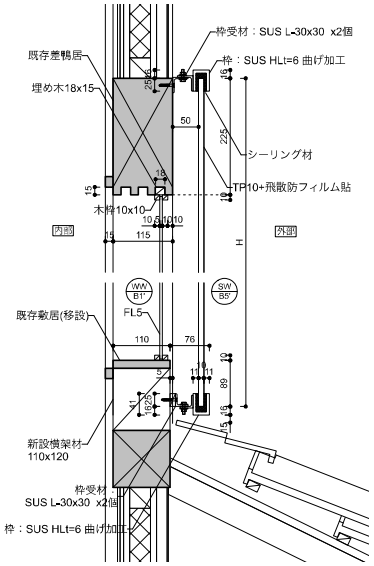

立断面図（S=1/10）

建具詳細図WW-B1',SW-B5'

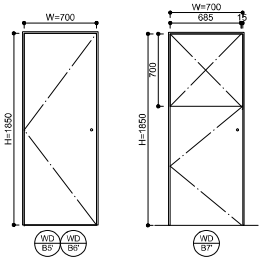

姿図（S=1/50）

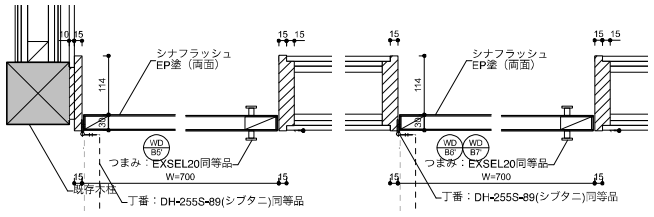

平断面図（S=1/10）

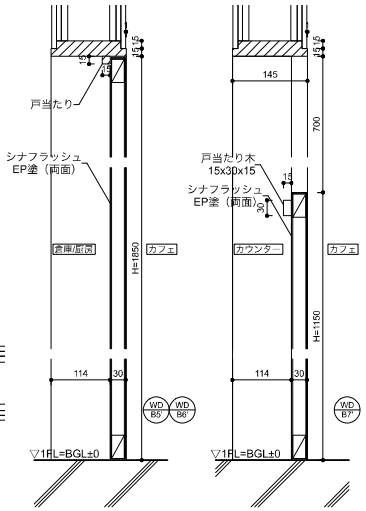

立断面図（S=1/10）

建具詳細図WD-B5'~7'

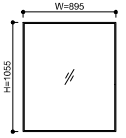

内側姿図（S=1/50）

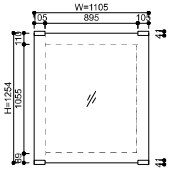

外側姿図（S=1/50）

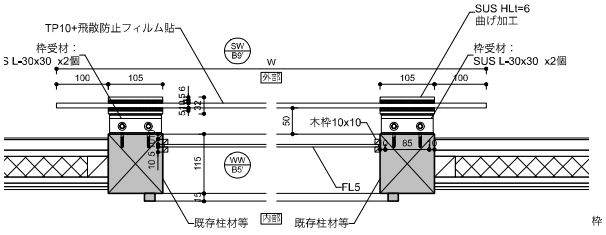

平断面図（S=1/10）

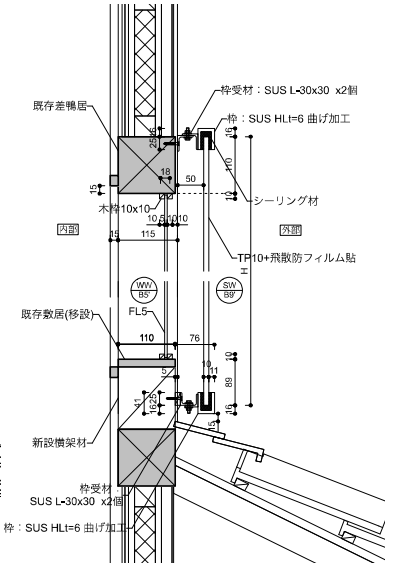

立断面図（S=1/10）

建具詳細図WW-B5',SW-B9'

特記
*W,H寸法は現地実測の上,最終決定すること
既存部材を表す。

SUO・Tetor共同企業体 一級建築士 大臣登録 第372122号 周防貴之	工事名称 奈義町アートの森整備工事（第一期）	図面の名称 B棟　建具詳細図2	縮尺 1/10,50	日付 令和 8年 11月6日	No. A65

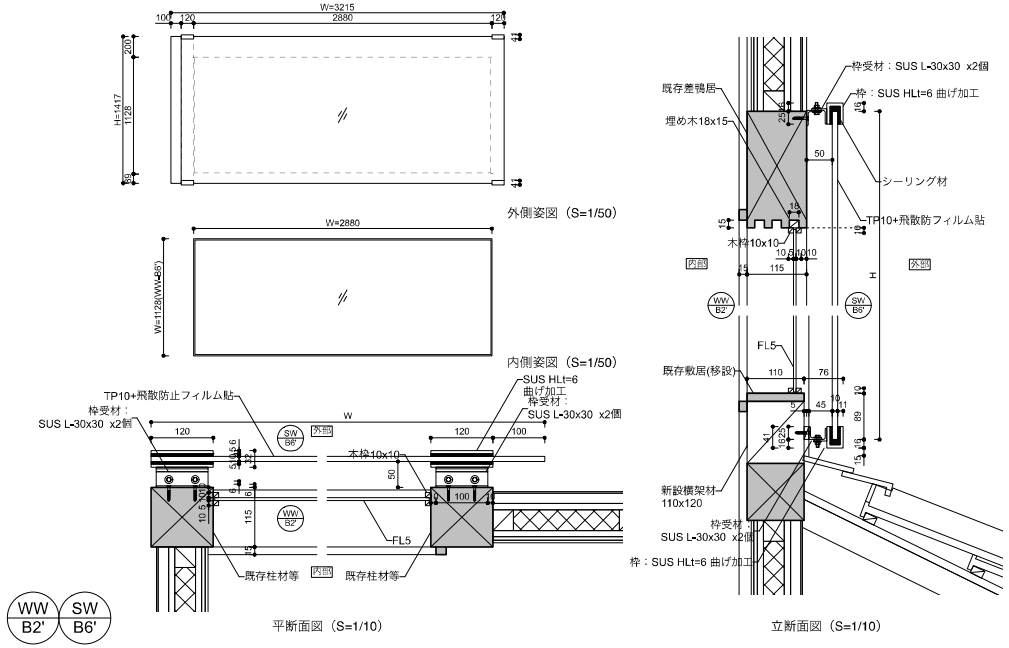

建具詳細図WW-B2',SW-B6'

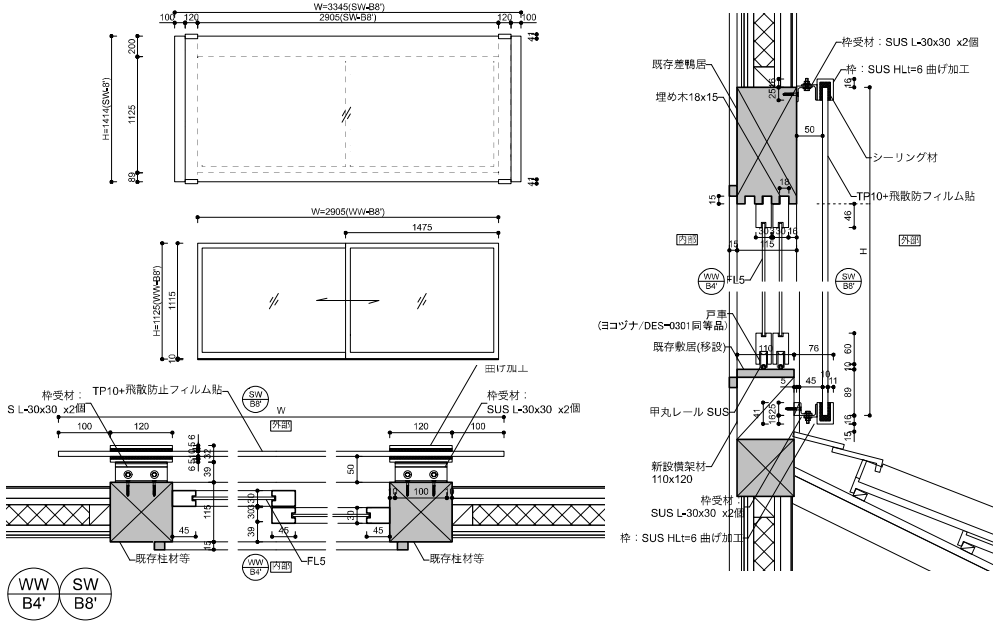

建具詳細図WW-B4',SW-B8'

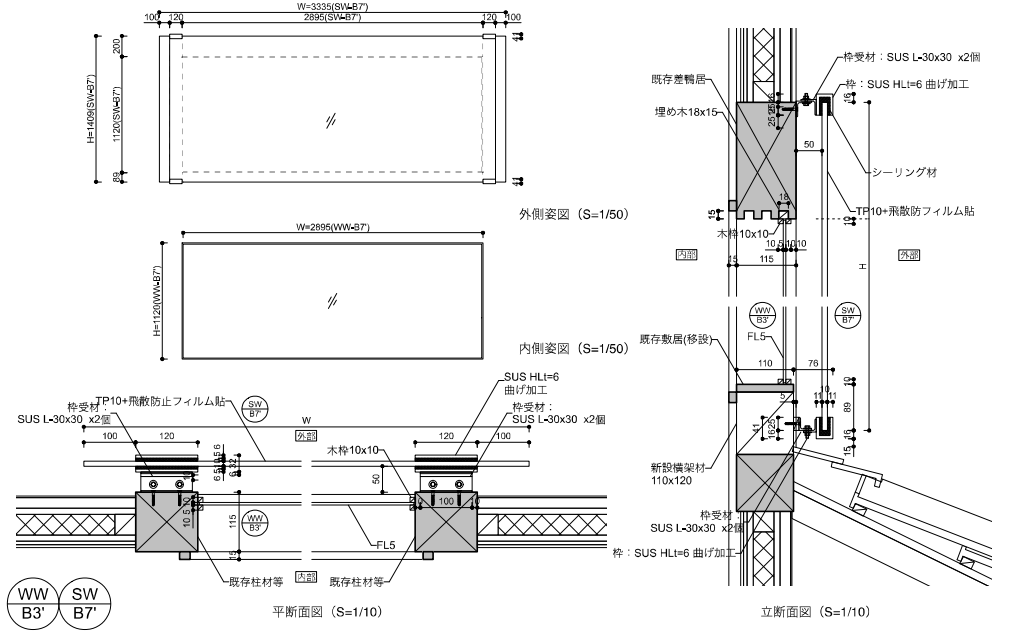

建具詳細図WW-B3',SW-B7'

特記
*W,H寸法は現地実測の上,最終決定すること。
既存部材を表す。

SUO・Tetor共同企業体 一級建築士 大臣登録 第372122号 周防貴之	工事名称 奈義町アートの森整備工事（第一期）	図面の名称 B棟　建具詳細図３	縮尺 1/10,50	日付 令和 8年 11月6日	No. A66

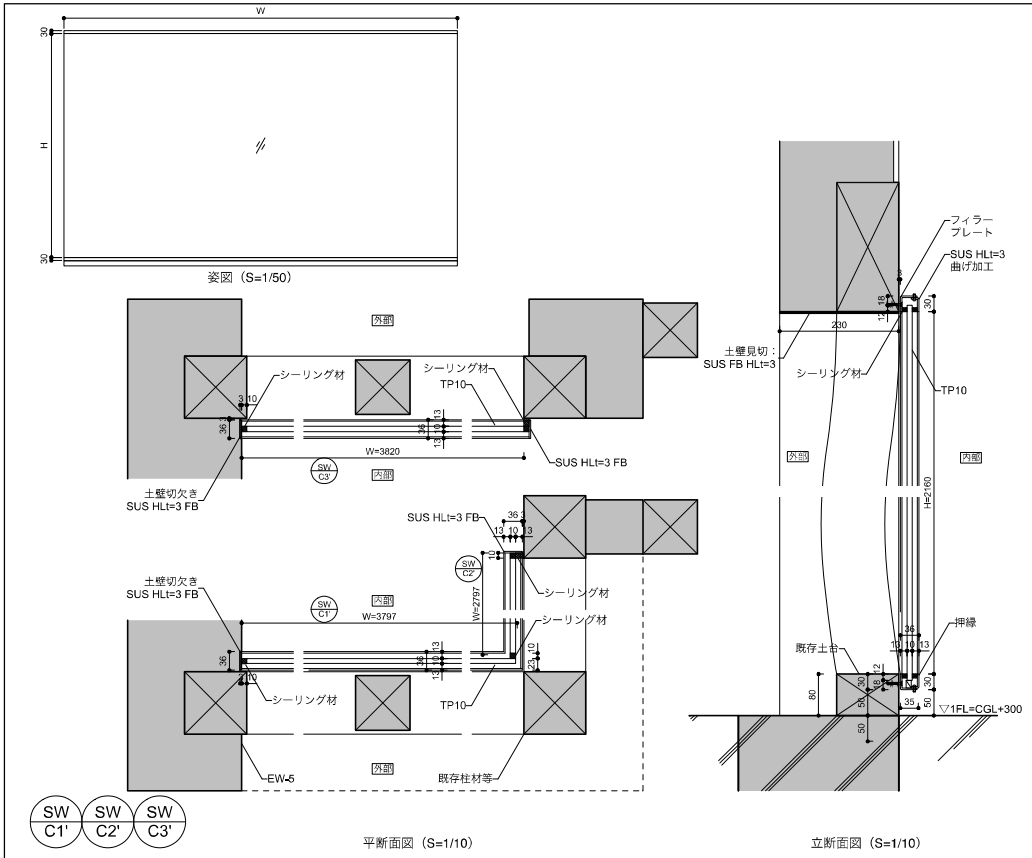

建具詳細図SW-C1'～C3'

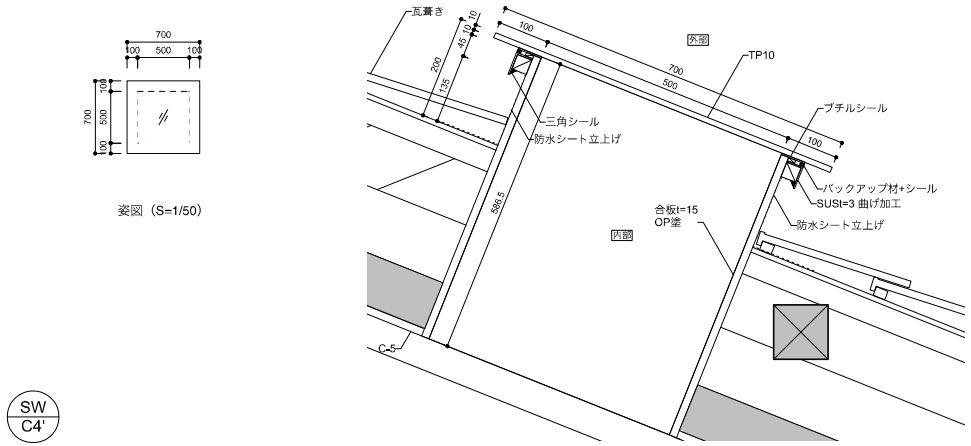

建具詳細図SW-C4'

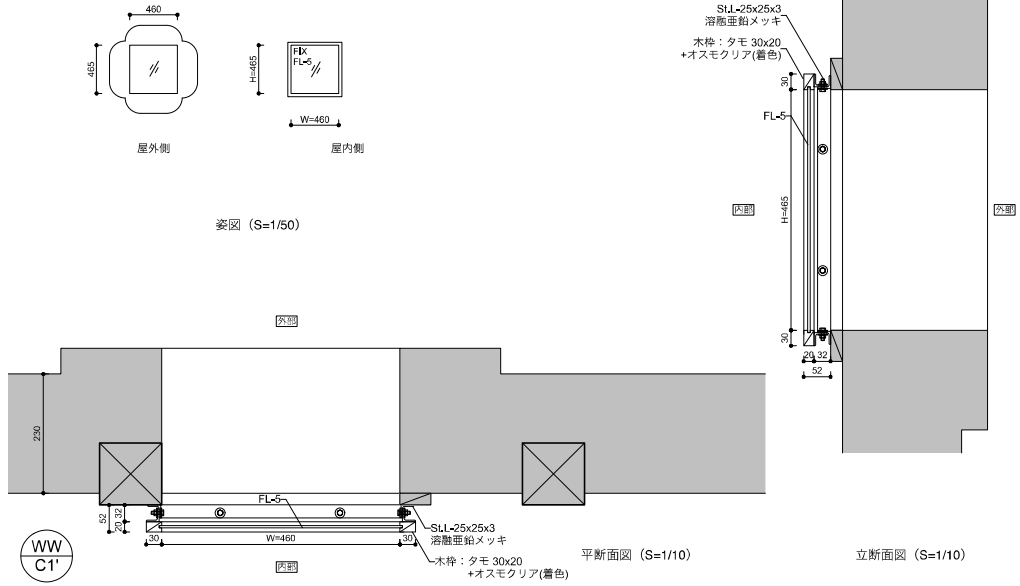

建具詳細図WW-C1'

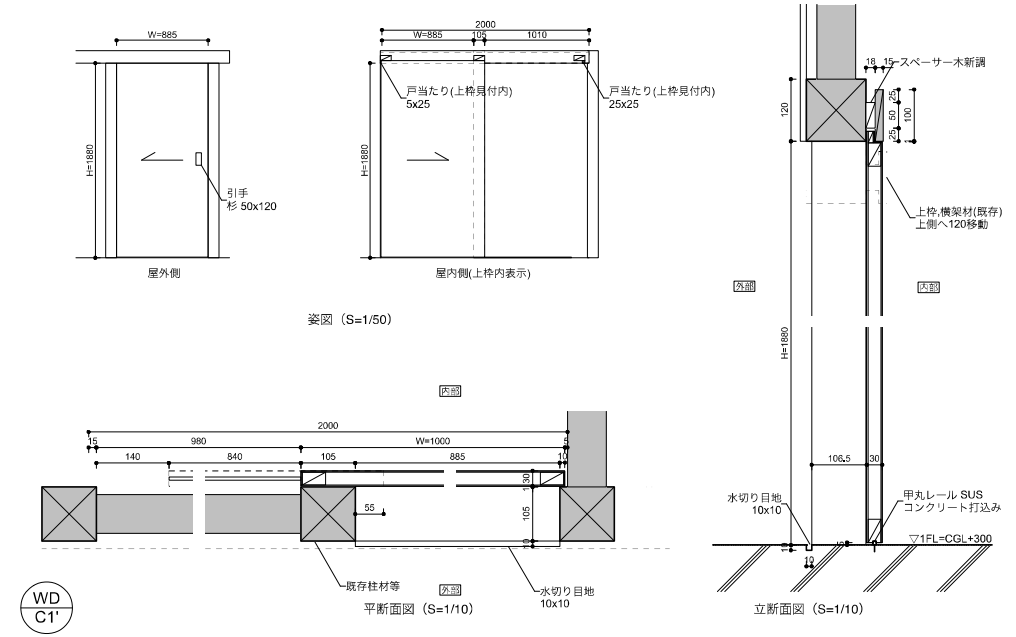

建具詳細図WD-C1'

特記
＊W,H寸法は現地実測の上,最終決定すること
既存部材を表す。

SUO・Tetor共同企業体 一級建築士 大臣登録 第372122号 周防貴之	工事名称 奈義町アートの森整備工事（第一期）	図面の名称 C棟　建具詳細図	縮尺 1/10,50	日付 令和 8年 11月6日	No. A67

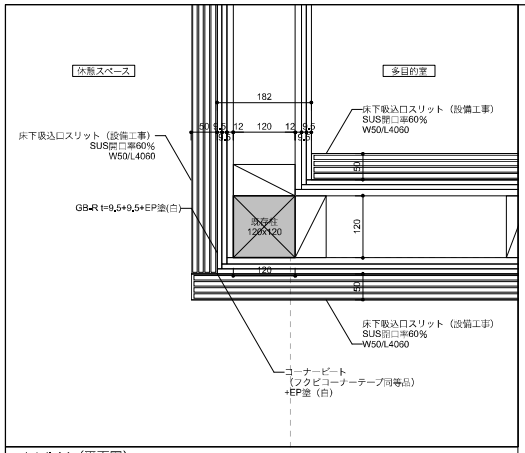

detail-A1（平面図）

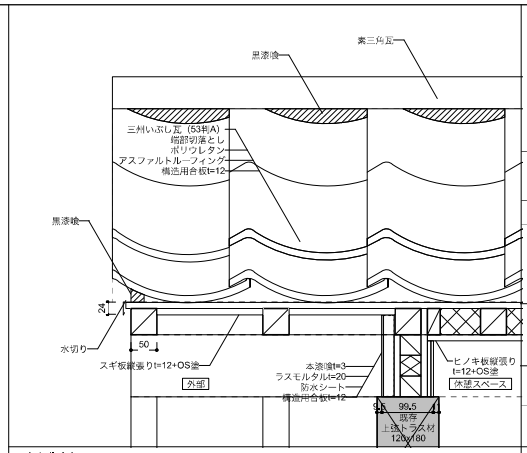

detail-A4

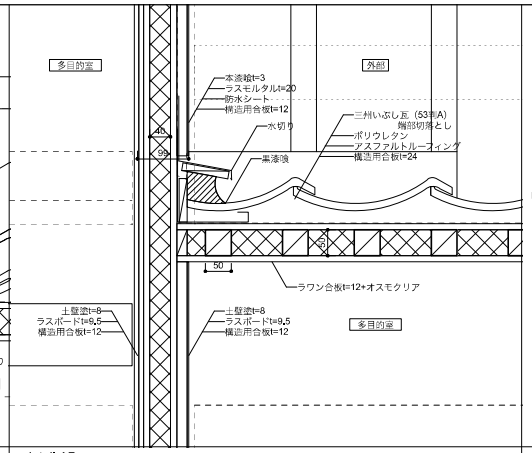

detail-A7

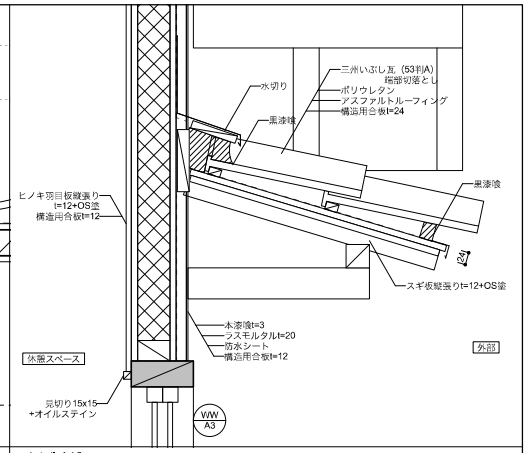

detail-A10

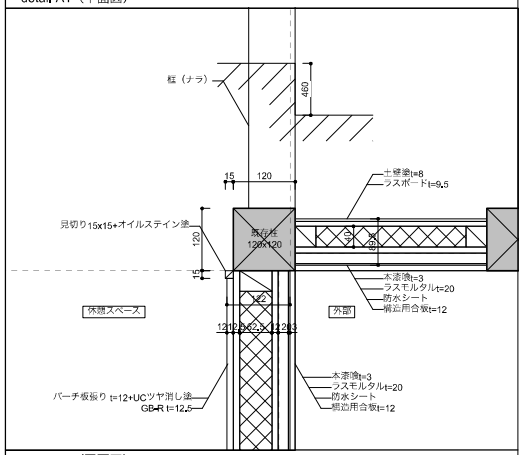

detail-A2（平面図）

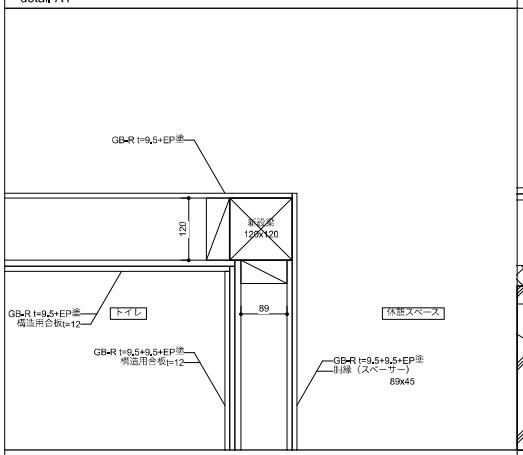

detail-A5

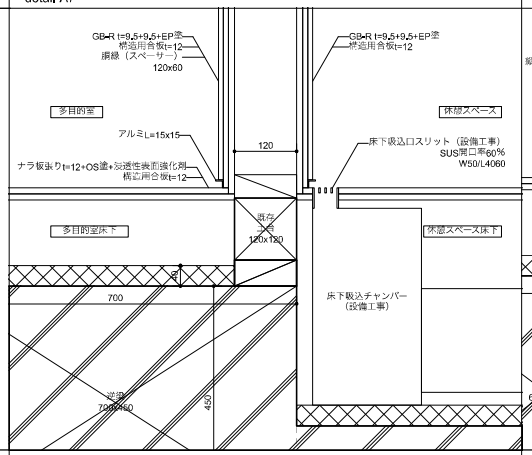

detail-A8

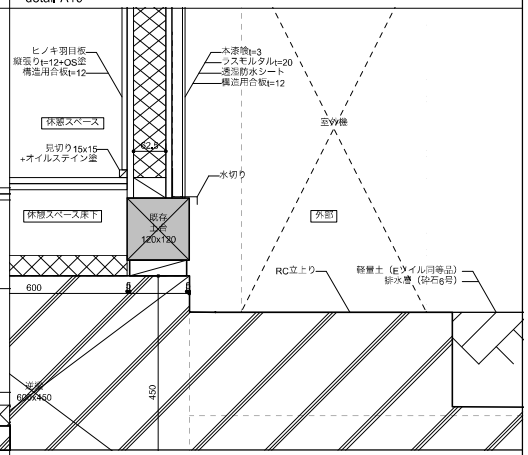

detail-A11

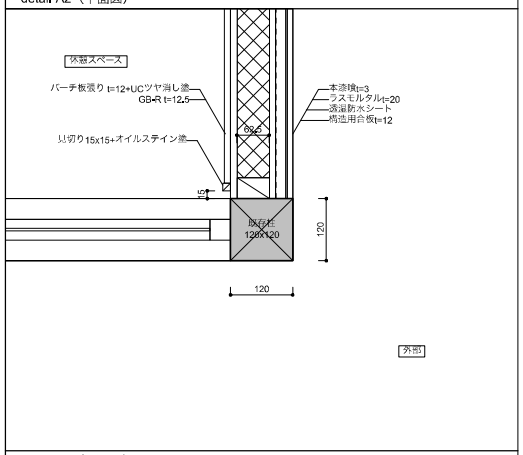

detail-A3（平面図）

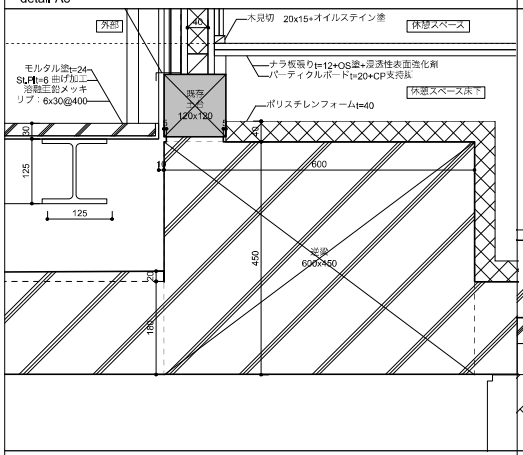

detail-A6

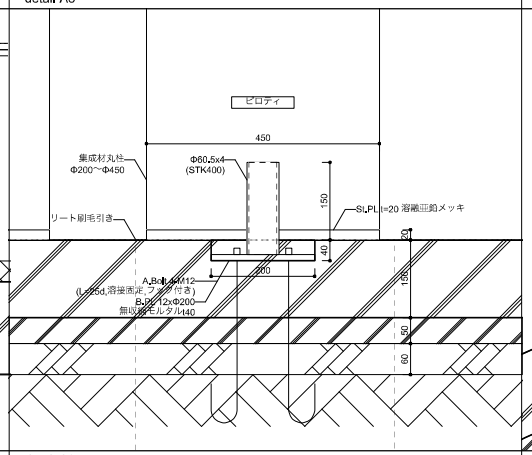

detail-A9

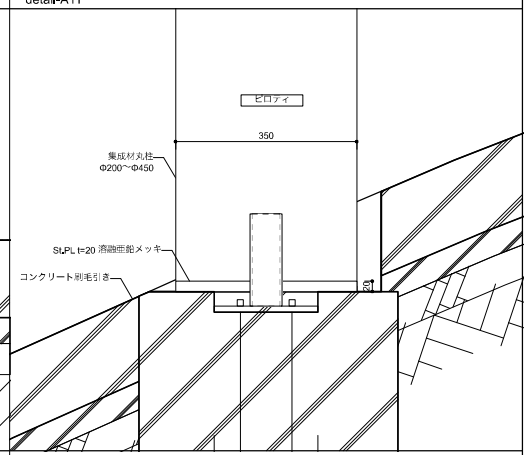

detail-A12

特記	SUO・Tetor共同企業体 一級建築士 大臣登録 第372122号 周防貴之	工事名称 奈義町アートの森整備工事（第一期）	図面の名称 A棟　部分詳細図1	縮尺 1/10	日付 令和 8年 11月6日	No. A68

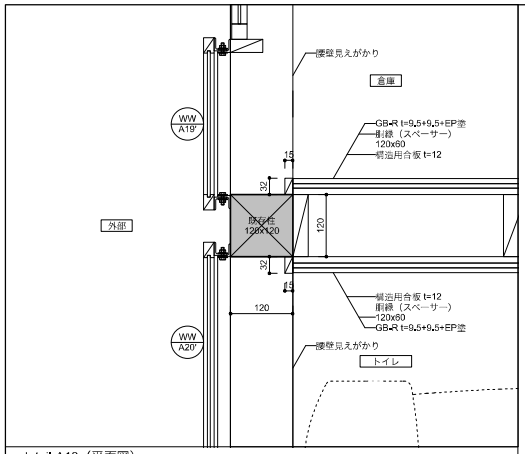

detail-A13（平面図）

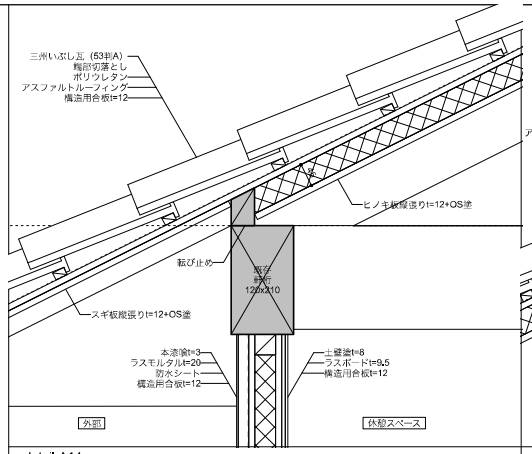

detail-A14

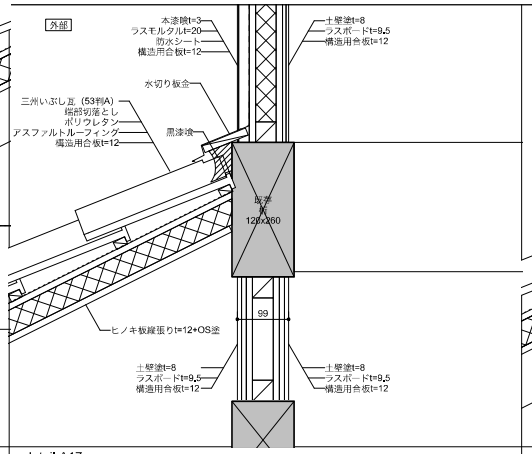

detail-A17

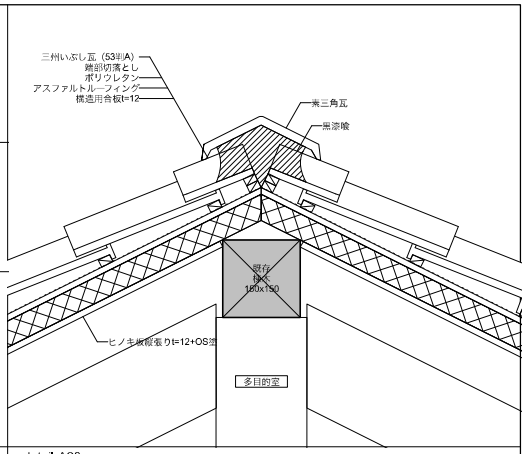

detail-A20

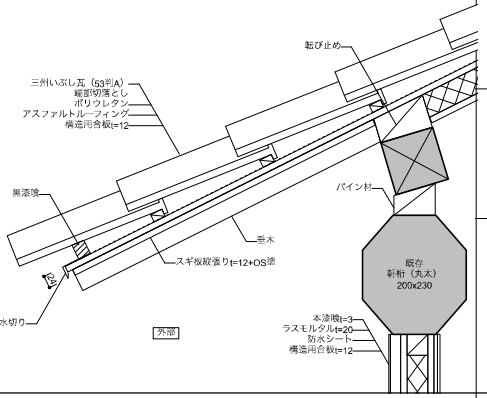

detail-A15

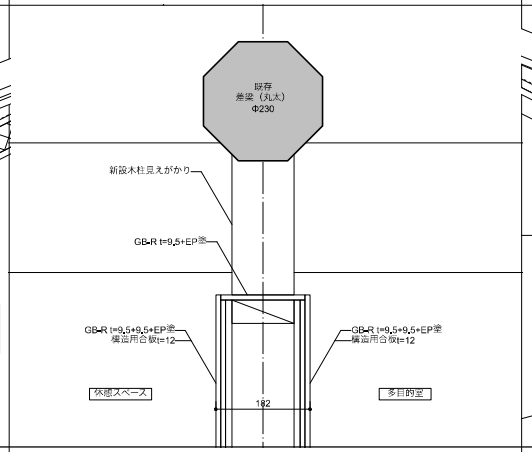

detail-A18

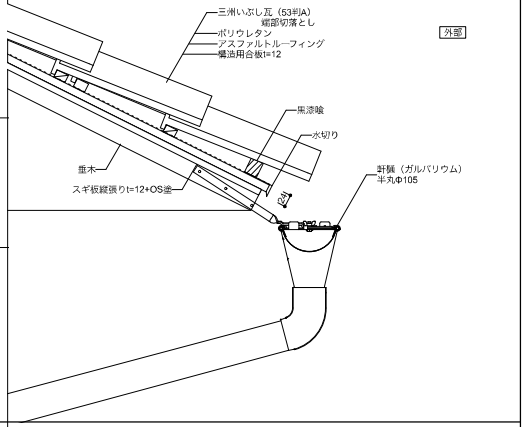

detail-A21

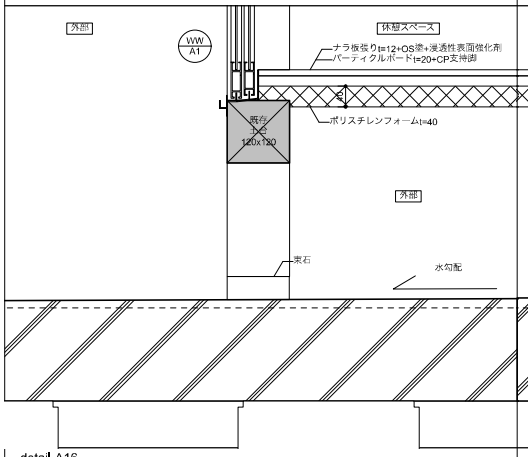

detail-A16

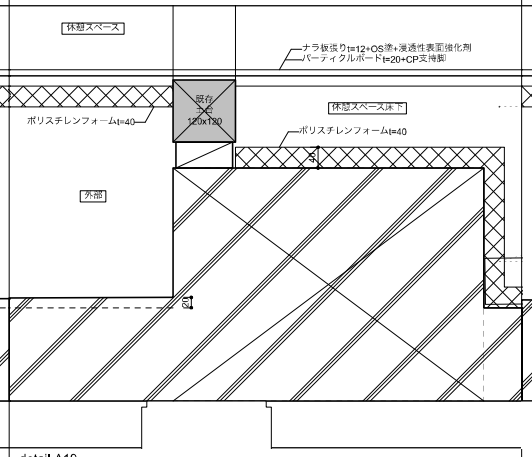

detail-A19

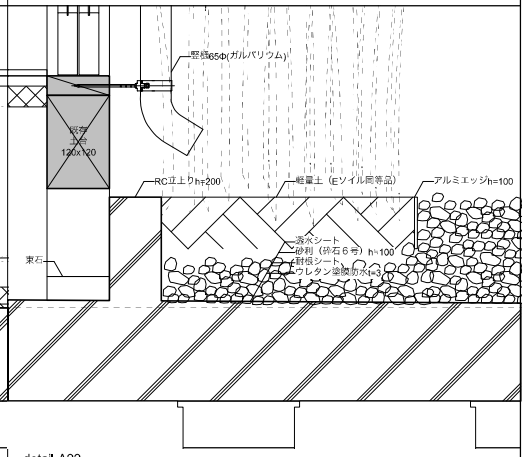

detail-A22

特記		工事名称	図面の名称	縮尺	日付	No.
	SUO・Tetor共同企業体 一級建築士 大臣登録 第372122号 周防貴之	奈義町アートの森整備工事（第一期）	A棟　部分詳細図2	1/10	令和 8年 11月6日	A69

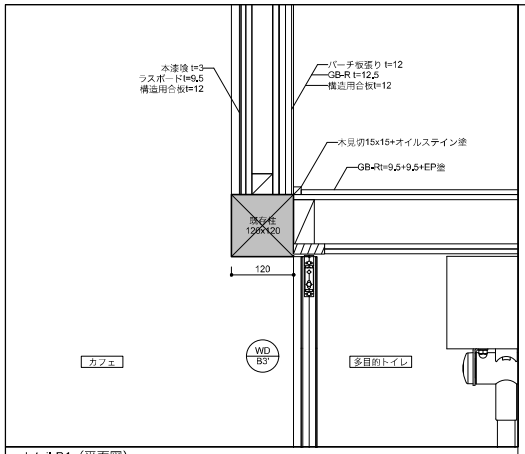

detail-B1（平面図）

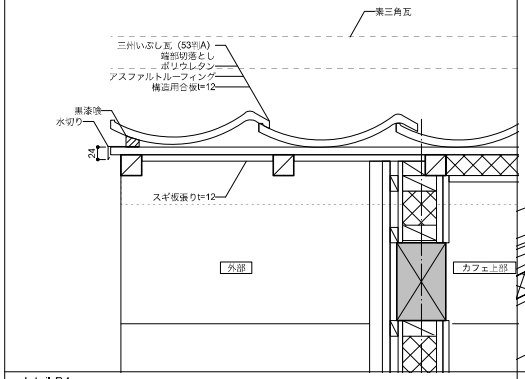

detail-B4

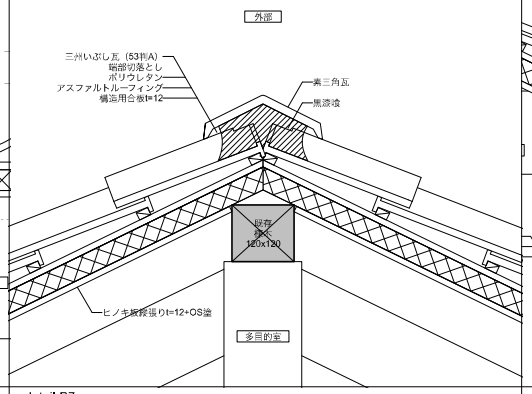

detail-B7

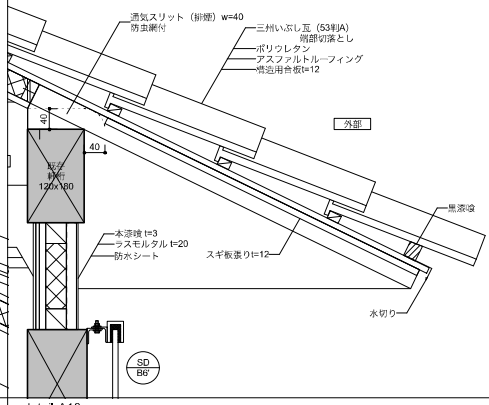

detail-A10

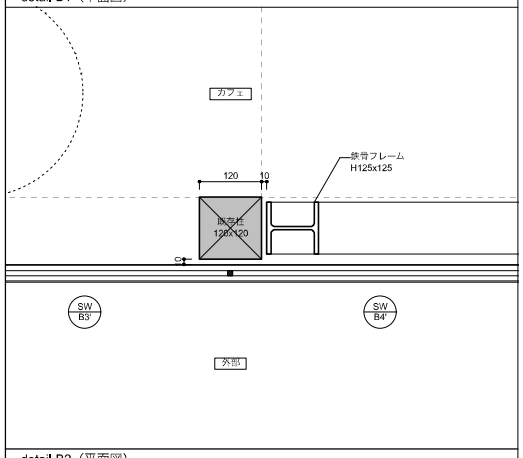

detail-B2（平面図）

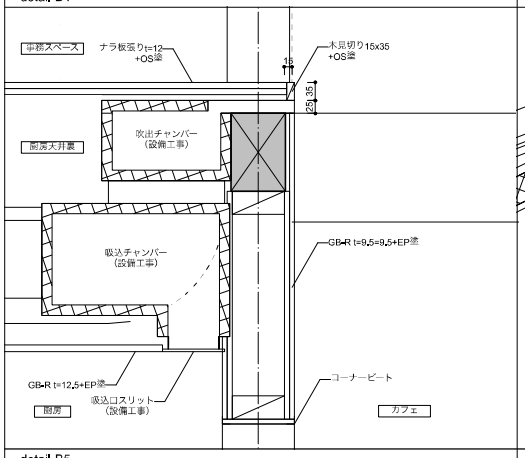

detail-B5

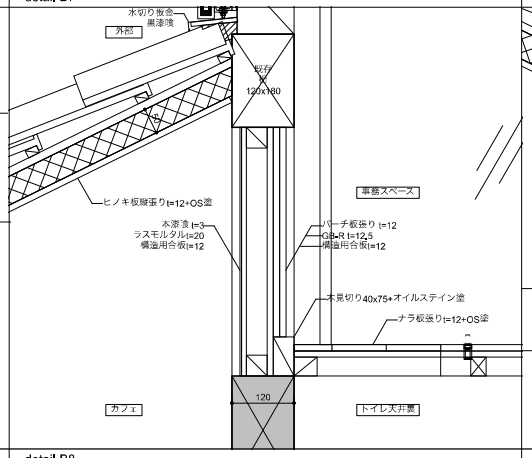

detail-B8

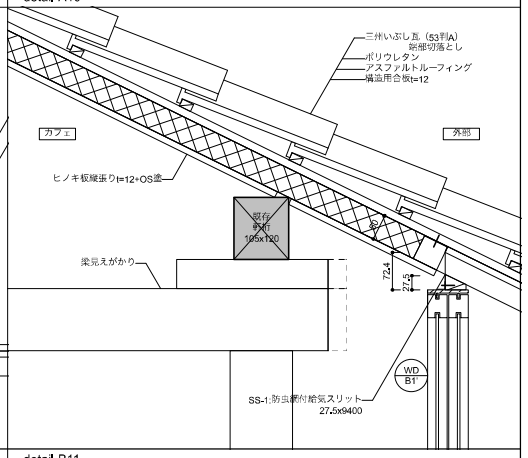

detail-B11

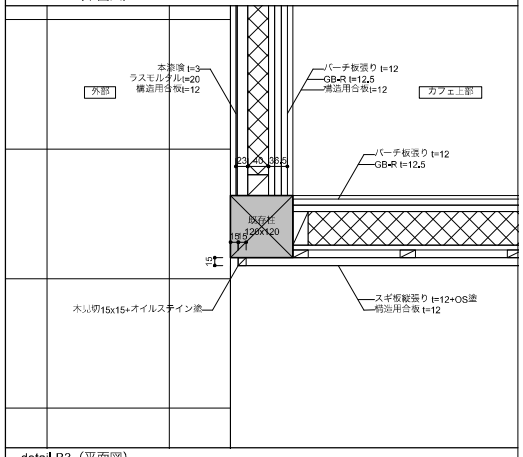

detail-B3（平面図）

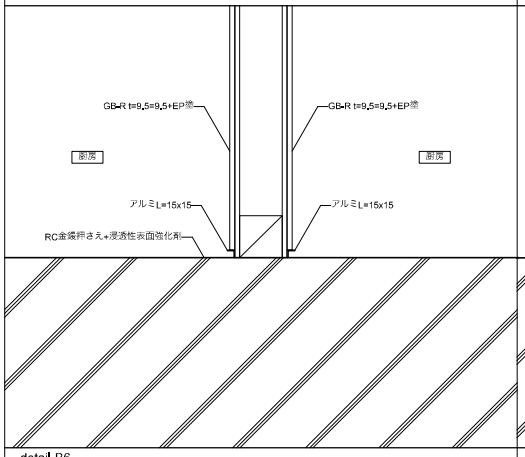

detail-B6

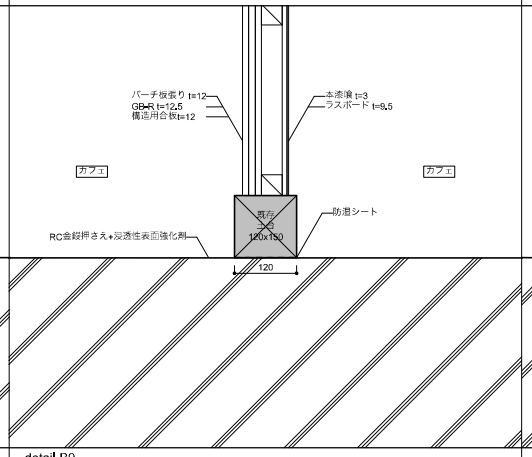

detail-B9

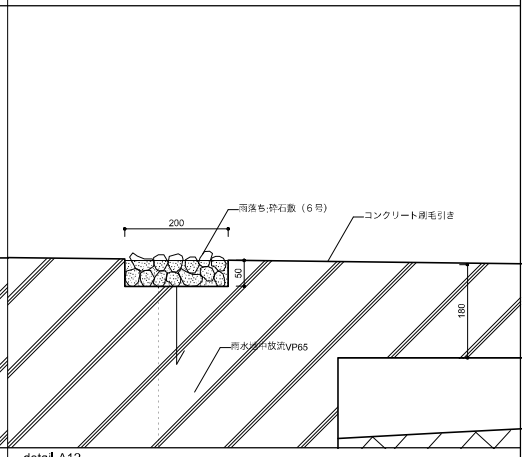

detail-A12

特記

SUO・Tetor共同企業体 一級建築士 大臣登録 第372122号 周防貴之	工事名称 奈義町アートの森整備工事（第一期）	図面の名称 B棟　部分詳細図	縮尺 1/10	日付 令和 8年 11月6日	No. A70

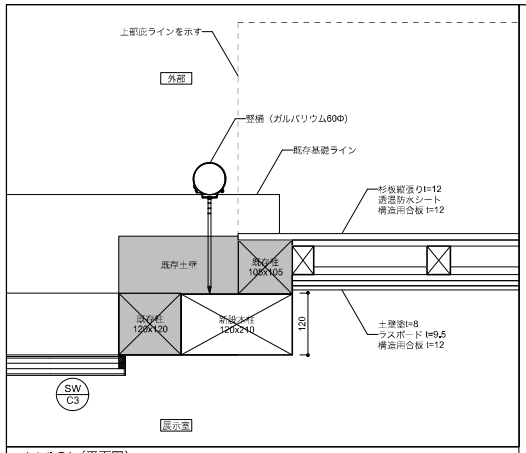

detail-C1（平面図）

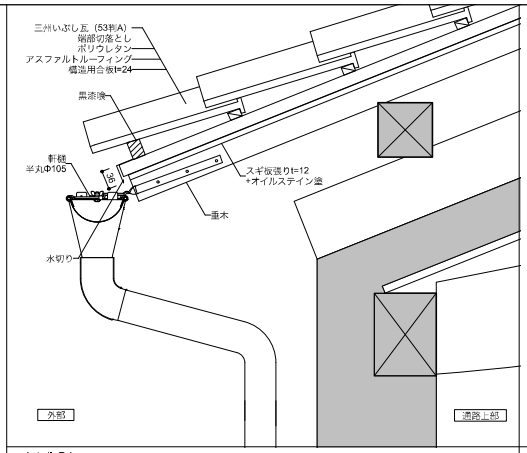

detail-C4

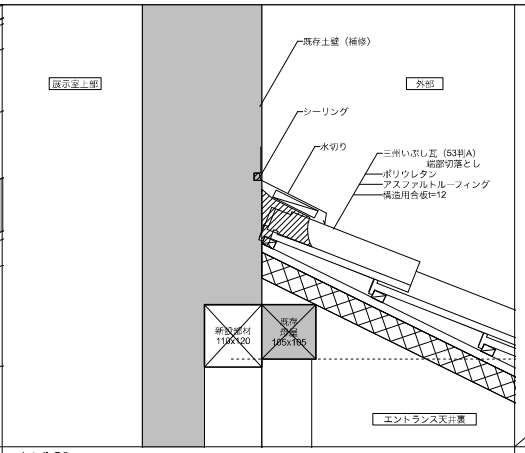

detail-C6

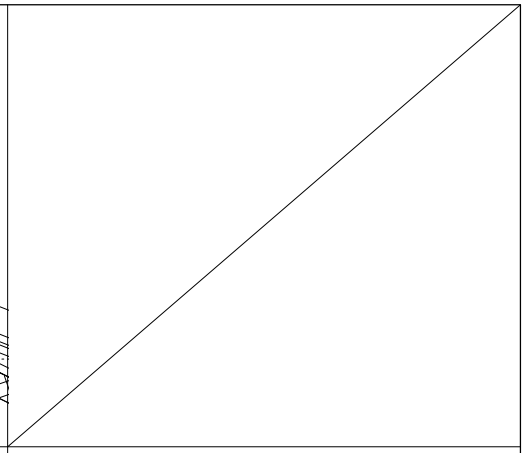

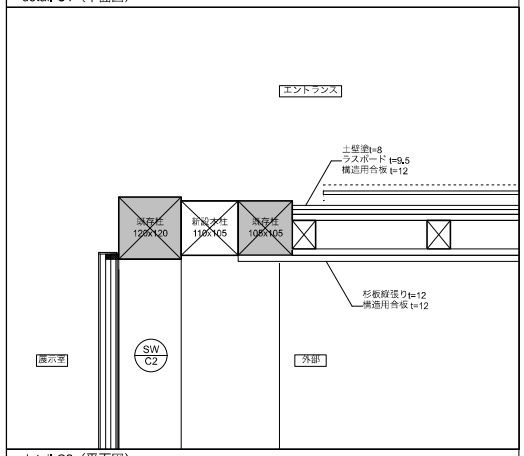

detail-C2（平面図）

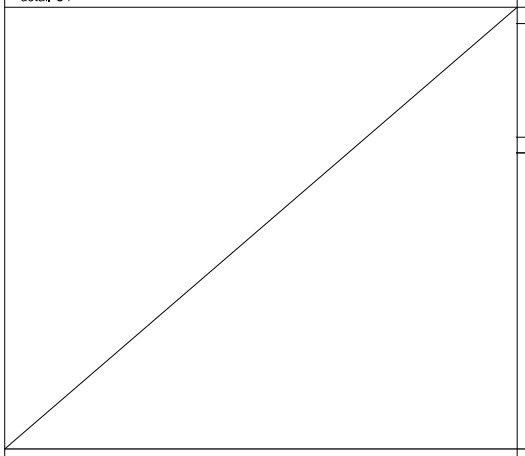

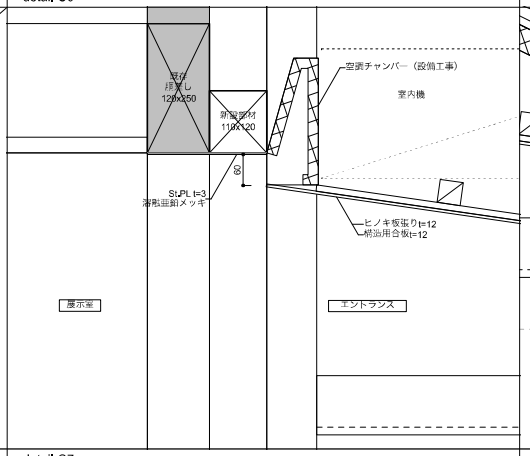

detail-C7

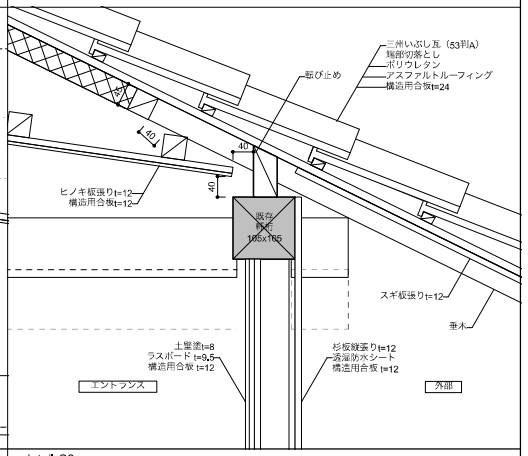

detail-C9

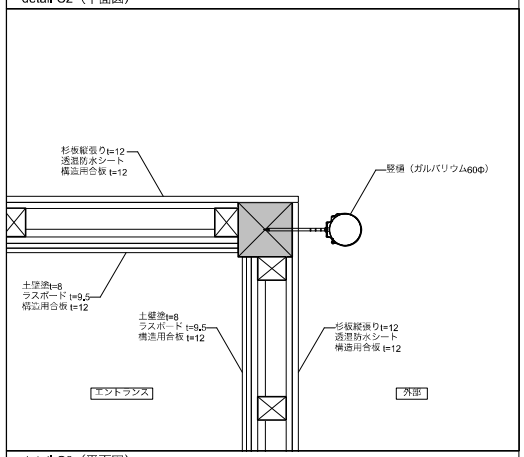

detail-C3（平面図）

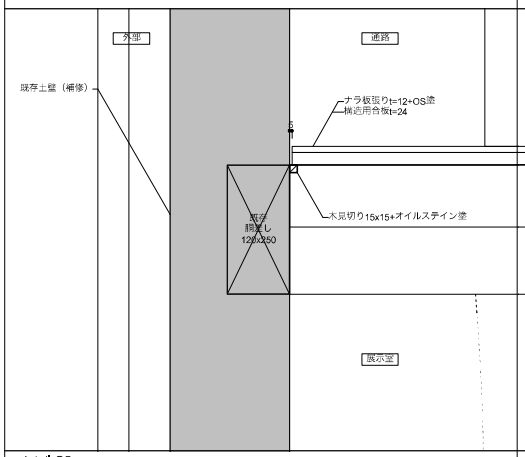

detail-C5

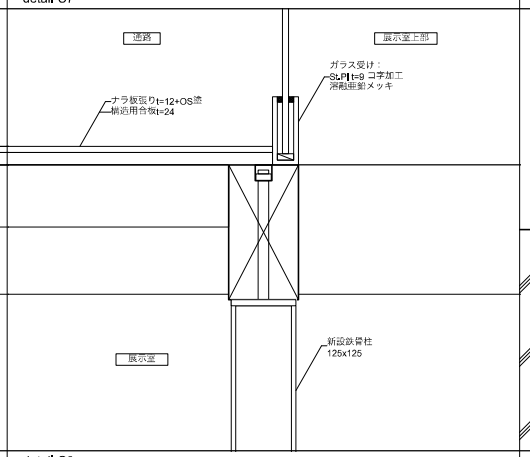

detail-C8

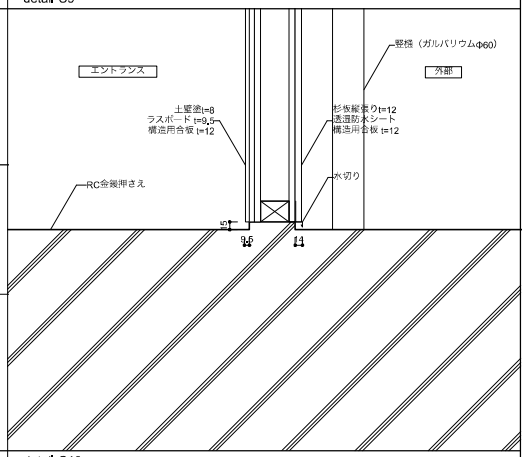

detail-C10

特記	SUO・Tetor共同企業体 一級建築士 大臣登録 第372122号 周防貴之	工事名称 奈義町アートの森整備工事（第一期）	図面の名称 C棟　部分詳細図	縮尺 1/10	日付 令和 8年 11月6日	No. A71

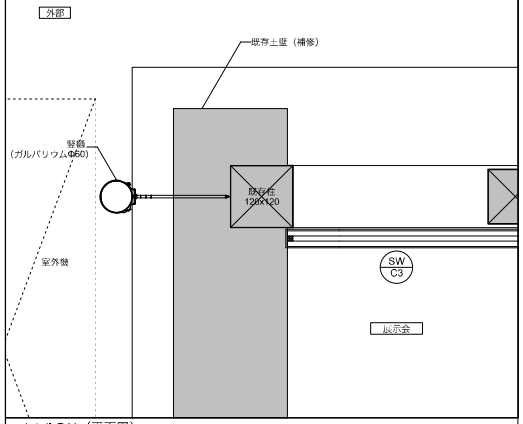

detail-C11（平面図）

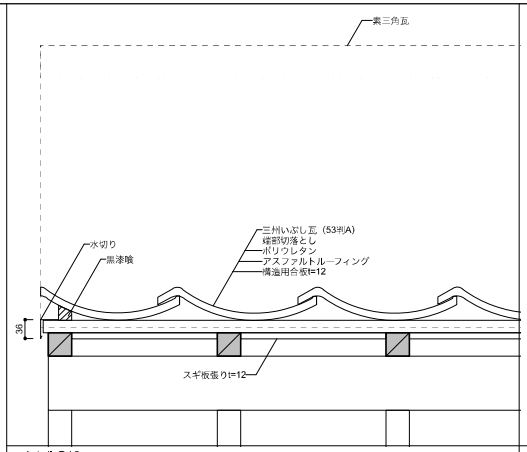

detail-C12

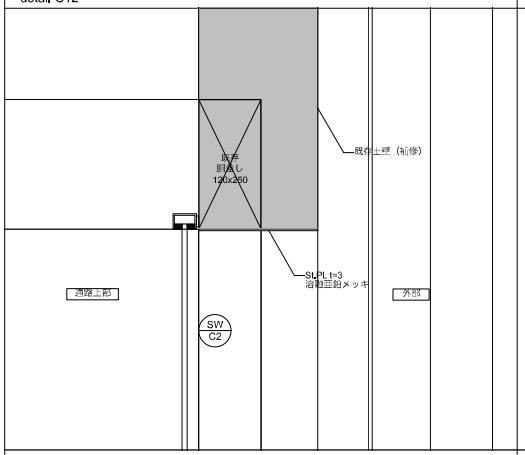

detail-C13

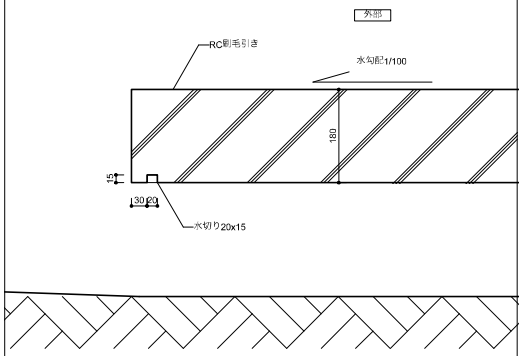

detail-C14

特記	SUO・Tetor共同企業体 一級建築士 大臣登録 第372122号 周防貴之	工事名称 奈義町アートの森整備工事（第一期）	図面の名称 C棟　部分詳細図	縮尺 1/10	日付 令和 8年 11月6日	No. A72

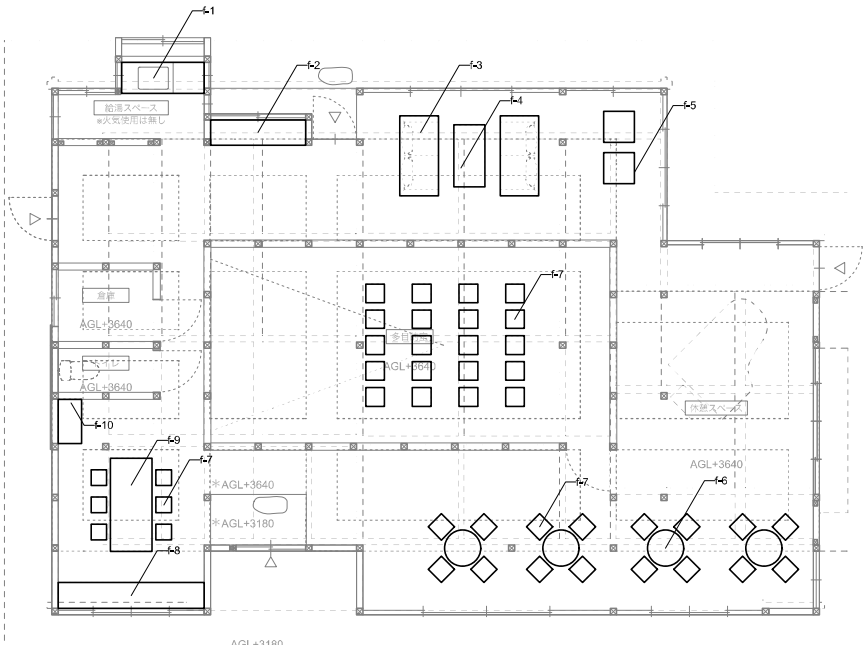

A棟　2階

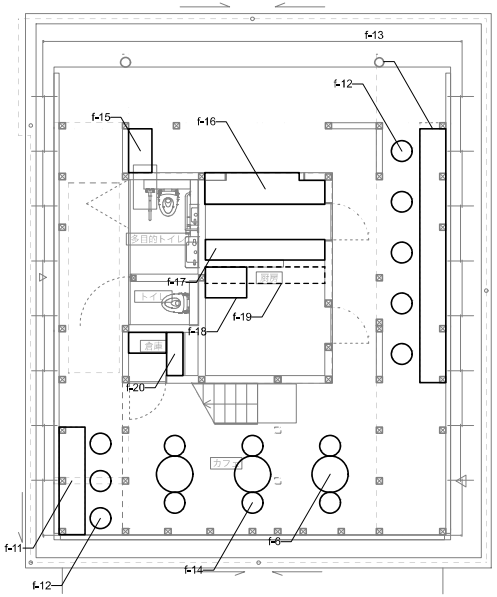

B棟　1階

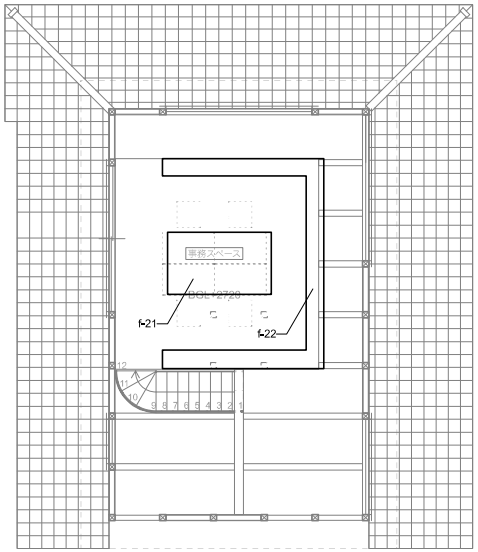

B棟　2階

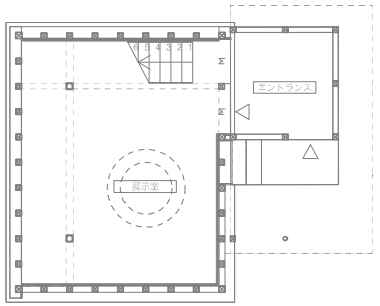

C棟　1階

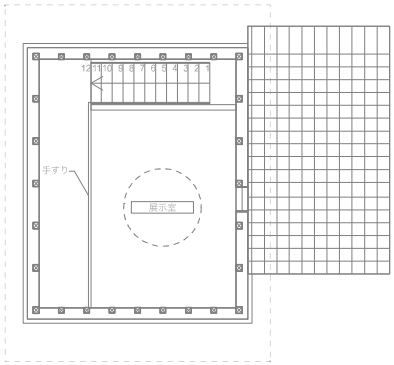

C棟　2階

特記						
	SUO・Tetor共同企業体 一級建築士 大臣登録 第372122号 周防貴之	工事名称 奈義町アートの森整備工事（第一期）	図面の名称 家具キープラン	縮尺 1/100	日付 令和 8年 11月6日	No. A73

f-1　A棟2階　シンク

名称	仕様	備考
天板	メラミン化粧板t=24	
側板・仕切板	メラミン化粧板t=20	
	内部：ポリ合板t=20(白)	
寸法	W1595xD620xH900	
個数	1	
金物	スライド蝶番	
	つまみ	
その他	シンク　DLJSS-K 2F FS同等品	(機械設備工事)
	水栓　TKS05301J同等品	(機械設備工事)
	電気温水器　ESD50CLX111E0W同等品	(機械設備工事)

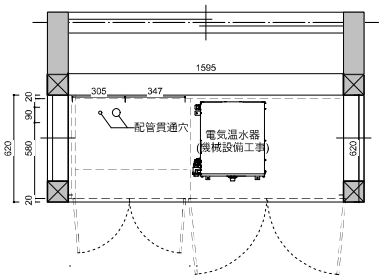

平面図

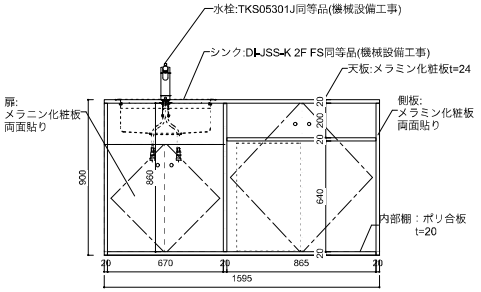

正面姿図

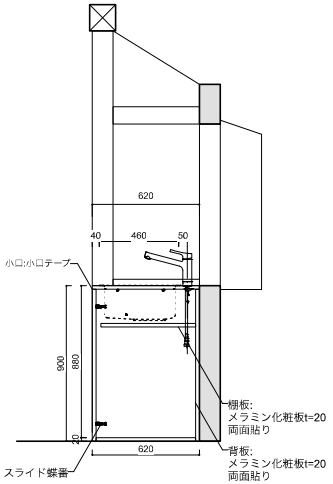

断面図

f-2　A棟2階　棚

名称	仕様	備考
天板	シナ合板t=20+OP	
側板・仕切板	シナ合板t=20+OP	
扉板	シナ合板t=20+OP	
寸法	W1840xD490xH450	
個数	1	
金物	スライド蝶番	
その他	つまみ	

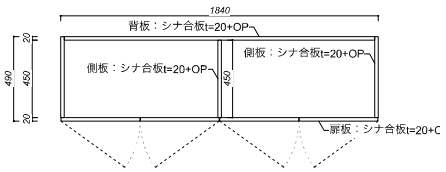

平面図

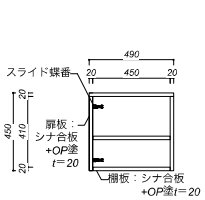

断面図

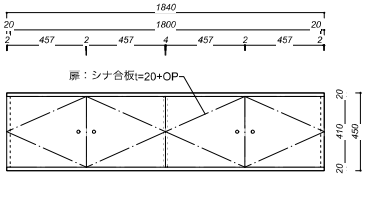

正面姿図

f-3　A棟2階　ソファ

名称	仕様	備考
座面板	ナラ無垢材 W1500xD650xH25　(1枚)	
座面	ラグ材張り（Kvadrat Loux 0160）同等品	
	※クッション材含む	
脚	SUS（鏡面仕上げ）Φ20	
寸法	W1500xD650xH650	
個数	2	
金物	アジャスター：Φ20　(4個)	
その他		

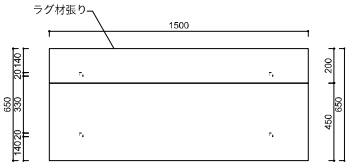

平面図

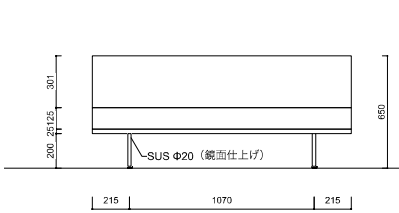

長手立面図

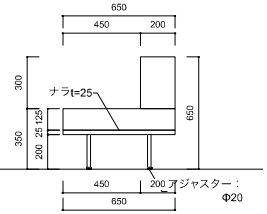

短手立面図

f-4　A棟2階　ローテーブル

名称	仕様	備考
天板	スギ無垢材 t=20+オイルステイン	
脚	SUS（HL）□-25×25	
寸法	W900xD450xH400	
個数	1	
金物	アジャスター	
	L字金物	
その他		

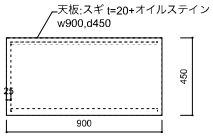

平面図

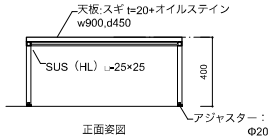

正面姿図

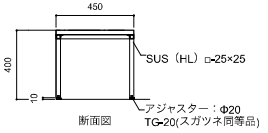

断面図

特記

SUO・Tetor共同企業体 一級建築士 大臣登録 第372122号 周防貴之	工事名称 奈義町アートの森整備工事（第一期）	図面の名称 家具詳細図1	縮尺 1/30	日付 令和 8年 11月6日	No. A74

名称	仕様	備考
座面	ゴム集成材t=50	
座面仕上げ	ラグ材張り（山形緞通CRAFTON－No.2同等品）	
背板	ゴム集成材t=50	
脚	SUSΦ30（鏡面仕上げ）	
	SUSPLt=3xΦ40（鏡面仕上げ）	
寸法	W420xD479xH653	
個数	2	
金物		
その他		

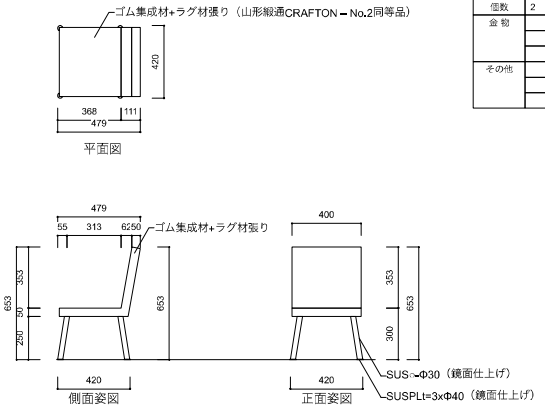

L5　A棟2階　ローチェア

名称	仕様	備考
座面	ヒノキ	
脚	SUS FB t=6	
寸法	W350xD350xH400	
個数	42	
金物		
その他		

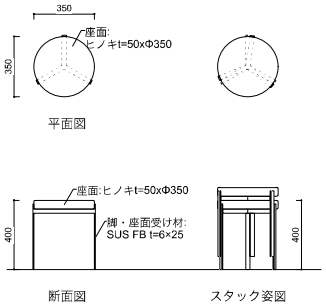

L7　A棟2階　スツール

名称	仕様	備考
天板	シナ合板t=25	
脚	SUS FB t=6×30 HL7	
寸法	Φ700×H725	
個数	7	
金物	L字金物	
その他		

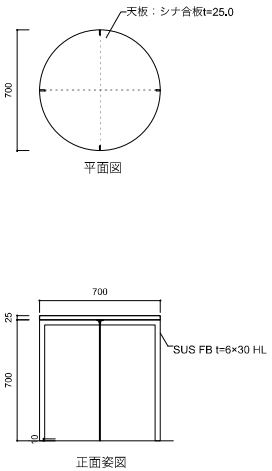

L6　A板2階,B板1階　テーブル

名称	仕様	備考
天板	タモ材t=25+オスモクリア（着色）	
側板・仕切板	ラワン合板 t=21	
背板	ラワンベニヤ t=6	
棚板	ラワンベニヤ t=6	
寸法	W2820xD300xH570	
個数	1	
金物		
その他		

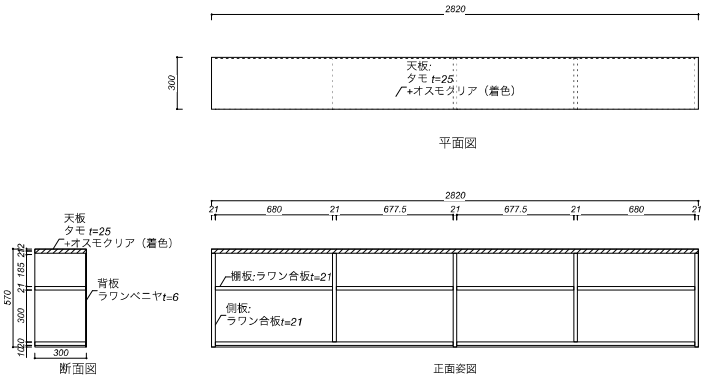

L8　A棟2階　本棚

特記

工事名称	図面の名称	縮尺	日付	No.
SUO・Tetor共同企業体 一級建築士 大臣登録 第372122号 周防貴之	奈義町アートの森整備工事（第一期）	家具詳細図2	1/30	令和 8年 11月6日	A75

名称	仕様	備考
天板	タモt=25+オスモクリア（着色）	
脚	SUS.□25×25	
寸法	W1800xD800xH725	
個数	1	
金物	アジャスター	
	L字金物	
その他		

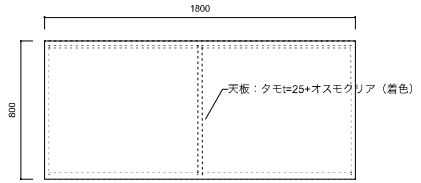

平面図

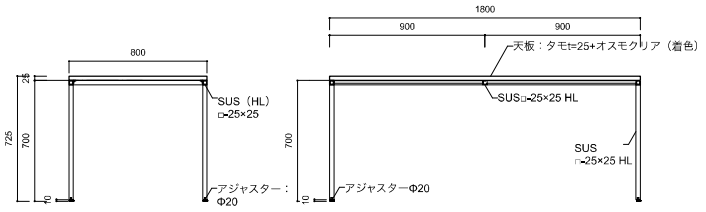

短手断面図　　正面姿図

f-9　A板2脚　テーブル

名称	仕様	備考
天板	SUS（HL）t=2	
下地	シナ合板t=24	
側板・扉	ヒノキ羽目板縦張りt=20+オイルステイン	
棚板	ヒノキt=20	
寸法	W855xD570xH800	
個数	1	
金物	スライド蝶番	
	つまみ	
その他	シンク　SUSt=2	
	単水栓	

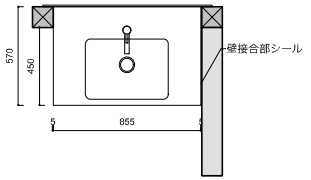

平面図

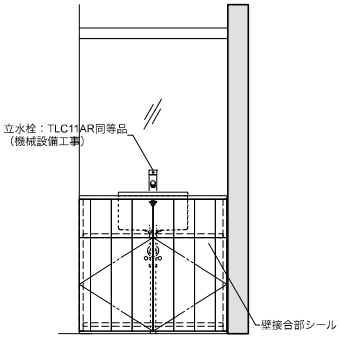

正面姿図

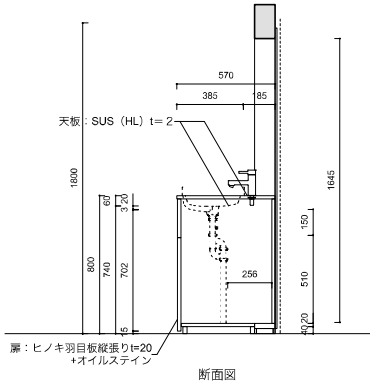

断面図

f-10　A板2脚　洗面台

特記	SUO・Tetor共同企業体 一級建築士 大臣登録 第372122号 周防貴之	工事名称 奈義町アートの森整備工事（第一期）	図面の名称 家具詳細図3	縮尺 1/30	日付 令和 8年 11月6日	No. A76

名称	仕様	備考
天板	ナラt=25	
脚	SUS□-25×25	
寸法	W2080xD450xH1025	
個数	1	
金物	アジャスター	
	L字	
その他		

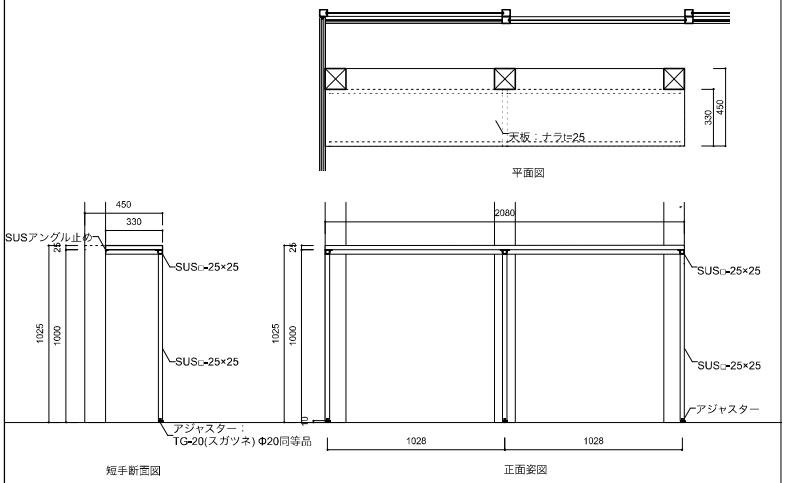

f-11 B棟1階 カウンターテーブル 小

名称	仕様	備考
座面	ヒノキ	
脚	SUS FB t=6×20	
寸法	Φ350×H700,Φ350×400	
個数f-12	8	
個数f-14	6	
金物		
その他		

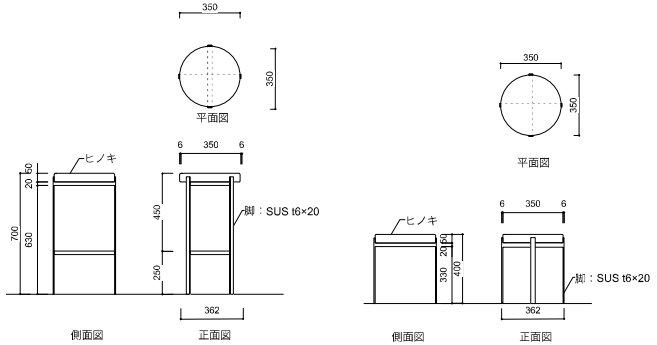

f-12 B棟1階 カウンターチェア / f-14 カフェチェア

名称	仕様	備考
座面	ヒノキ	
脚	SUSΦ20	
寸法	W848×D450×H450	
個数	1	
金物	アジャスター	
その他		

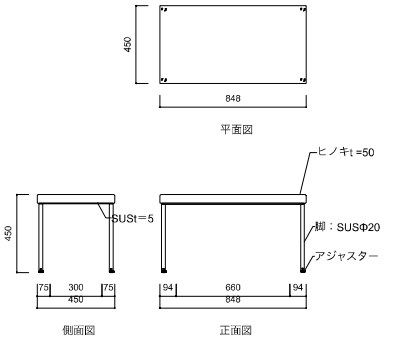

f-15 B棟1階 ベンチ

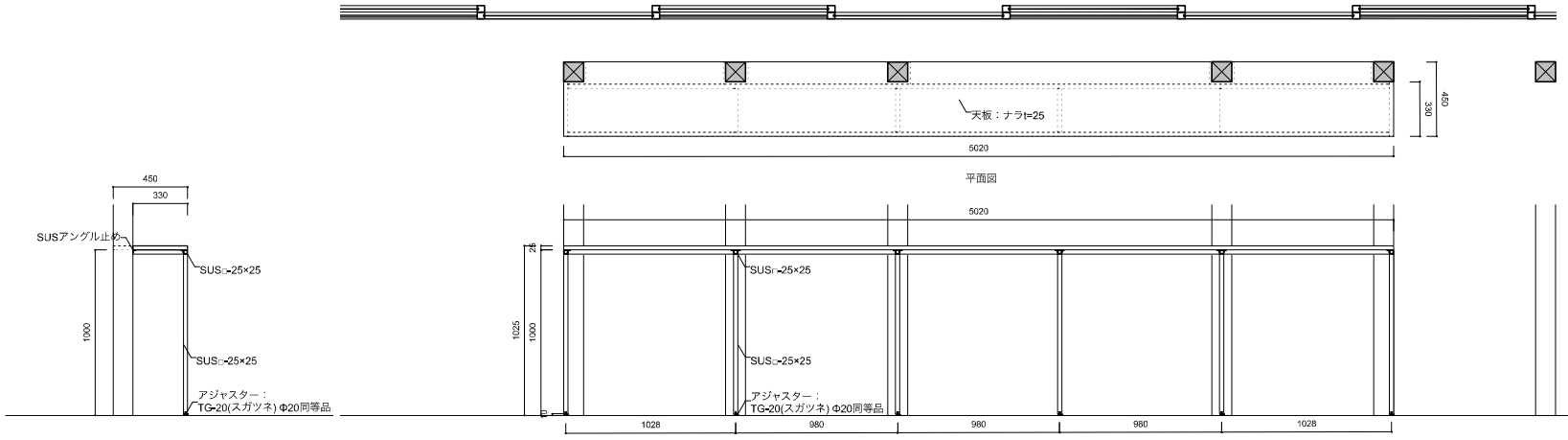

名称	仕様	備考
天板	ナラt=25	
脚	SUS□-25×25	
寸法	W5020xD450xH1025	
個数	1	
金物	アジャスター	
	L字金物	
その他		

f-13 B棟1階 カウンターテーブル 大

特記	SUO・Tetor共同企業体 一級建築士 大臣登録 第372122号 周防貴之	工事名称 奈義町アートの森整備工事（第一期）	図面の名称 家具詳細図4	縮尺 1/30	日付 令和 8年 11月6日	No. A77

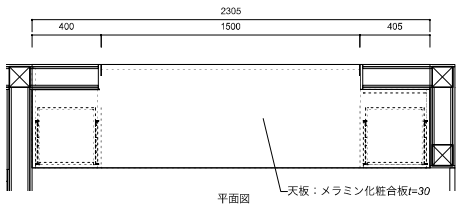

平面図

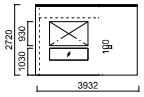

外側正面展開図S=1:200

名称	仕様	備考
天板	メラミン化粧板t=30	
側板・仕切板	メラミン化粧板t=20	
	内部：ポリ合板(白)	
寸法	W2305xD600xH1130	
個数	1	
金物	スライドレール	
	つまみ	
その他	ガラスショーケース（W1500xD800xH1130）	

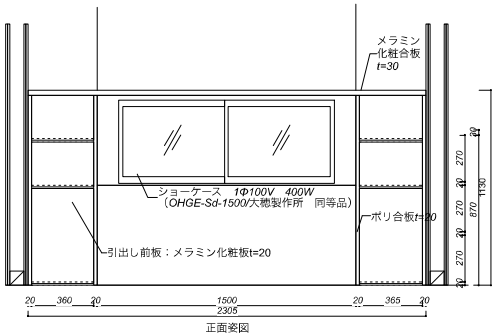

正面姿図

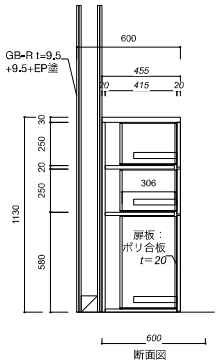

断面図

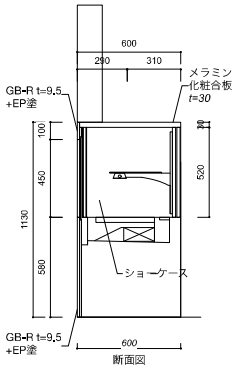

断面図

t=16　B棟1階　ショーケース付カウンター

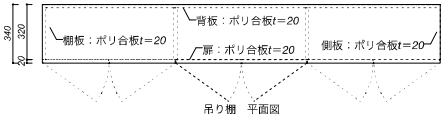

吊り棚　平面図

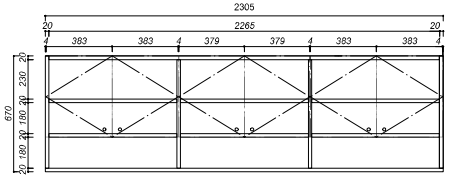

吊り棚　正面姿図

名称	仕様	備考
天板	メラミン化粧板t=30	
側板・仕切板	ポリ合板t=20	
	内部：ポリ合板(白)	
寸法	W800×D600×H900	
個数	1	
金物	スライド誤審,つまみ	

t=18

名称	仕様	備考
側板・仕切板	ポリ合板t=20	
棚板	ポリ合板t=20	
寸法	W2305×D340×H670	
個数	1	
金物	スライド誤審,つまみ	
	L字金物	

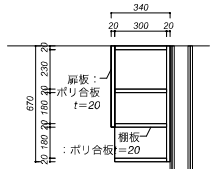

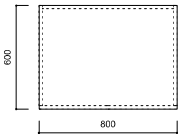

収納棚　平面図

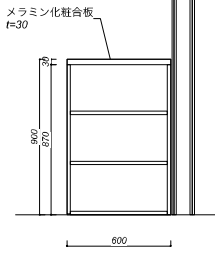

厨房棚　断面図

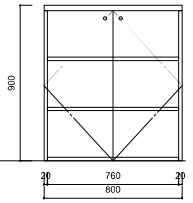

厨房棚　正面姿図

t=18　B棟1階　厨房棚 / t=19　B棟1階吊り棚

名称	仕様	備考
天板	メラミン化粧板t=30	
側板・棚板	メラミン化粧板t=20	
	内部：ポリ合板(白)	
寸法	W2305xD390xH900	
個数	1	
金物	スライド蝶番	
	つまみ	
その他		

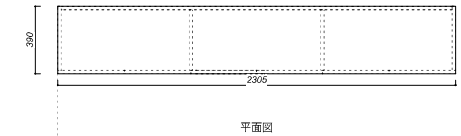

平面図

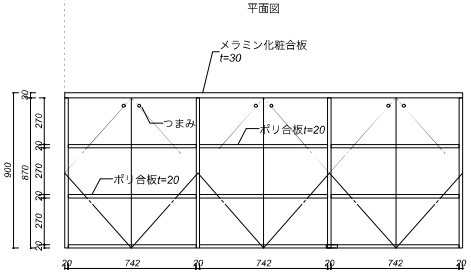

正面姿図

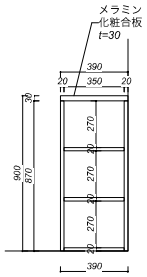

断面図

t=17　B棟1階　カウンター

名称	仕様	備考
天板	ポリ合板t=20	
寸法	W320×D835	
	W400×D715	
個数	1	
金物	ステンレス棚柱	
	ステンレス棚受	
点検口	GB-R t12.5 +EP塗	
	SUSアングル	
	マグネットキャッチ	

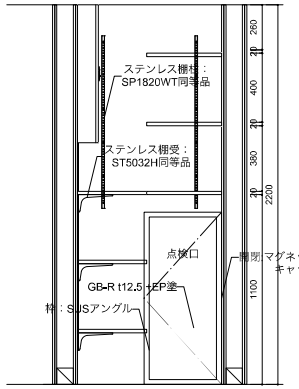

A 正面姿図

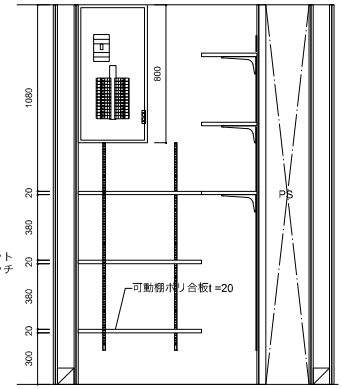

B 正面姿図

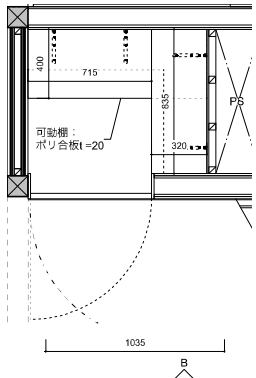

平面図

t=20　B棟1階　倉庫　収納棚

特記

SUO・Tetor共同企業体 一級建築士 大臣登録 第372122号 周防貴之	工事名称 奈義町アートの森整備工事（第一期）	図面の名称 家具詳細図5	縮尺 1/30	日付 令和 8年 11月6日	No. A78

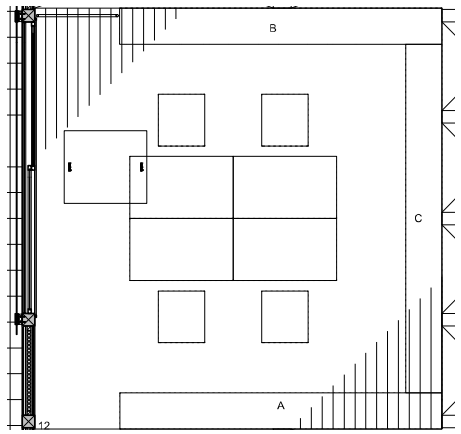

事務スペース平面図1:100

名称	仕様	備考
天板	メラミン合板	
	(白指定色)t=x24+ウレタンクリア（艶消し）	
側板・仕切板	シナベニヤ t=24	
寸法	W1000xD600xH700	
個数	4	
金物		
その他		

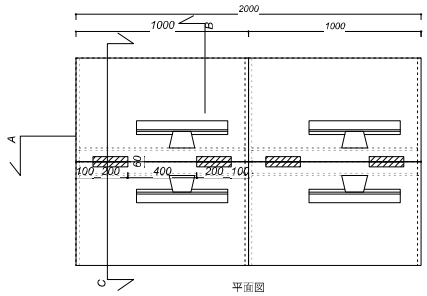

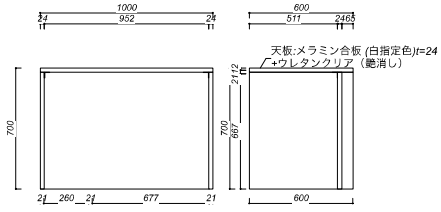

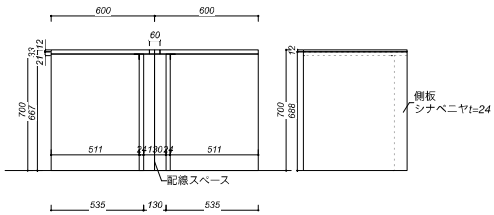

名称	仕様	備考
天板	シナ合板t=15	
	アルミ板t=5	
側板・仕切板	シナ合板t=20	
寸法	W3110xD350xH700	
	W3386xD350xH700	
個数	3	
金物	スライド溝車	
	つまみ	
その他		

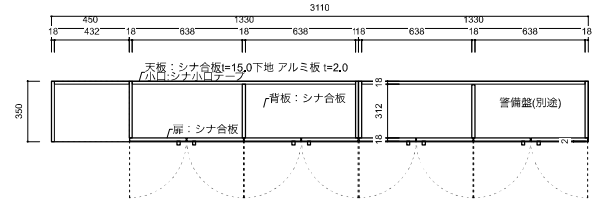

平面図

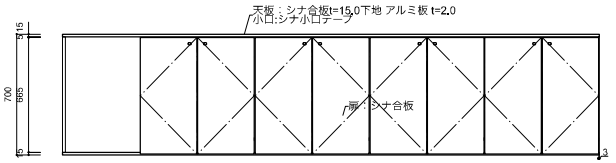

正面姿図

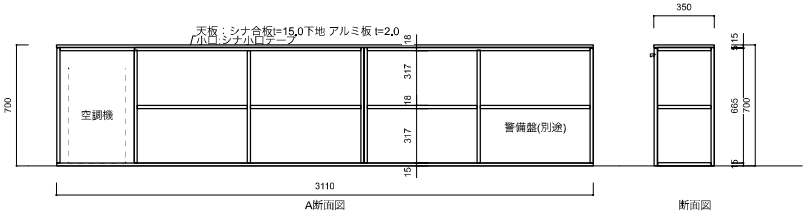

A断面図　　断面図

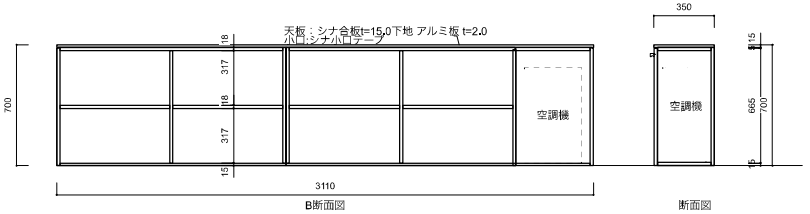

B断面図　　断面図

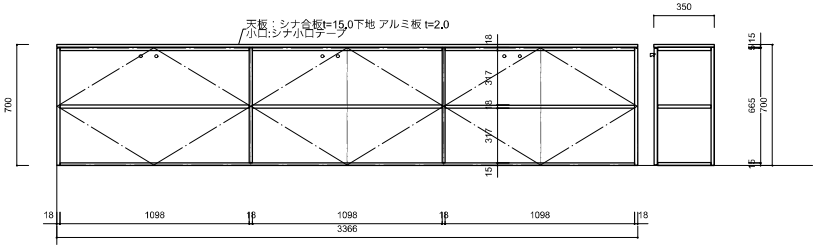

C断面図　　断面図

t-21　B板2階　事務テーブル					
特記	SUO・Tetor共同企業体 一級建築士 大臣登録 第372122号 周防貴之	工事名称 奈義町アートの森整備工事（第一期）	図面の名称 家具詳細図6	縮尺 1/30	日付 令和 8年 11月6日	No. A79

t-22　B板2階　収納棚